FIG. 1

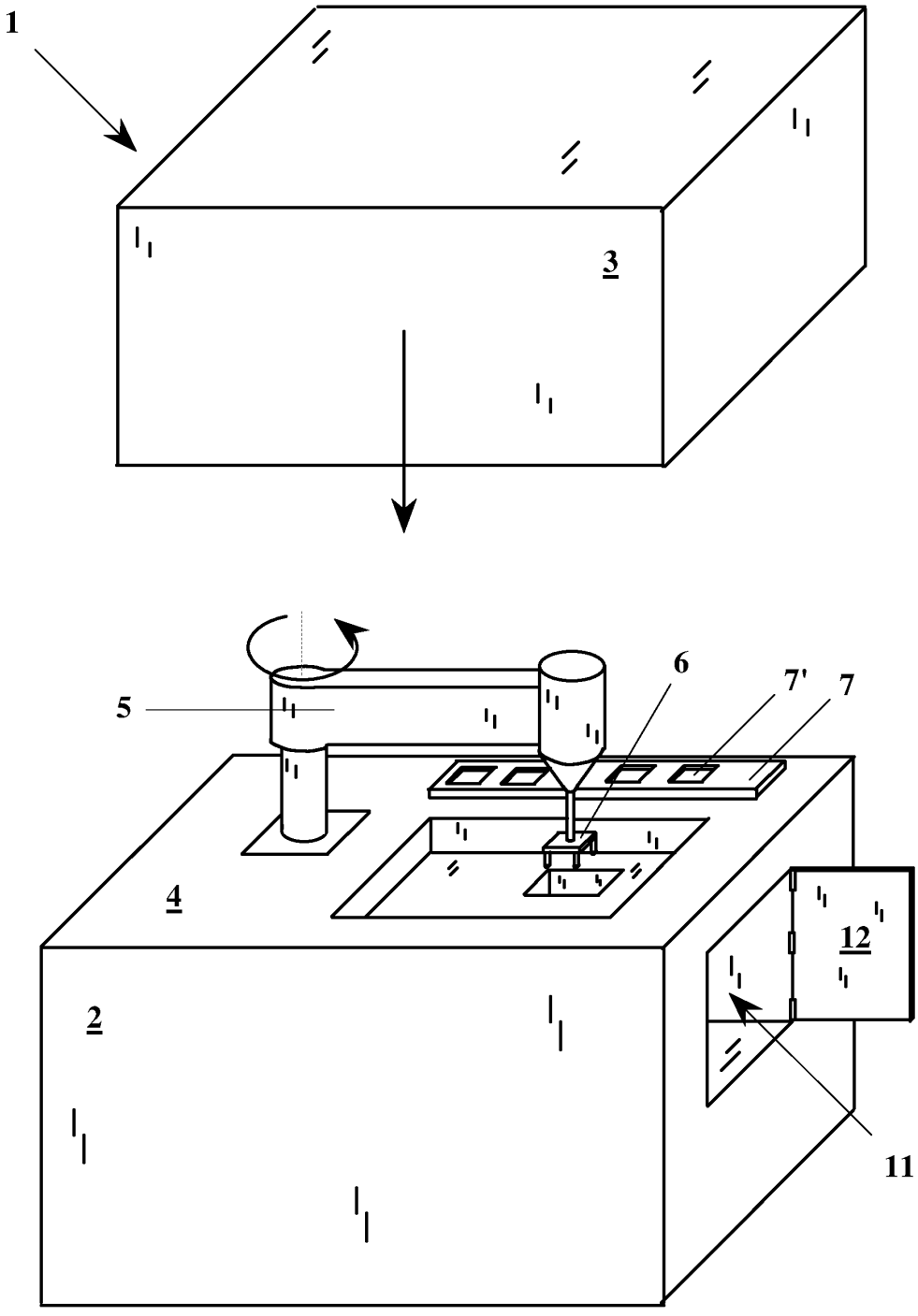

FIG. 2

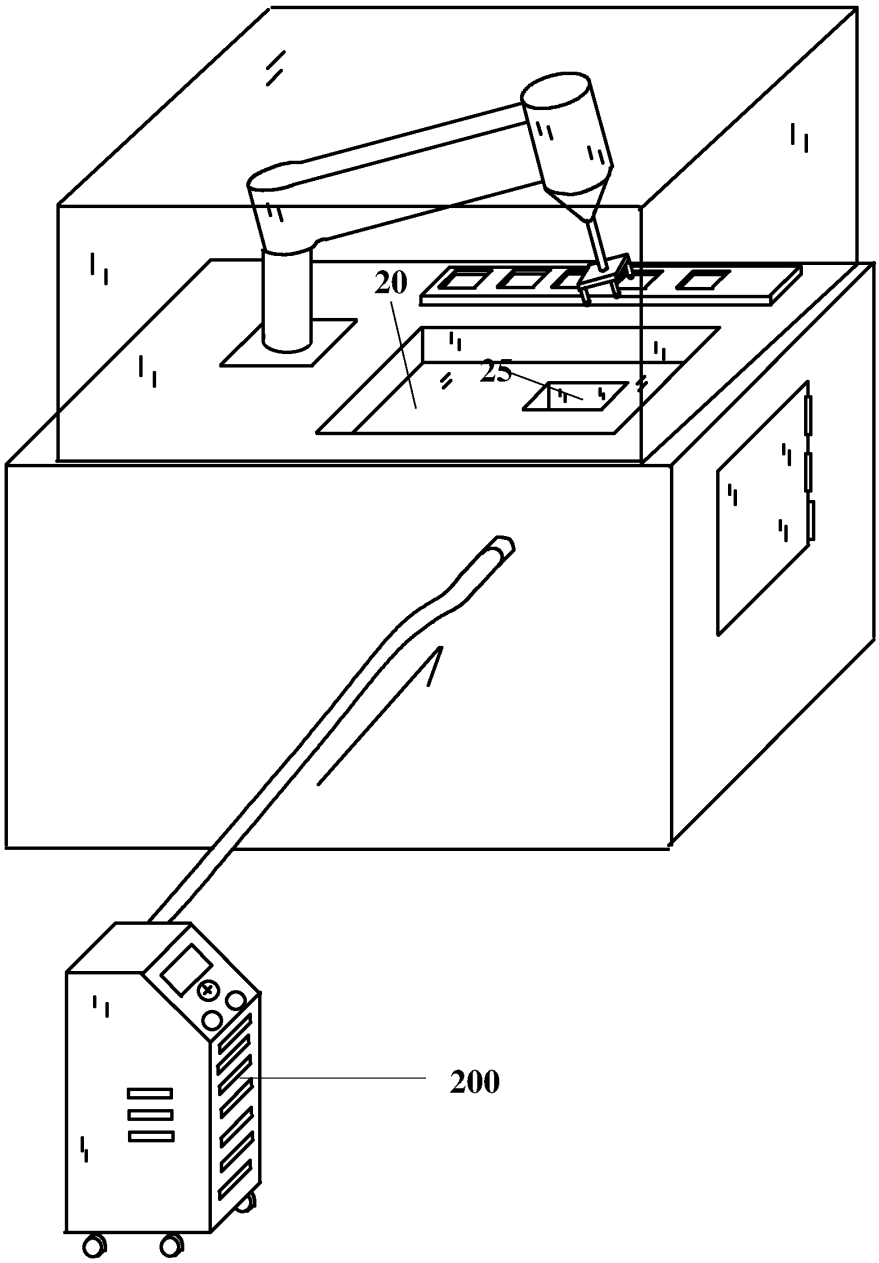

FIG. 3

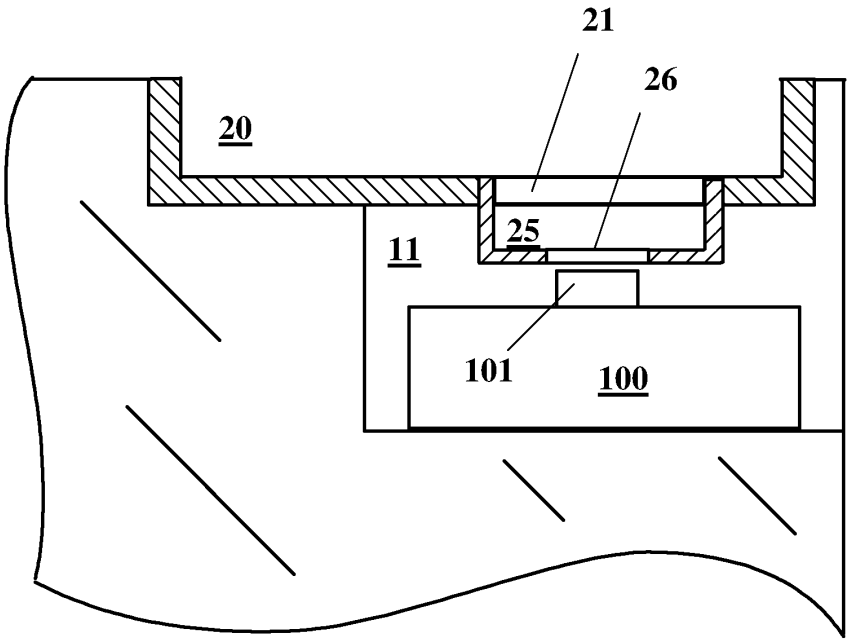
21
26
20
25
11
101
100

FIG. 4

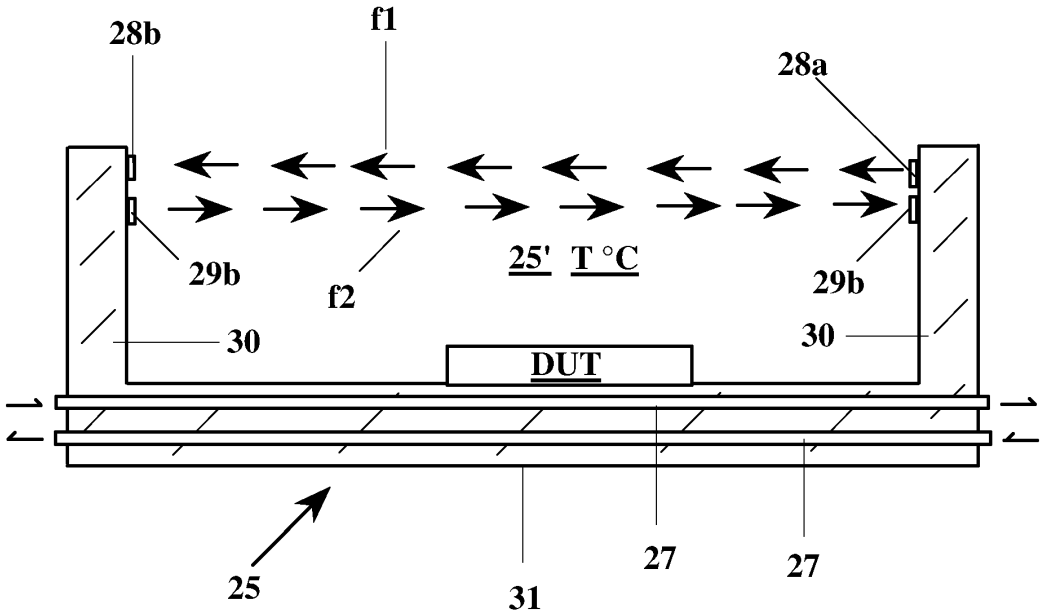
28b
f1
28a
29b
f2
25' T °C
29b
30
30
DUT
25
31
27
27