[図1]

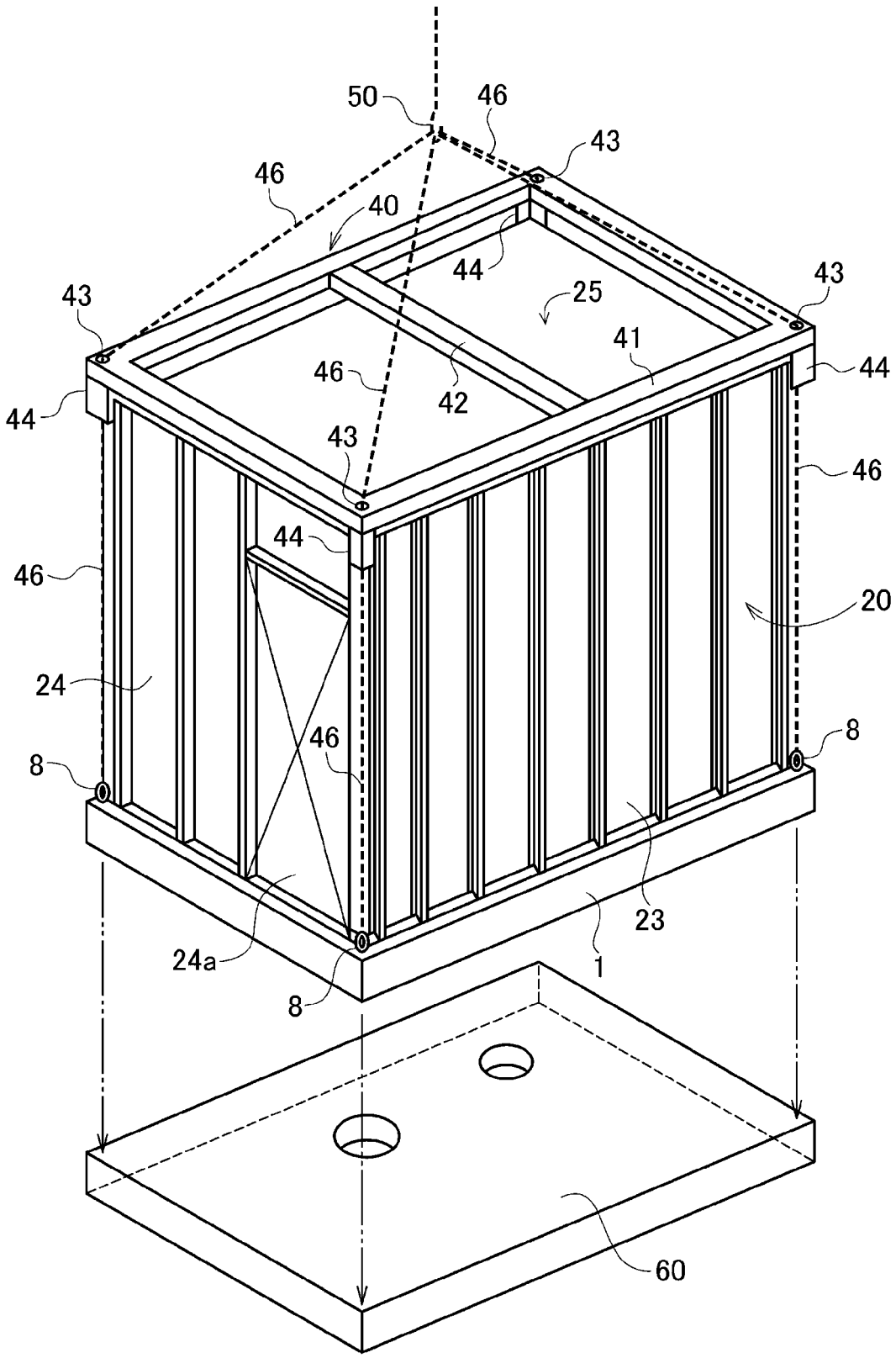
50
46
43
46
40
44
43
25
43
41
44
46
42
44
43
46
44
46
20
24
46
8
8
24a
23
1
8
60

[図2]

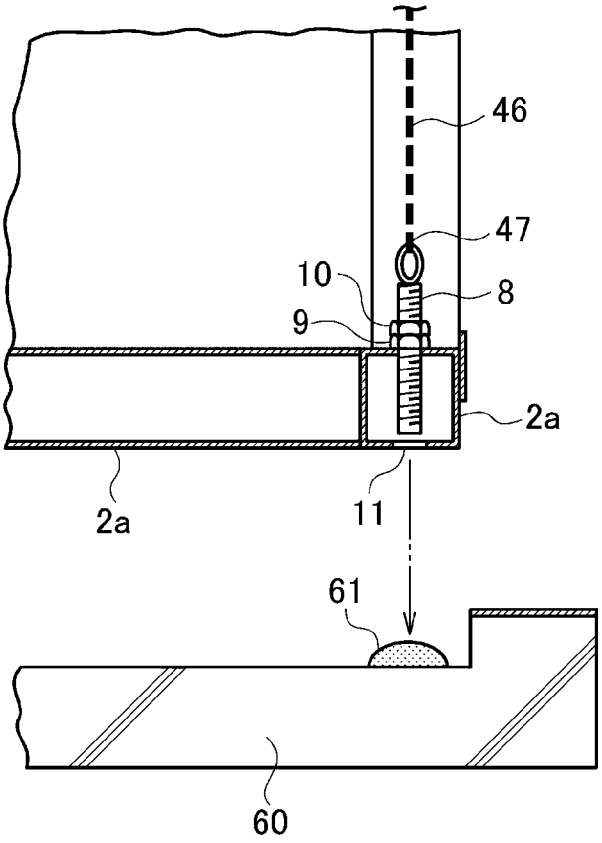

[図3]

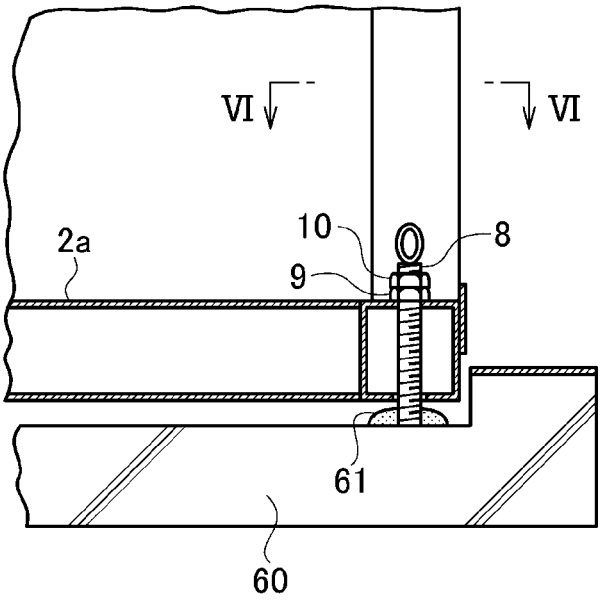

[図4]

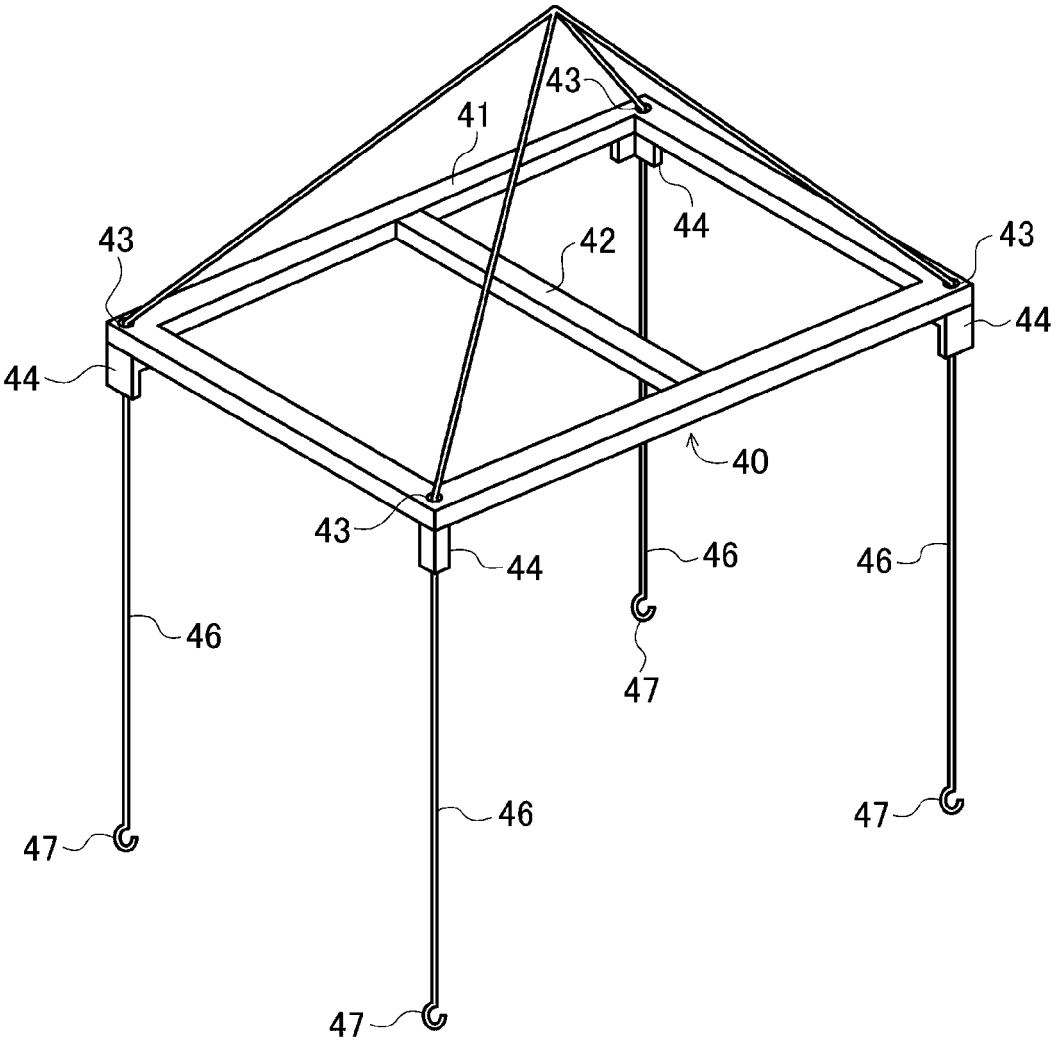
43
41
44
42
43
43
44
44
40
43
44
46
46
46
47
47
46
47
47

[図5]

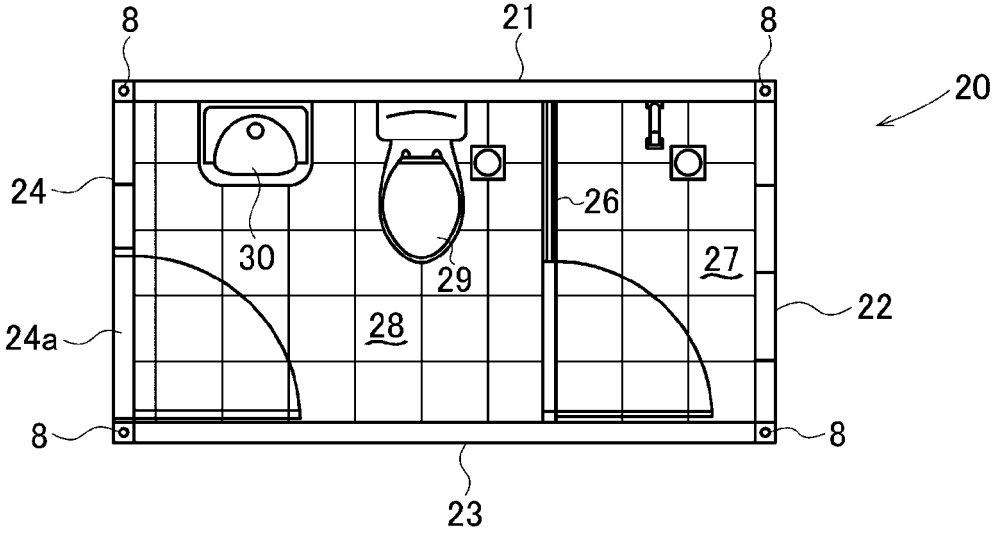
8
21
8
20
24
26
30
29
27
22
24a
28
8
8
23

[図6]

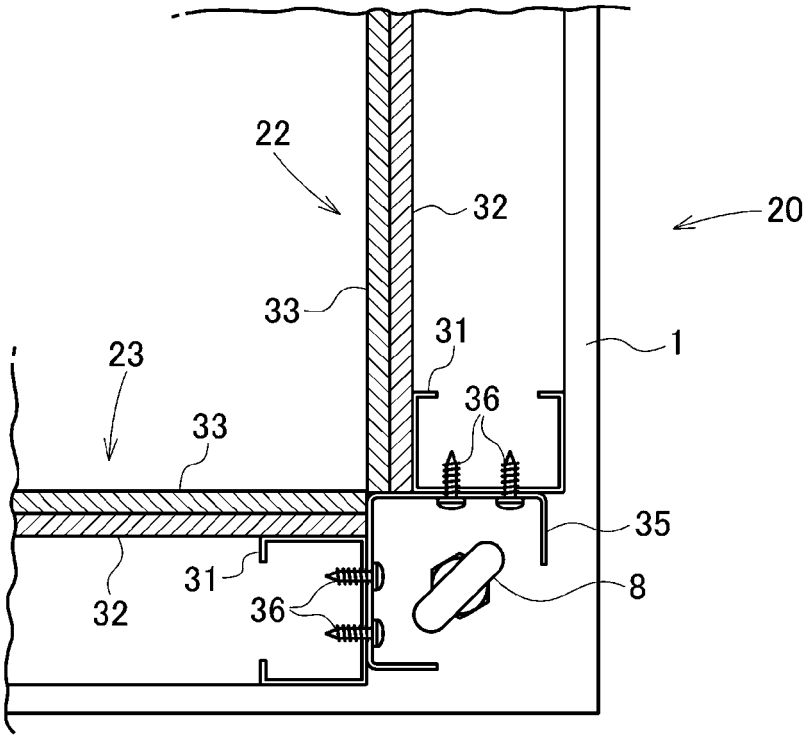

[図7]

