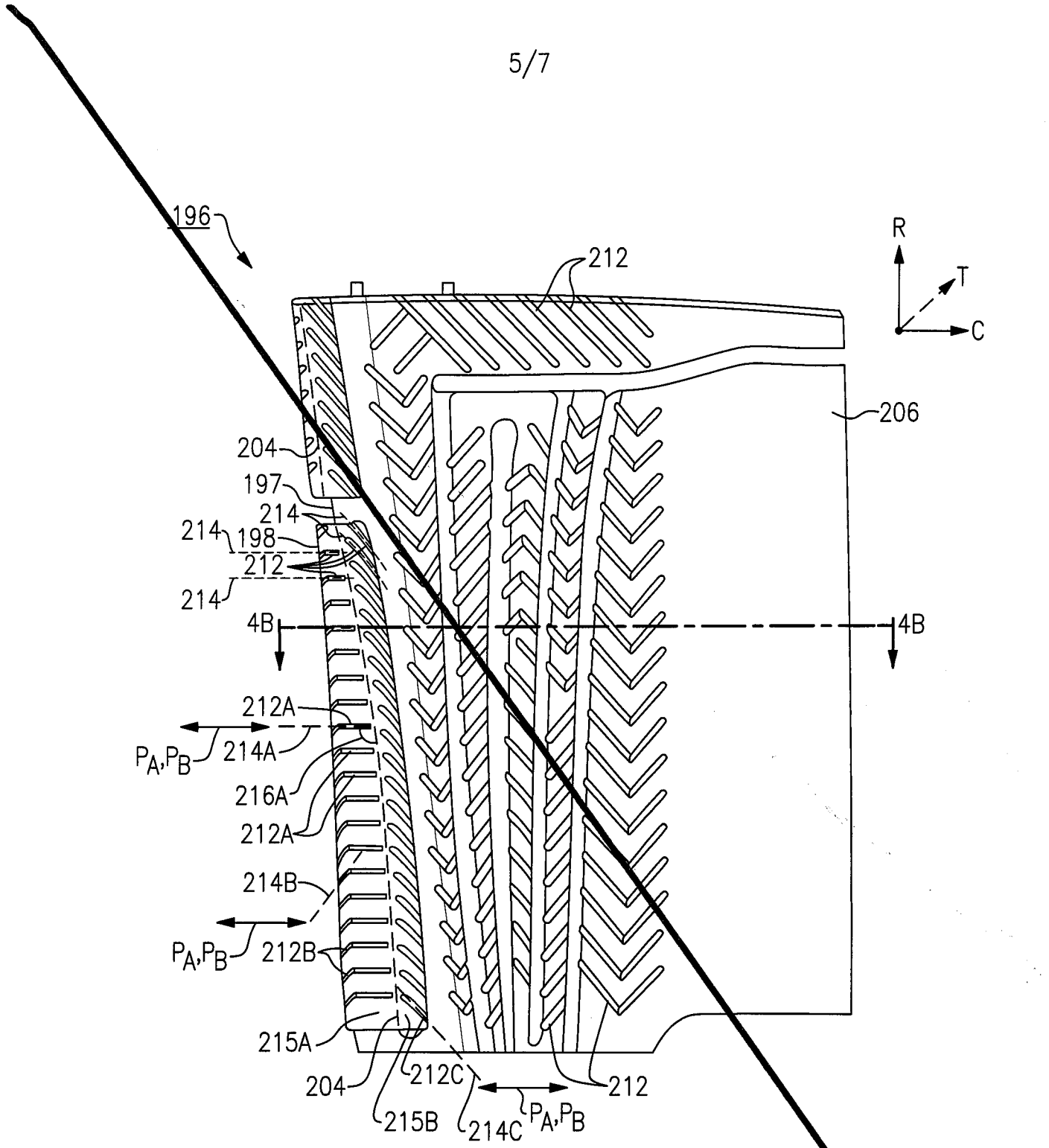
196
212
R
T
C
206
204
197
214
214
198
212
214
4B
4B
212A
P_A,P_B
214A
216A
212A
214B
P_A,P_B
212B
215A
204
212C
212
215B
214C
P_A,P_B

FIG.4A

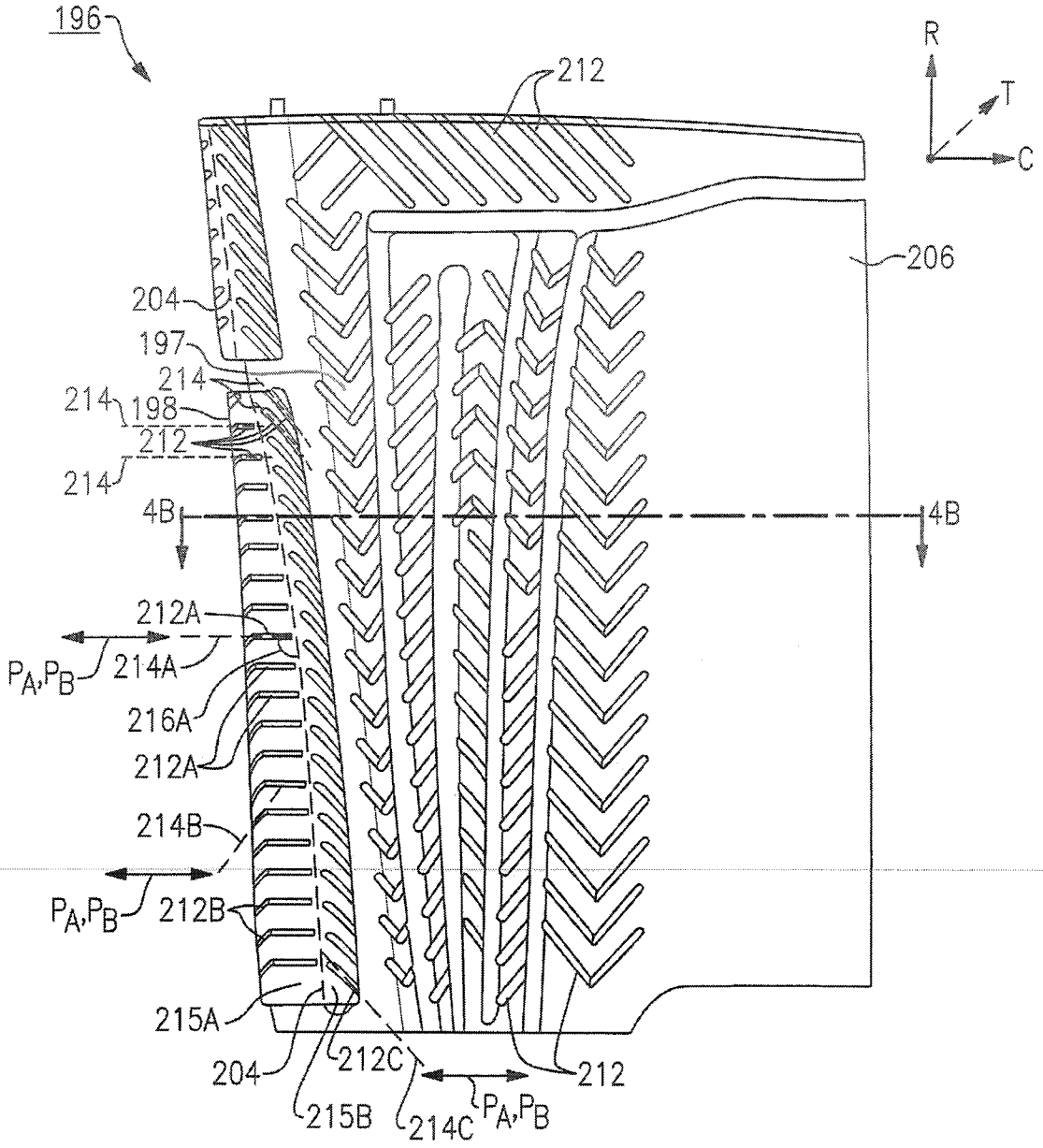
196
212
R
T
C
206
204
197
214
214
198
212
214
4B
4B
212A
P_A,P_B
214A
216A
212A
214B
P_A,P_B
212B
215A
204
212C
212
215B
214C
P_A,P_B

FIG.4A