Fig. 1

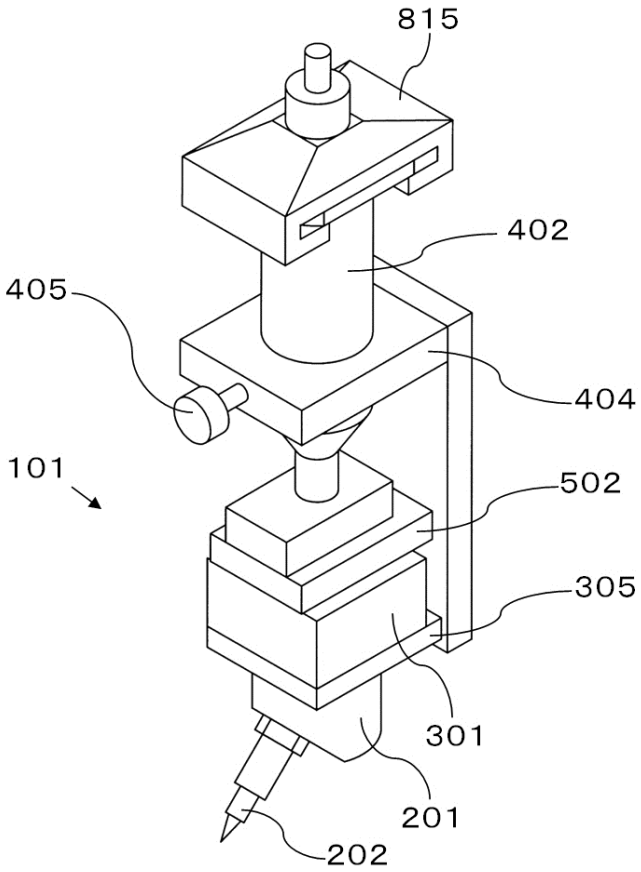

Fig.2

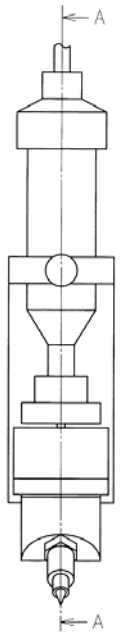

Fig.3

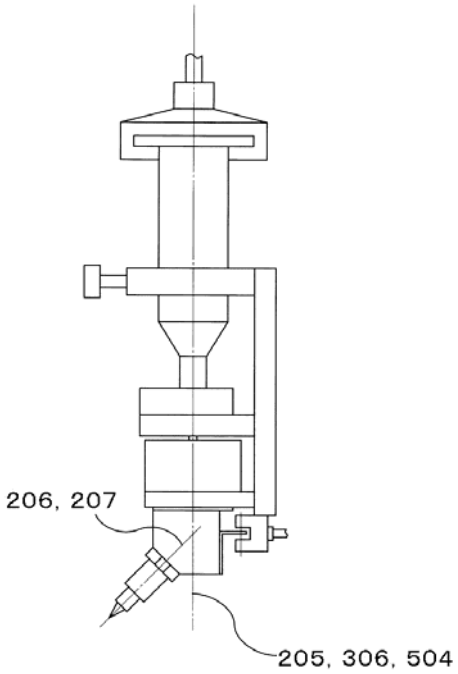

Fig.4

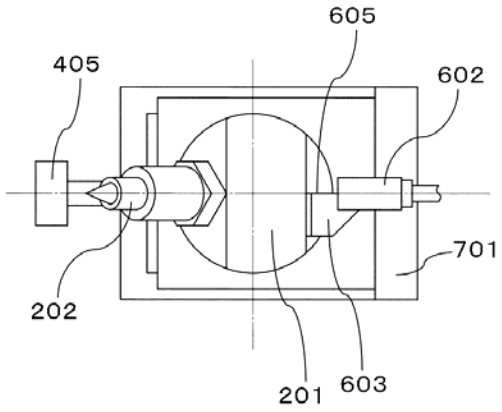

Fig.5

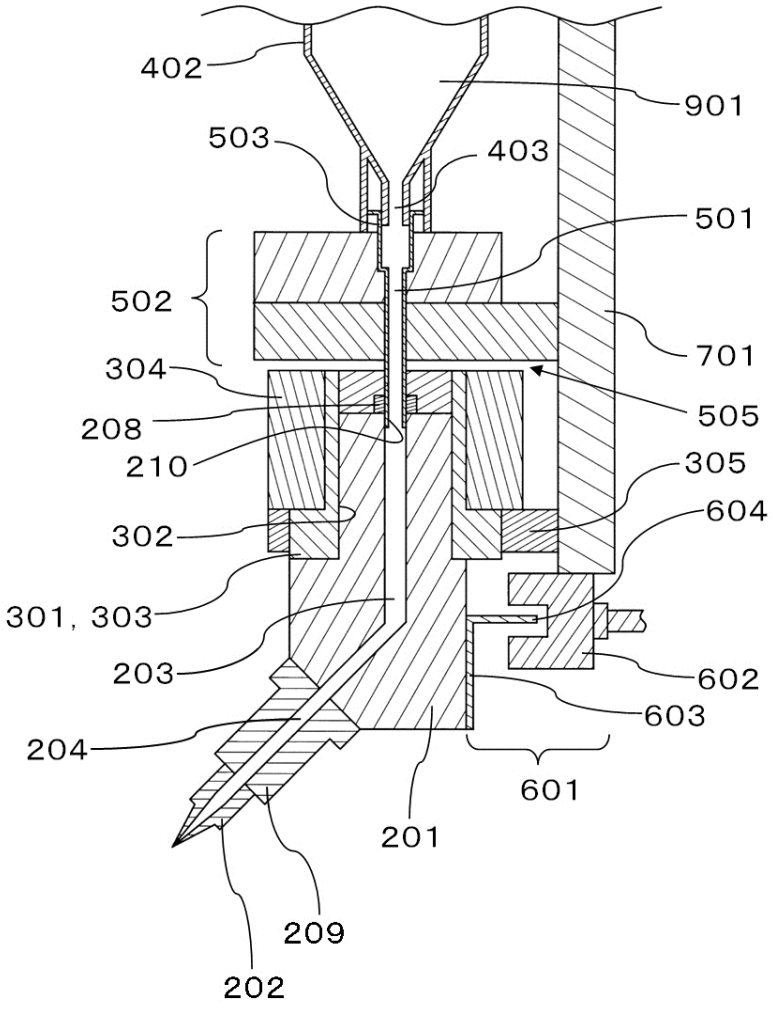
402
901
503
403
501
502
701
304
505
208
210
305
604
302
301, 303
203
602
603
204
601
201
209
202

Fig.6

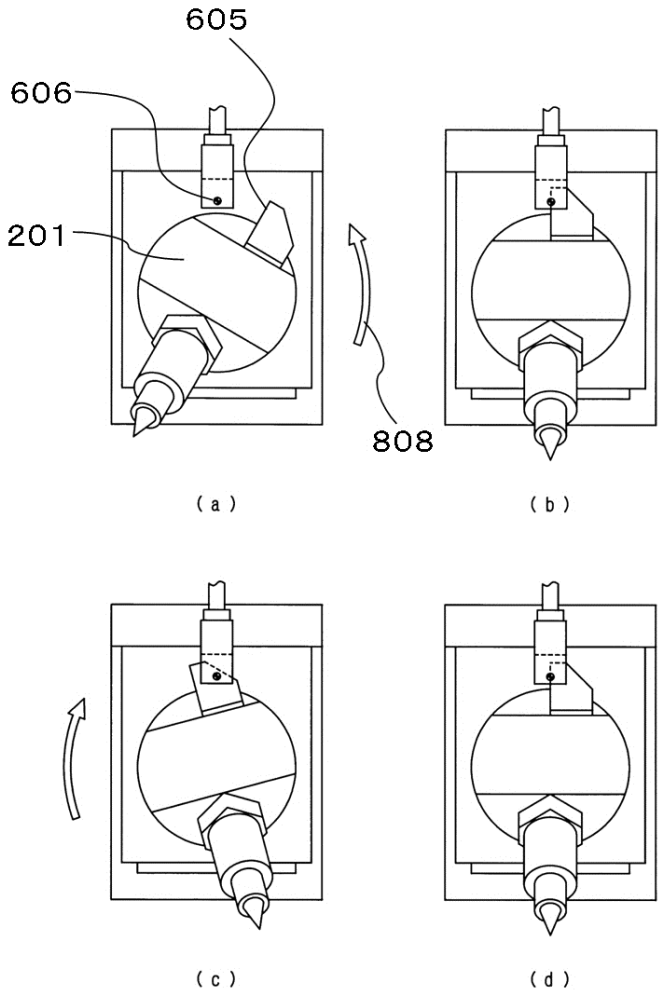

Fig.7

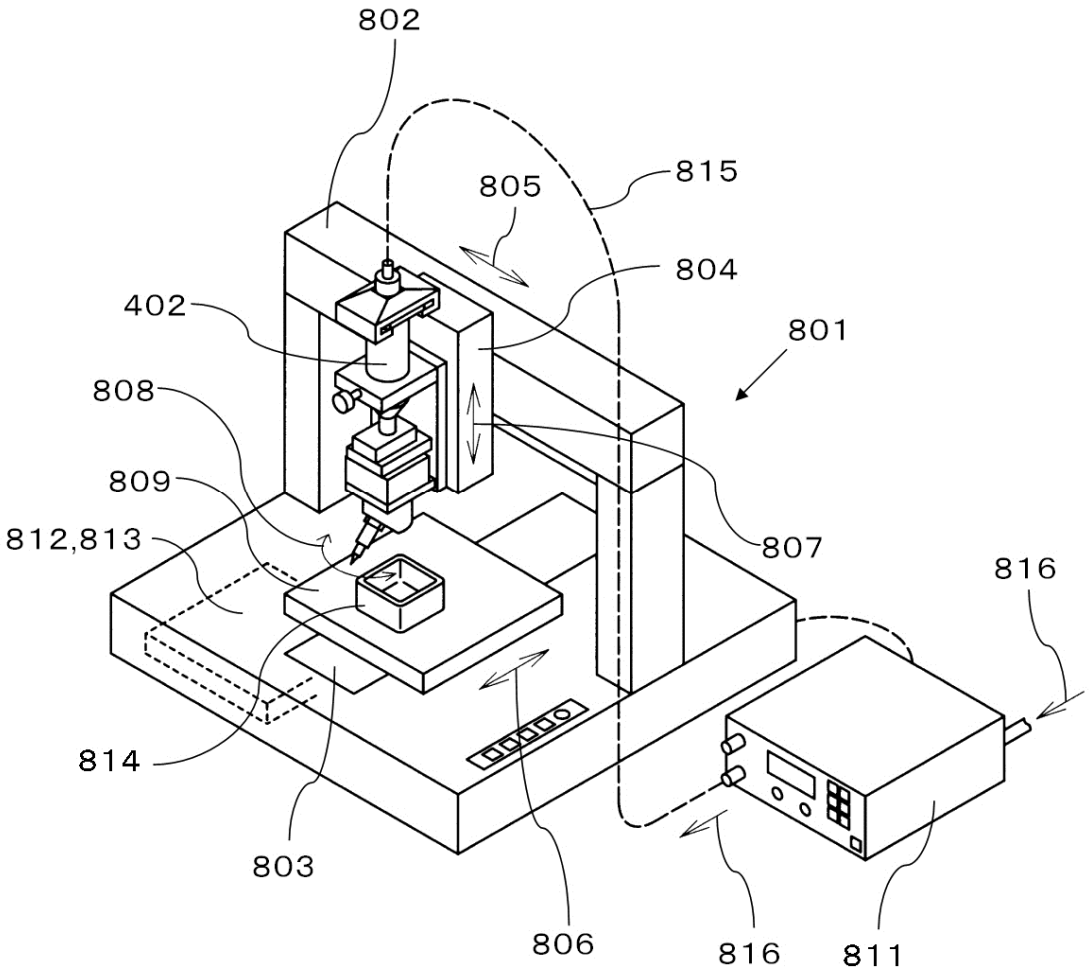
802
815
805
804
402
801
808
809
807
812,813
816
814
803
806
816
811

Fig.8

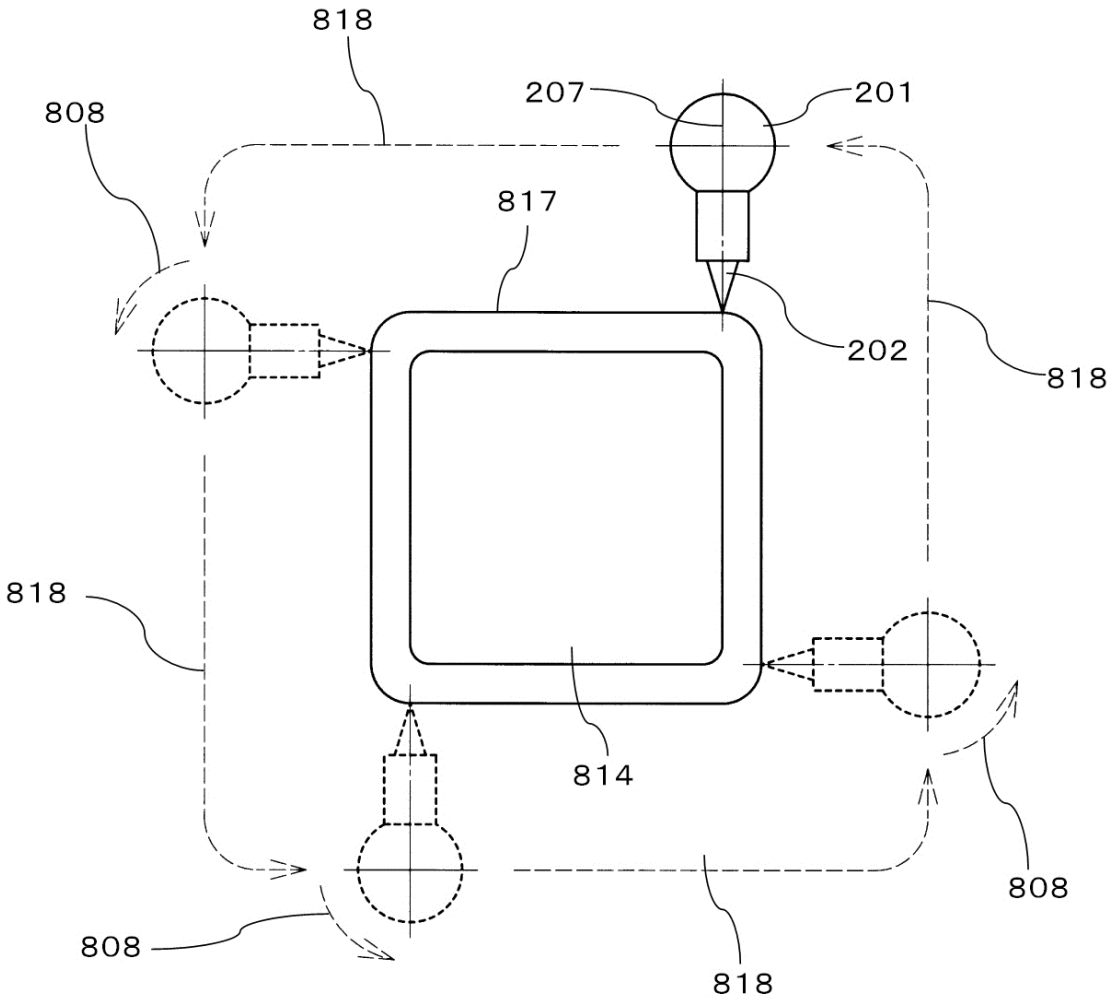

Fig.9

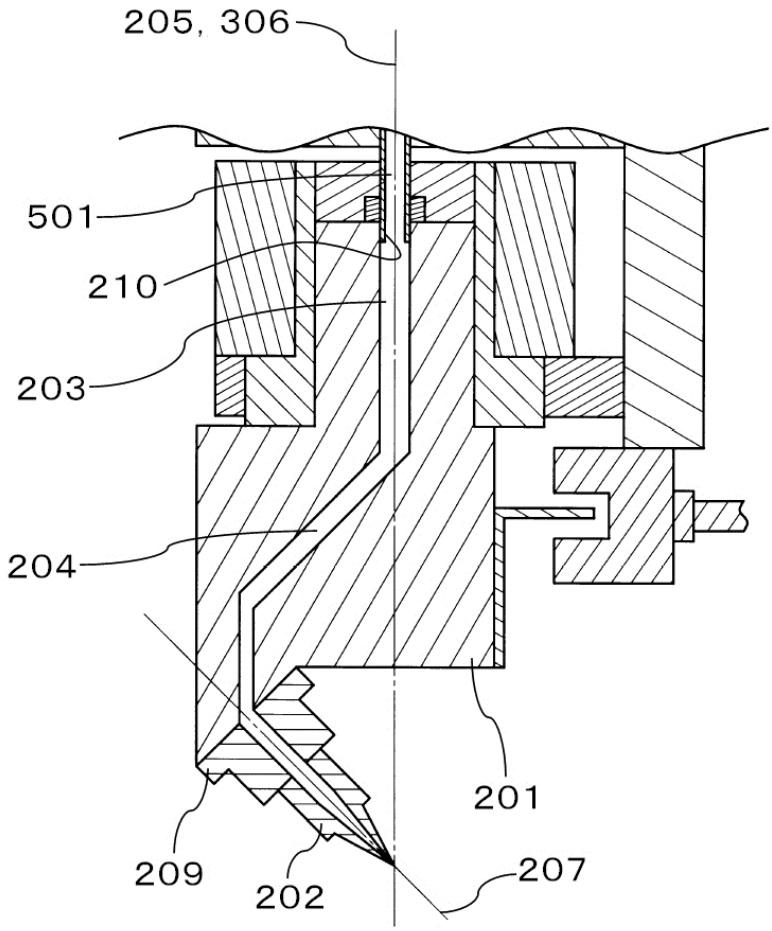

Fig. 1

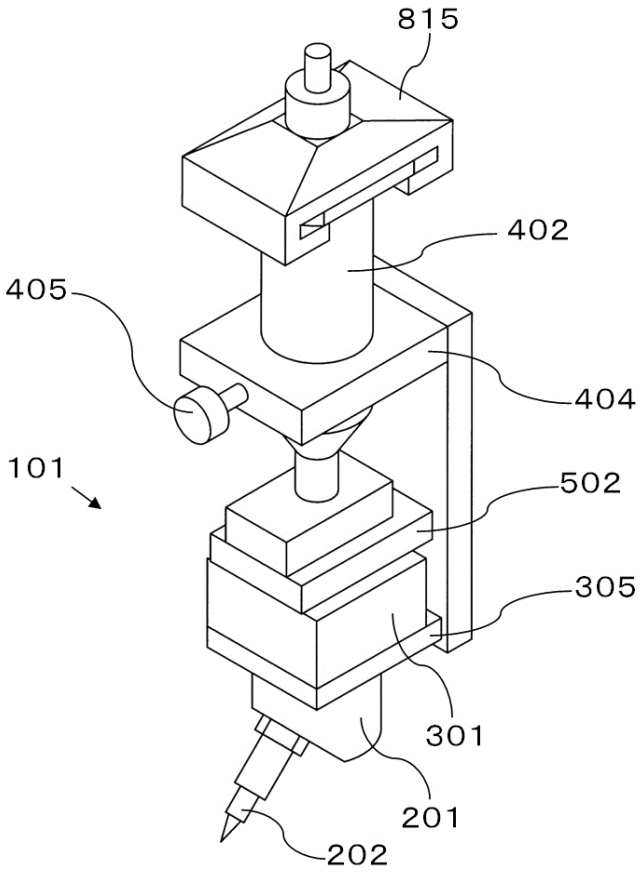

Fig.2

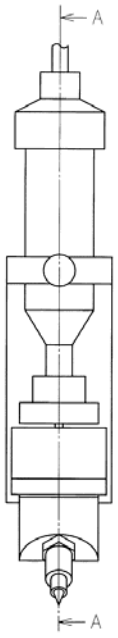

Fig.3

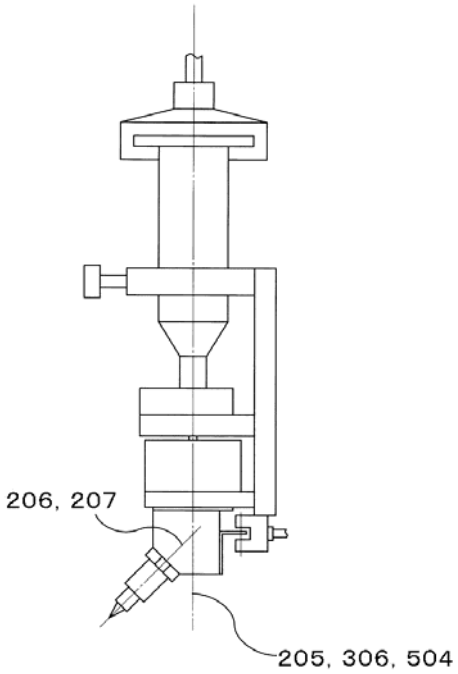

Fig.4

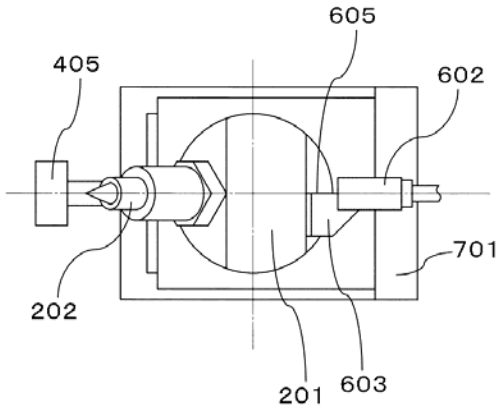

Fig.5

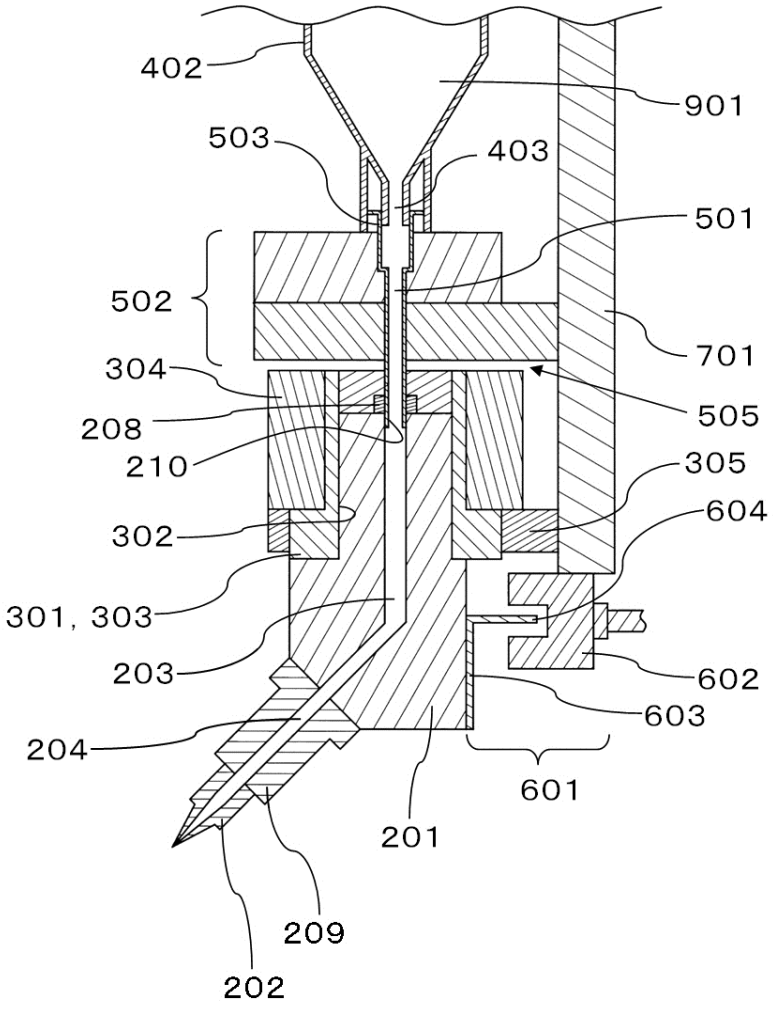
402
901
503
403
501
502
701
304
505
208
210
305
604
302
301, 303
203
602
603
204
601
201
209
202

Fig.6

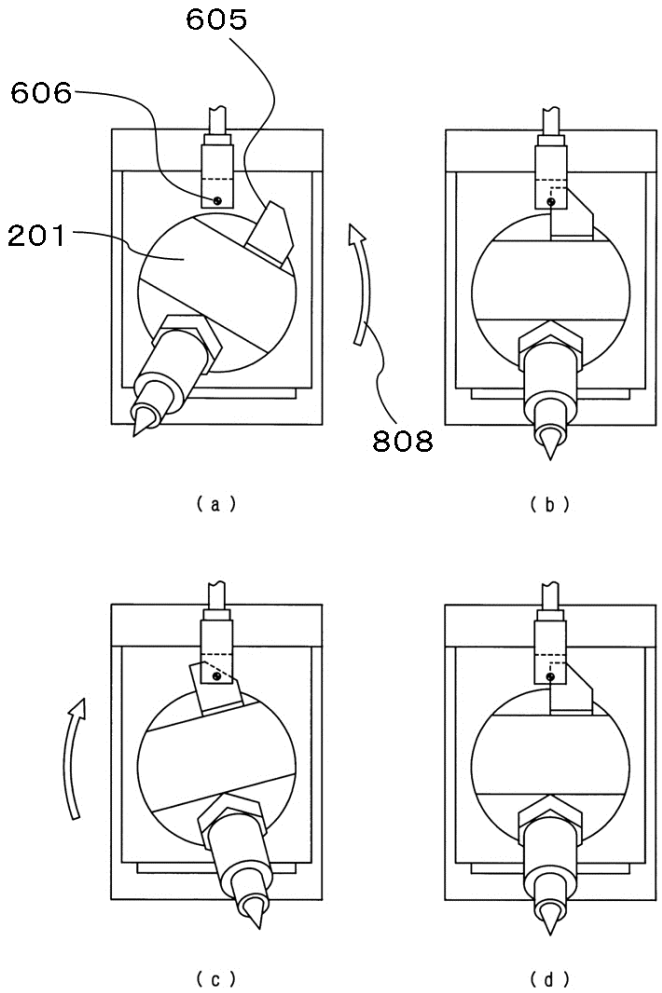

Fig.7

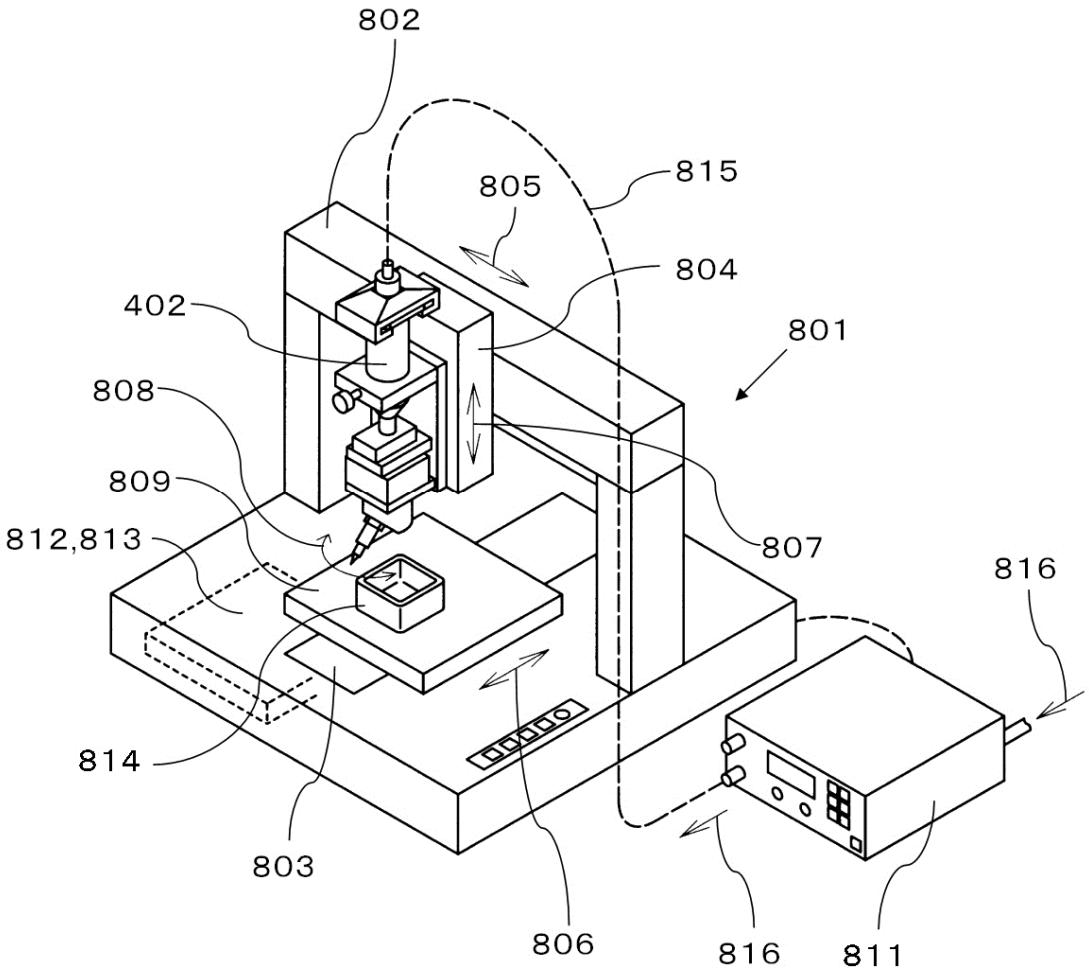
802
815
805
804
402
801
808
809
807
812,813
816
814
803
806
816
811

Fig.8

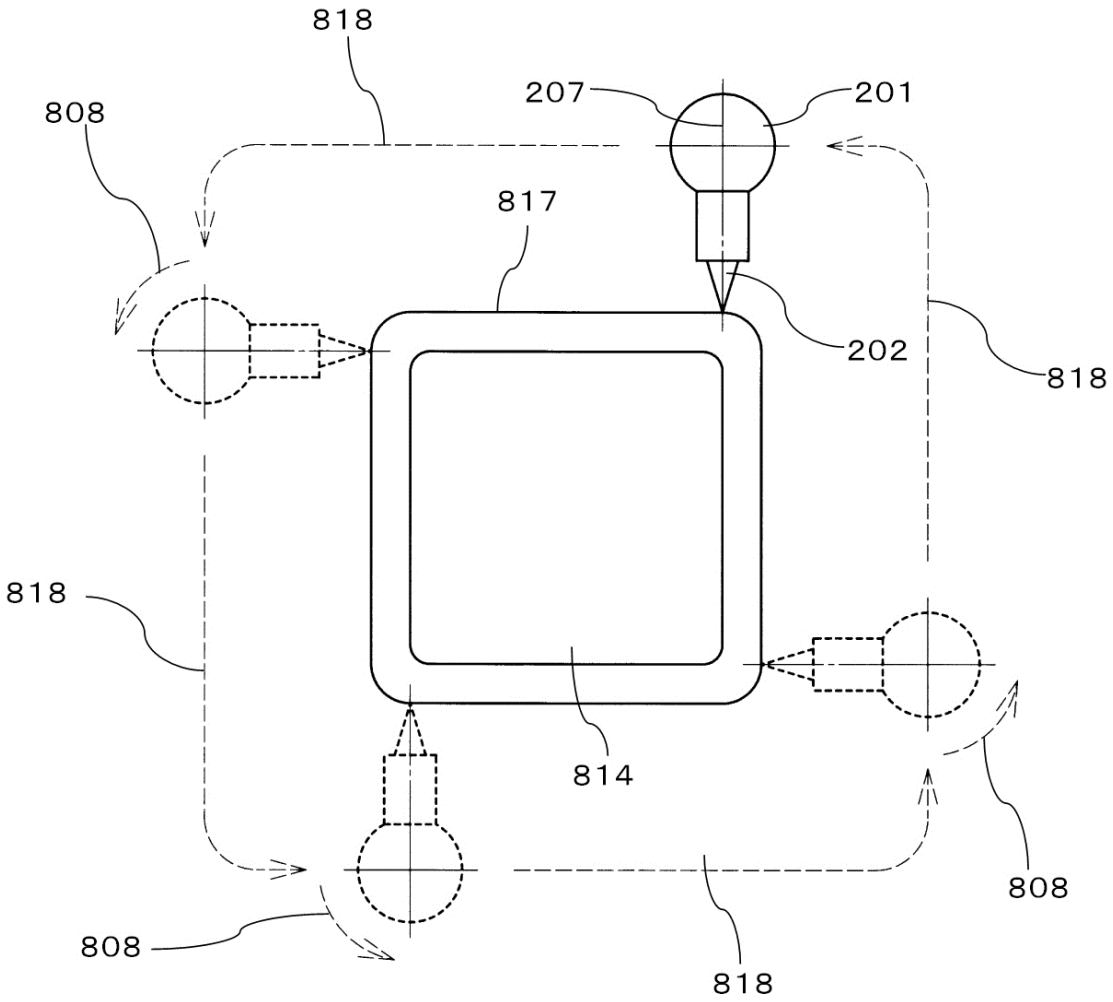

Fig.9

