[図1]

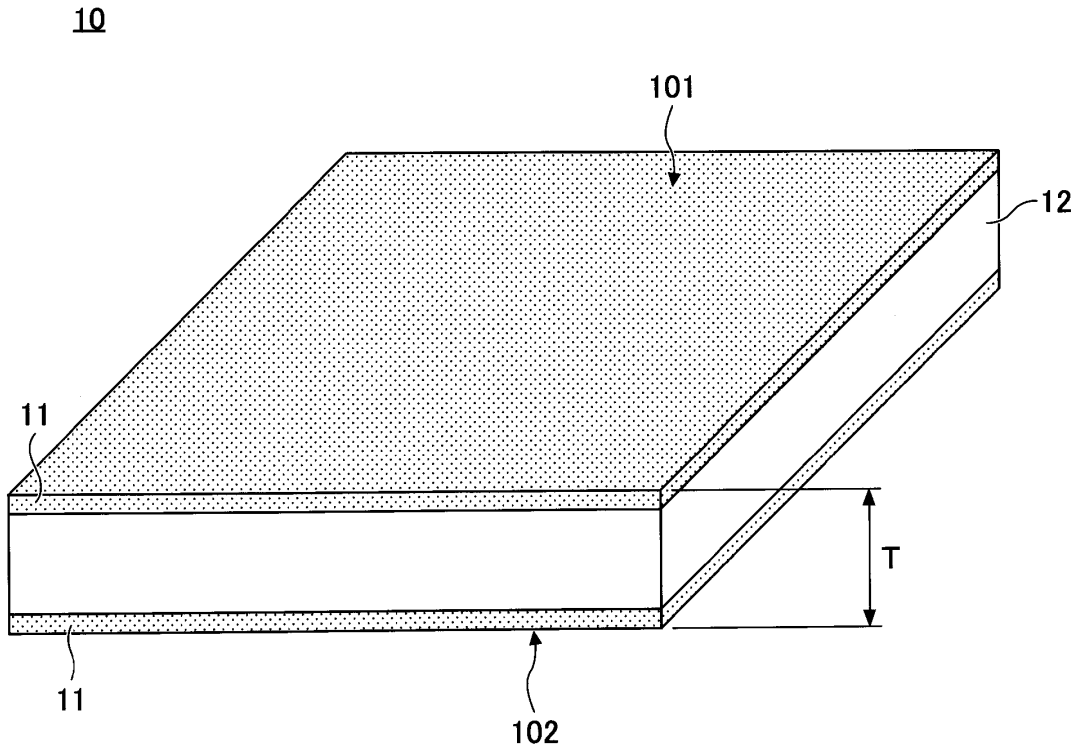

[図2]

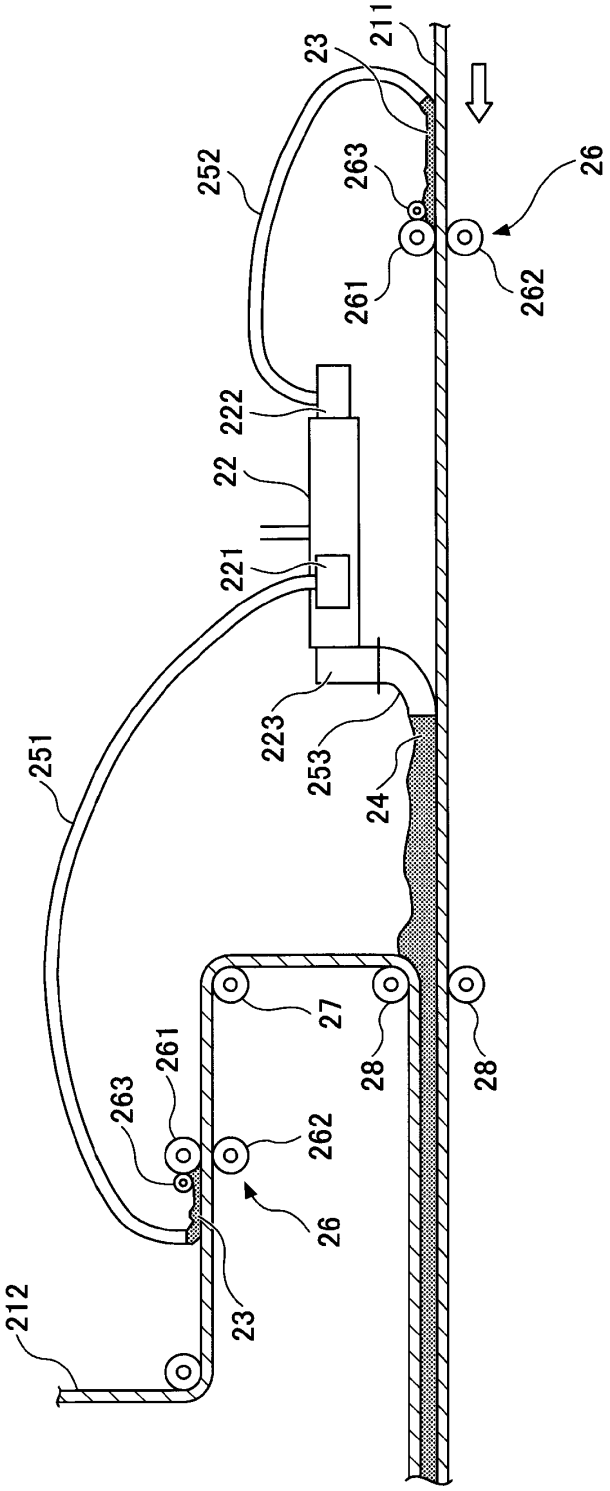
211
23
252
263
26
261
262
222
22
221
251
223
253
24
27
28
28
261
263
262
26
23
212