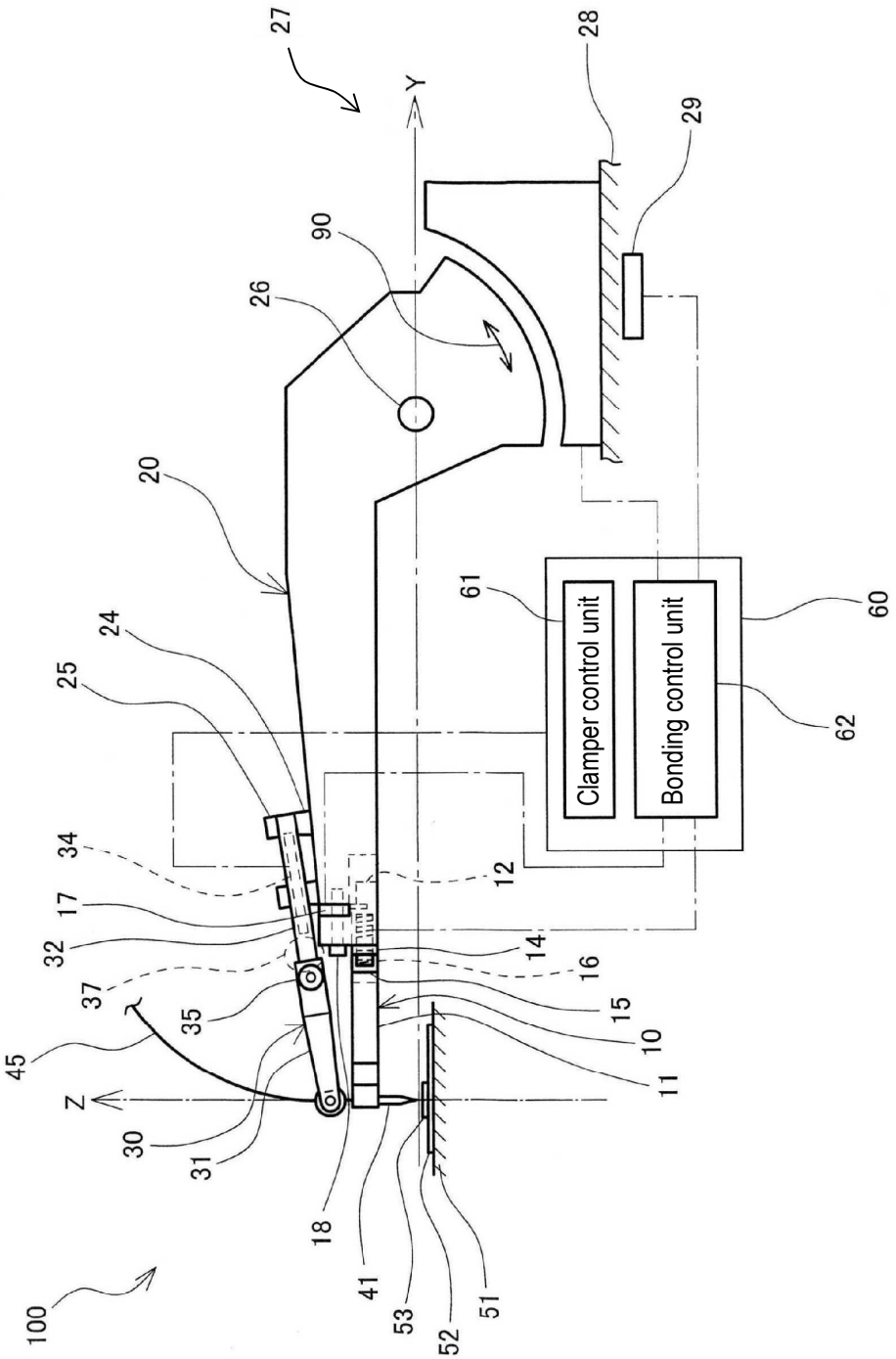
27
Y
28
29
90
26
20
61
60
24
25
Clamper control unit
Bonding control unit
62
34
12
17
32
14
16
37
35
15
10
45
11
Z
30
31
18
41
53
52
51
100

FIG. 1

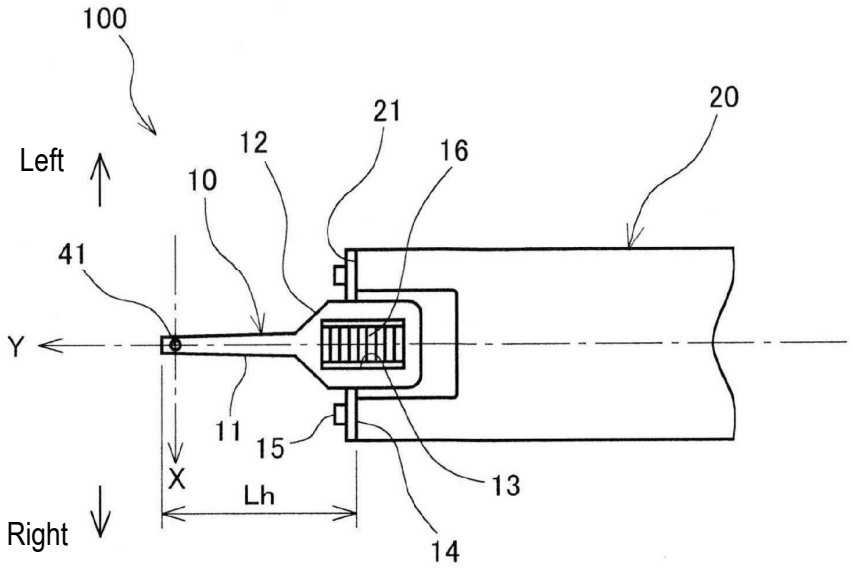
100
Left
12
21
16
20
10
41
Y
11
15
13
X
Lh
Right
14

FIG. 2A

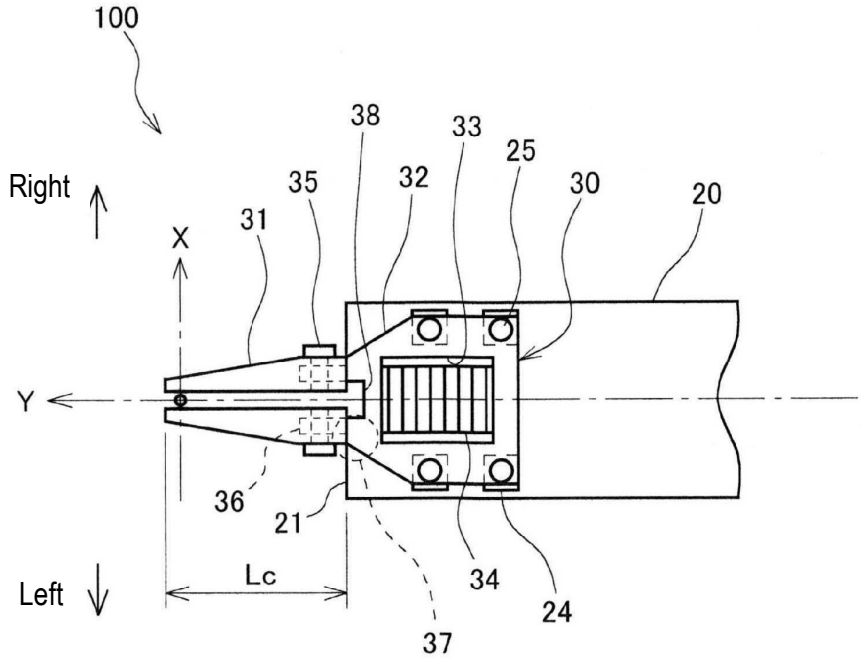
100
38
33
25
Right
35
32
30
20
31
X
Y
36
21
Lc
34
24
Left
37

FIG. 2B

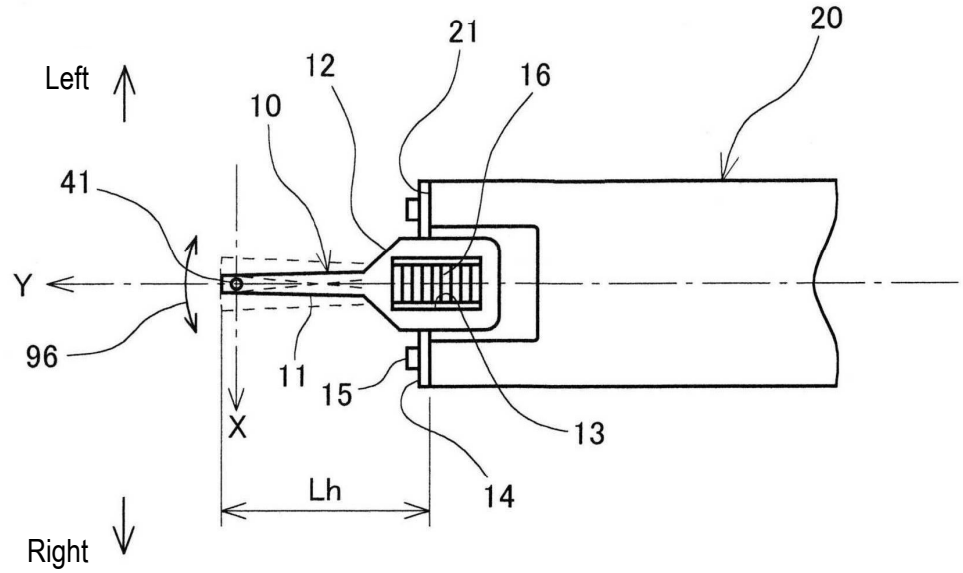
Left
Right
Y
X
Lh
41
96
10
12
21
16
20
11
15
13
14

FIG. 6A

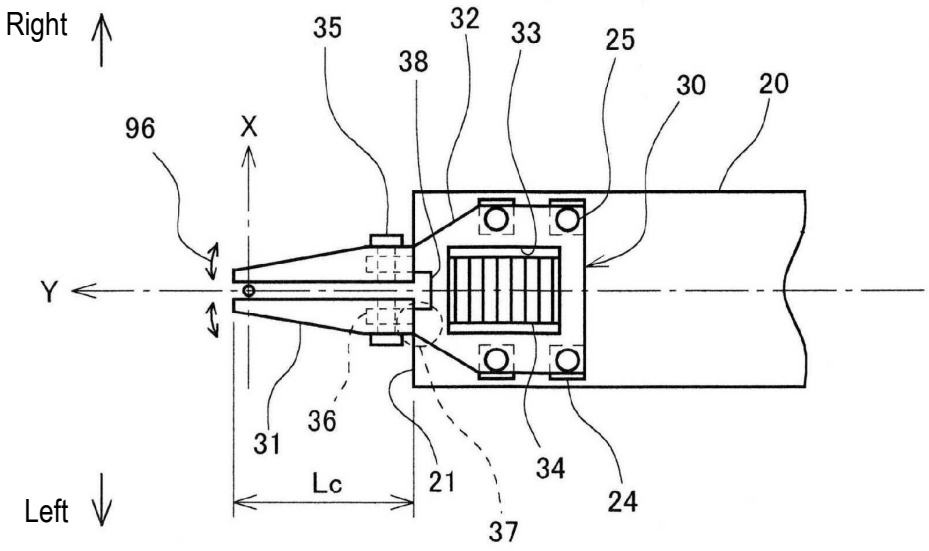
Right
Left
Y
X
Lc
96
35
38
32
33
25
30
20
31
36
21
34
24
37

FIG. 6B