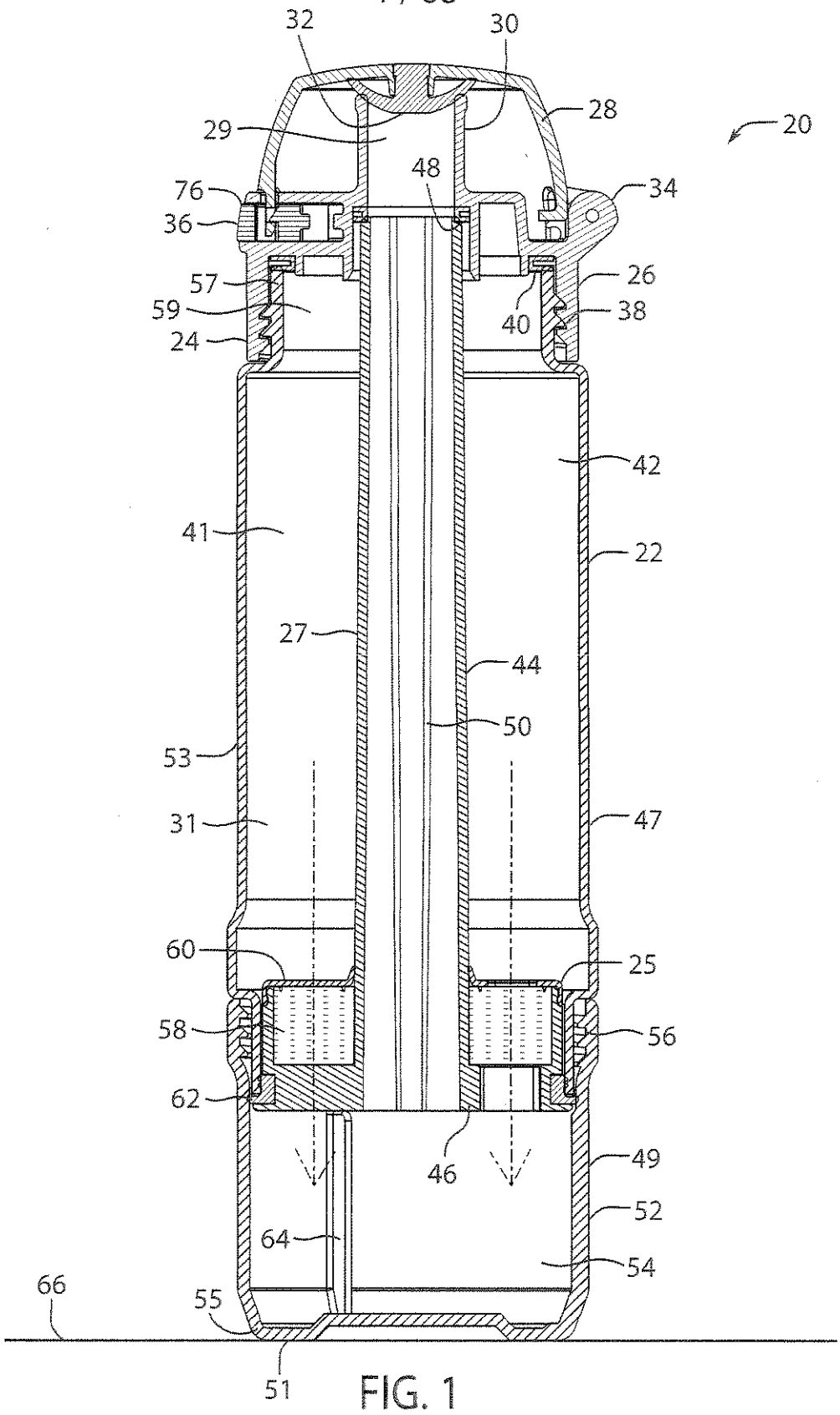
32
30
28
20
29
48
34
76
36
57
26
59
40
38
24
42
41
22
27
44
50
53
31
47
60
25
58
56
62
46
49
52
64
54
66
55
51

FIG. 1

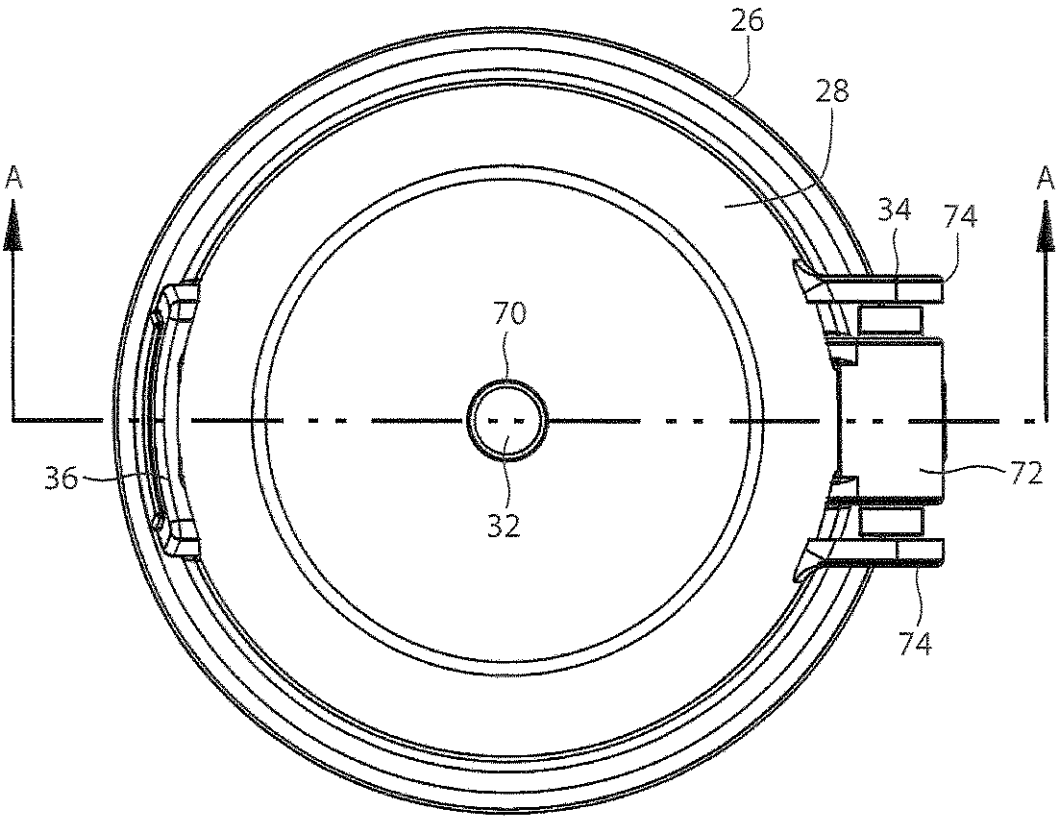

FIG. 2

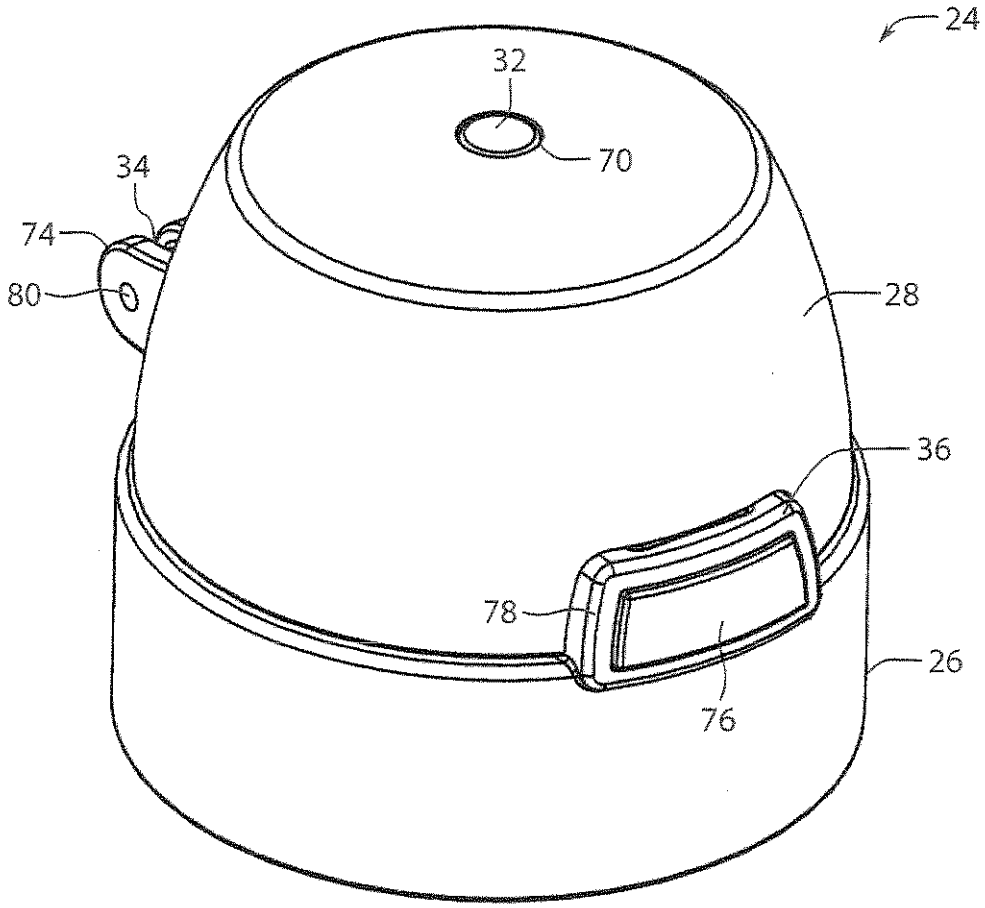

FIG. 3

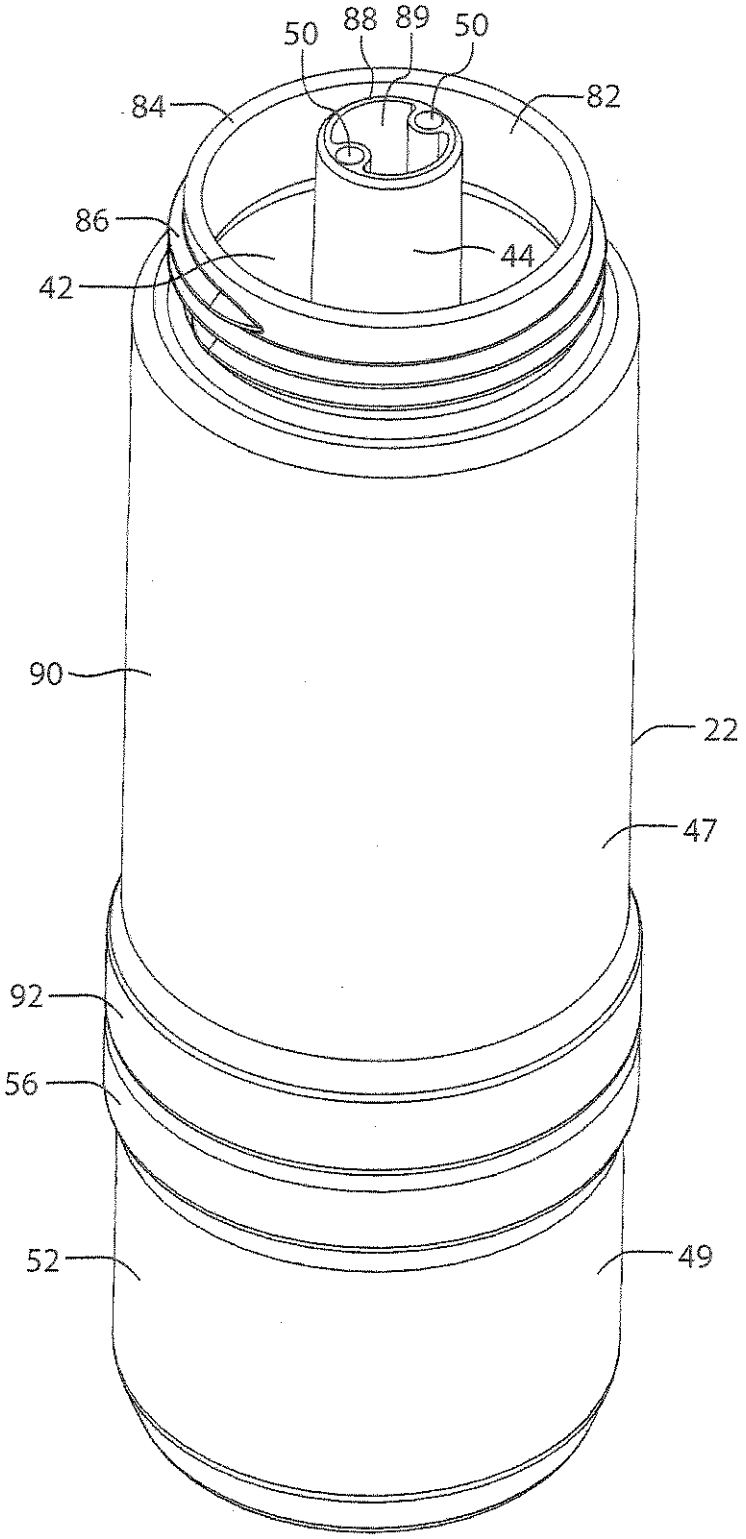

FIG. 4

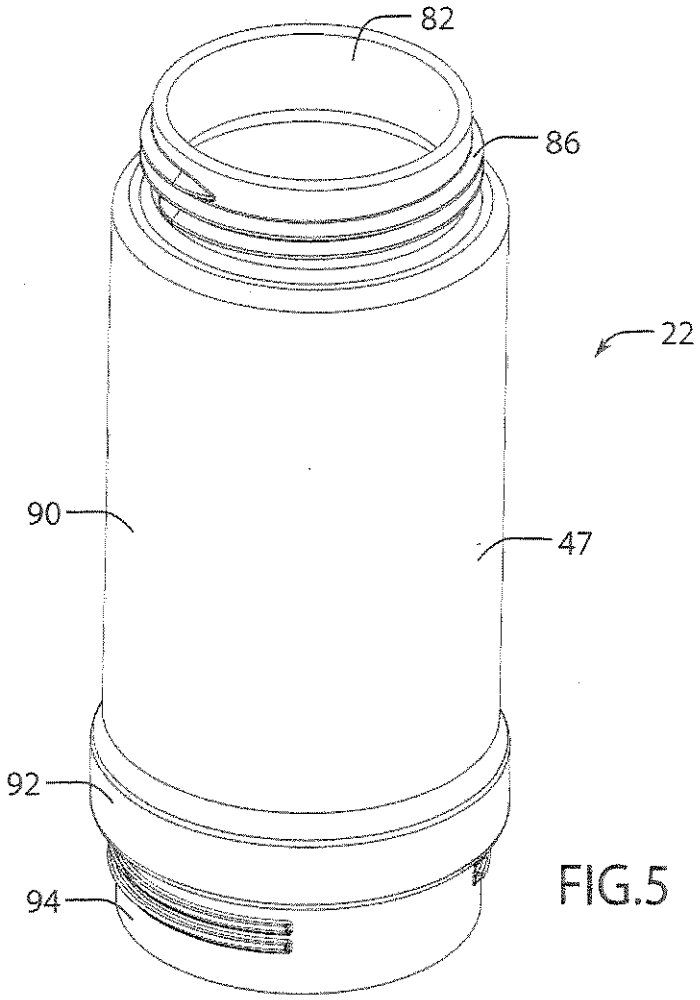

FIG.5

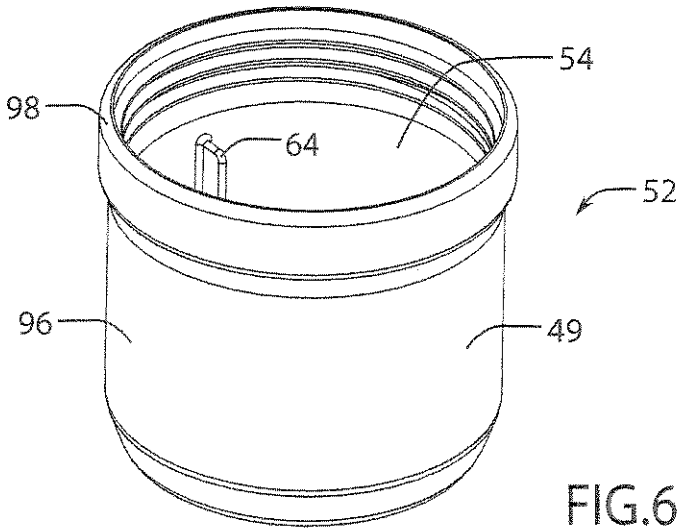

FIG.6

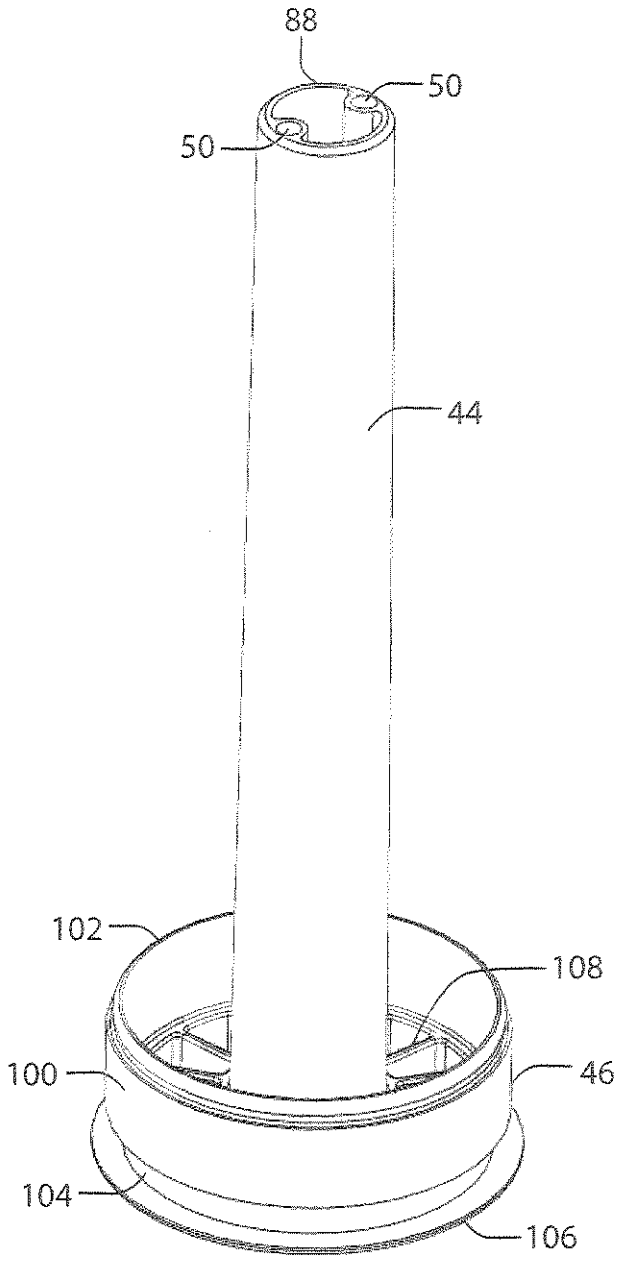

FIG.7

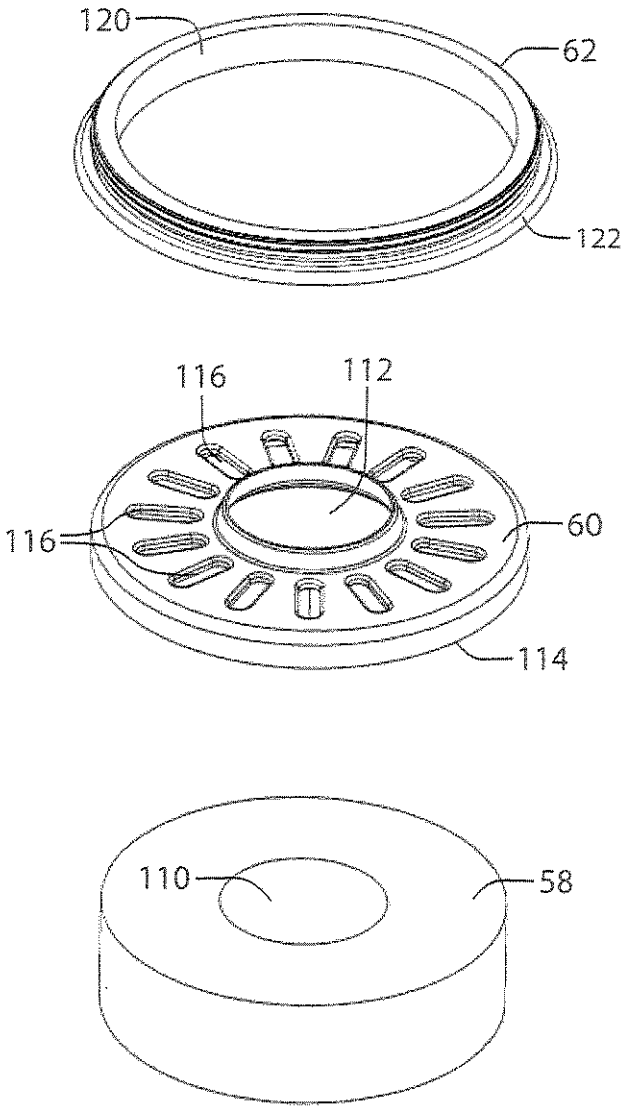

FIG.8

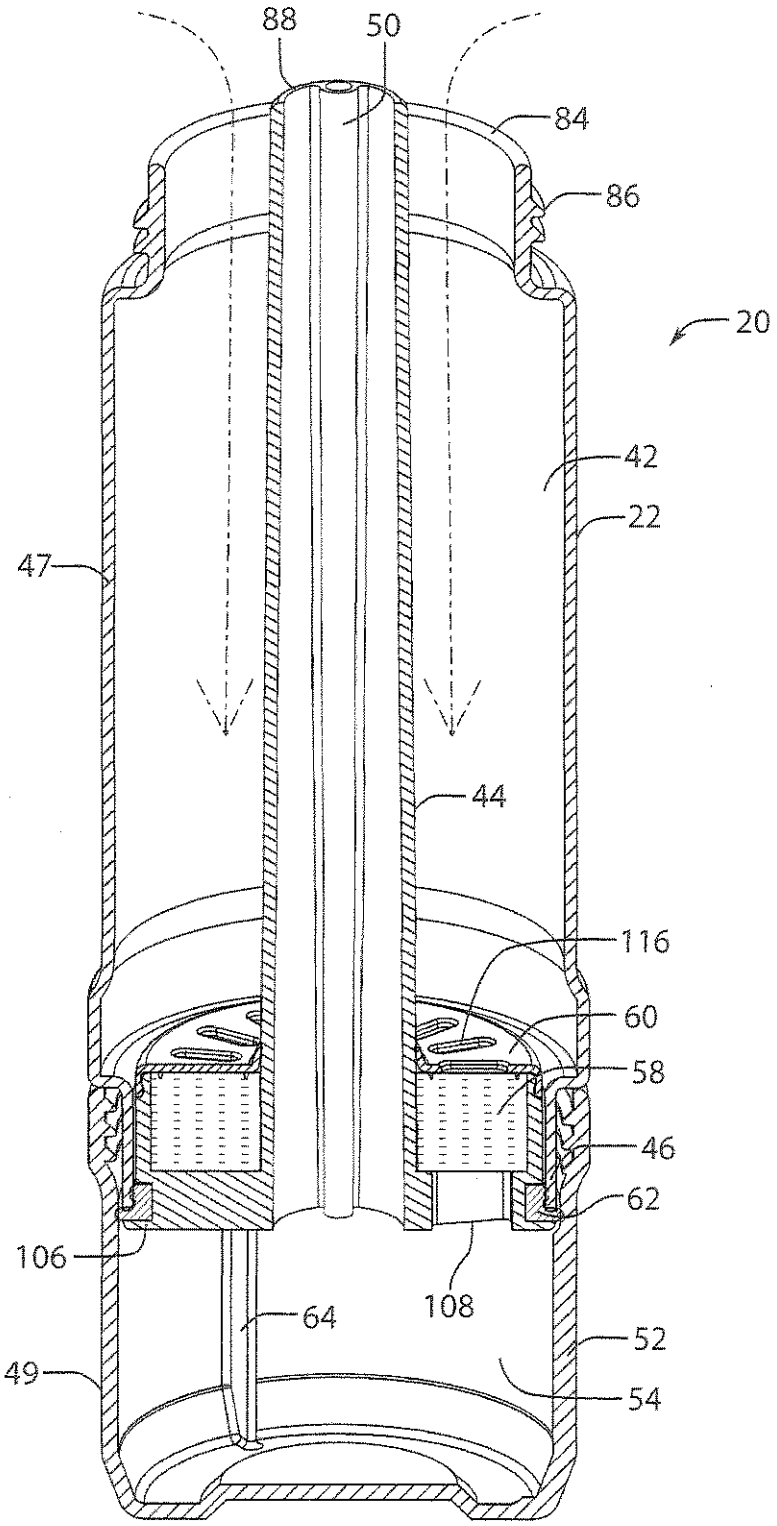

FIG.9

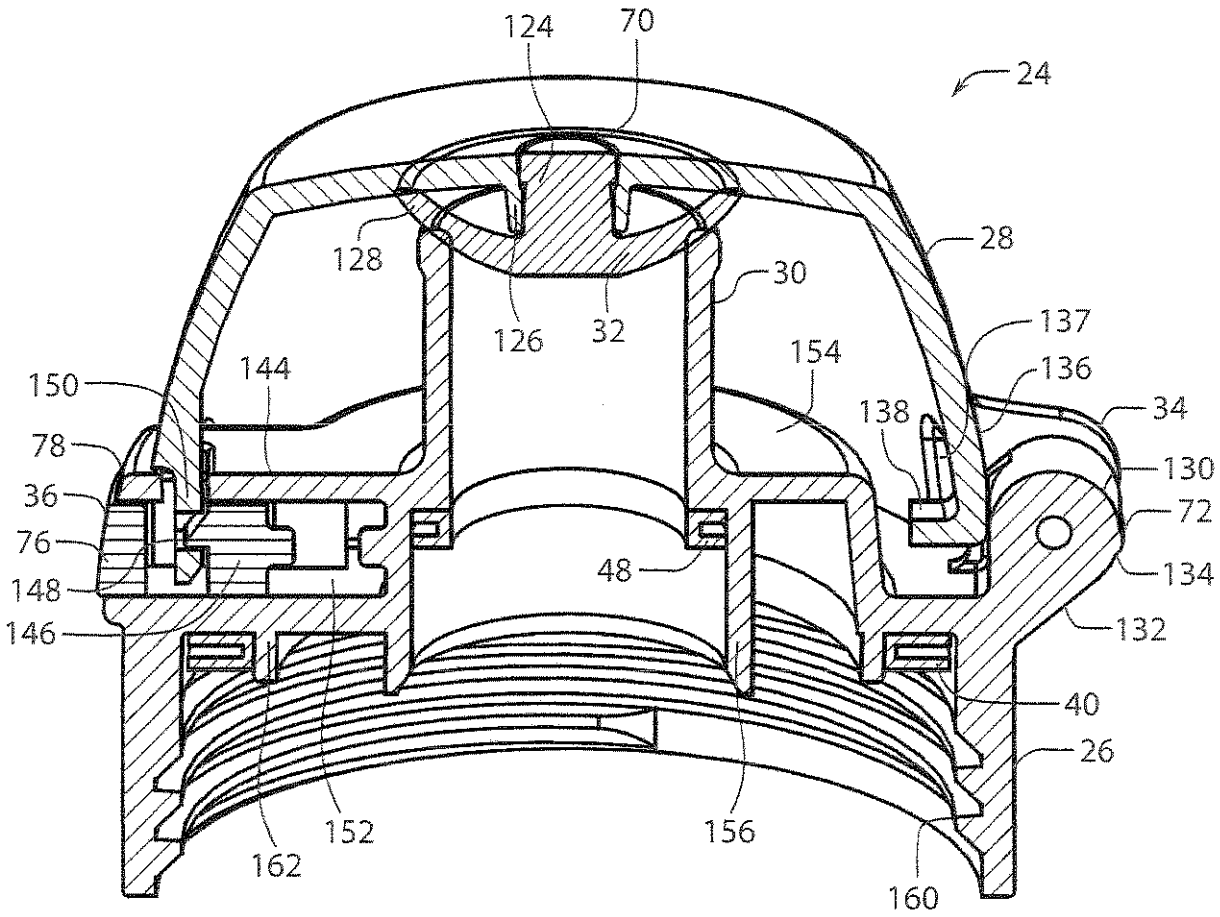
124
70
24
128
28
30
126
32
137
154
136
144
150
138
34
78
130
36
72
76
48
134
148
132
146
40
26
152
156
162
160

FIG.10

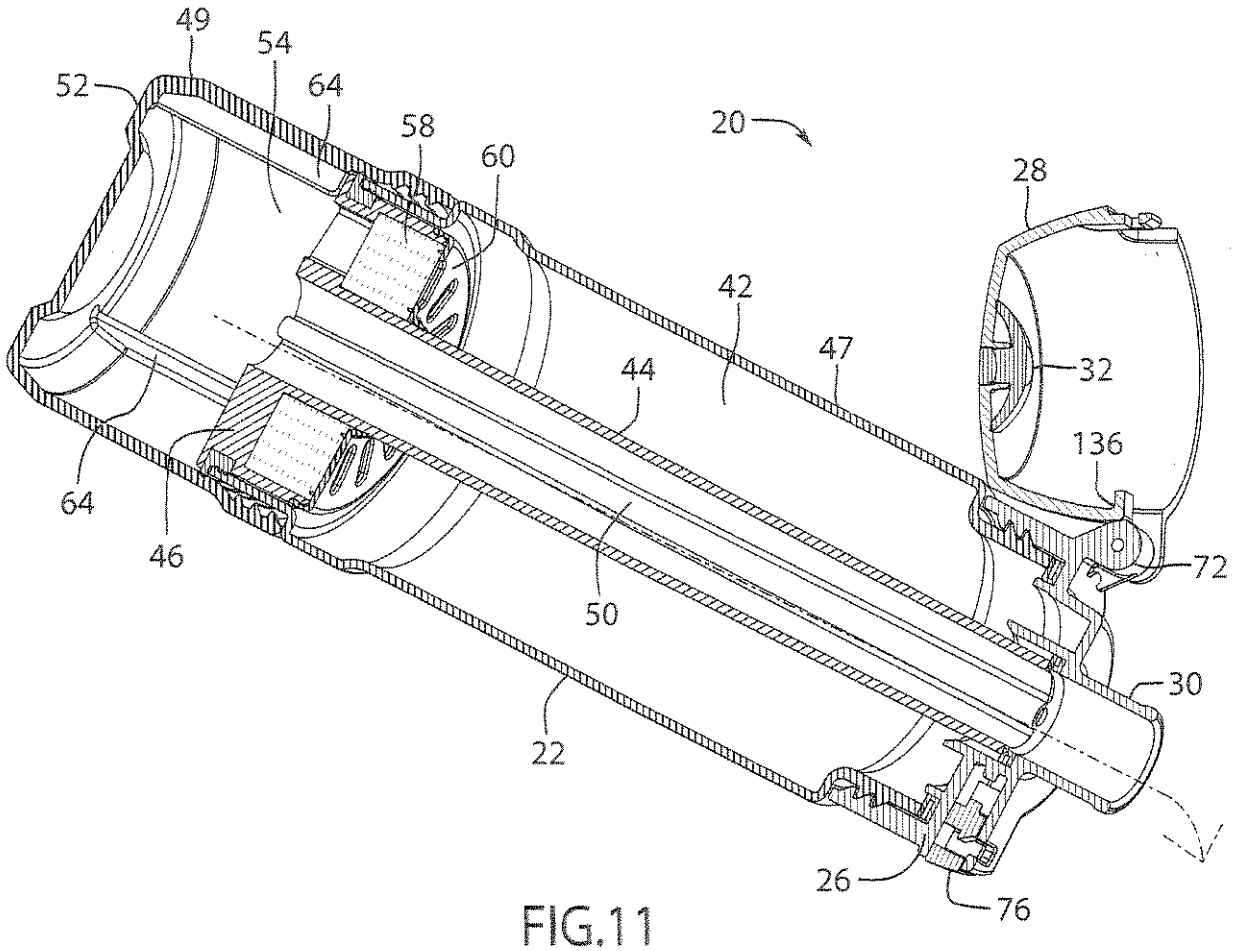

FIG.11

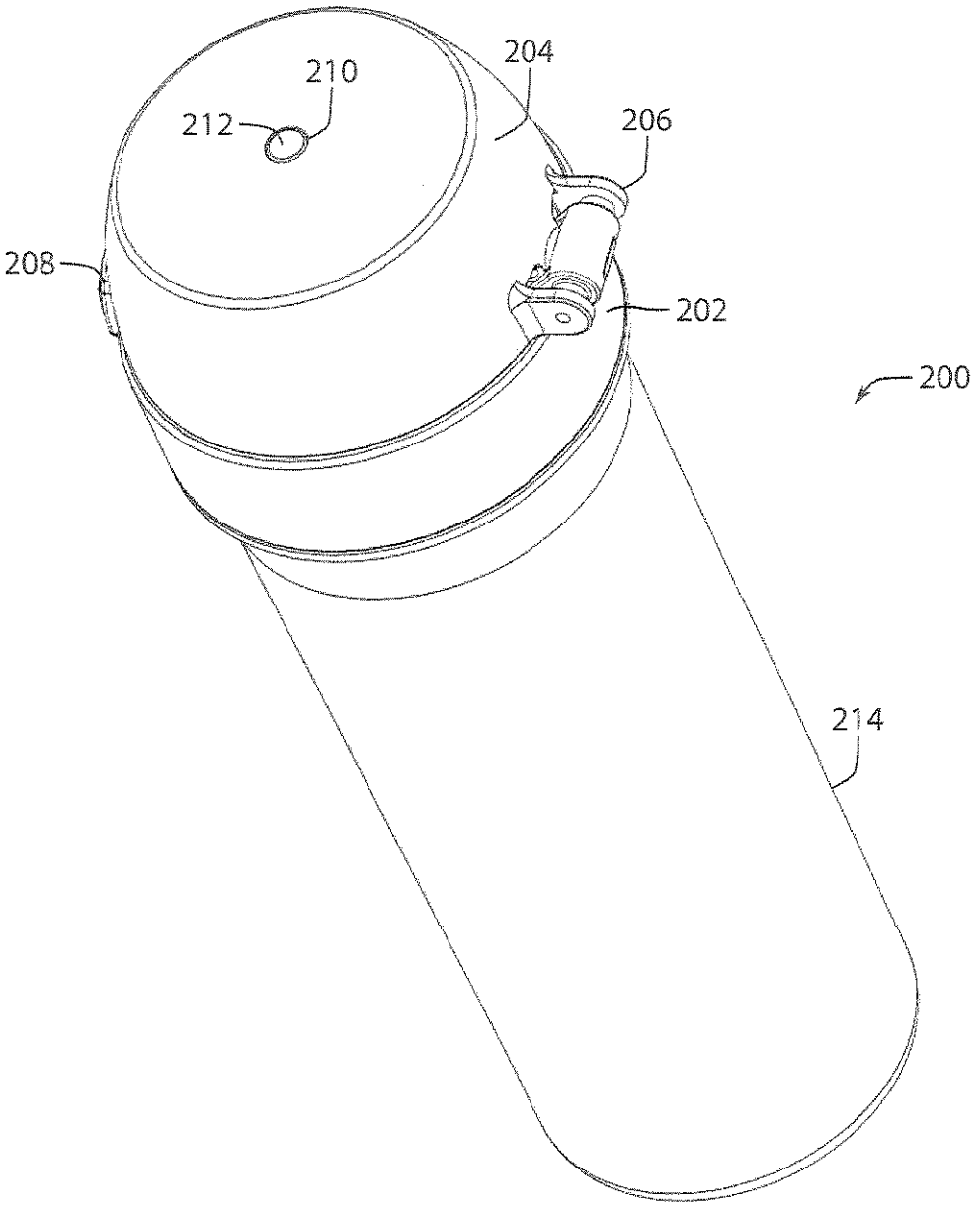

FIG.12

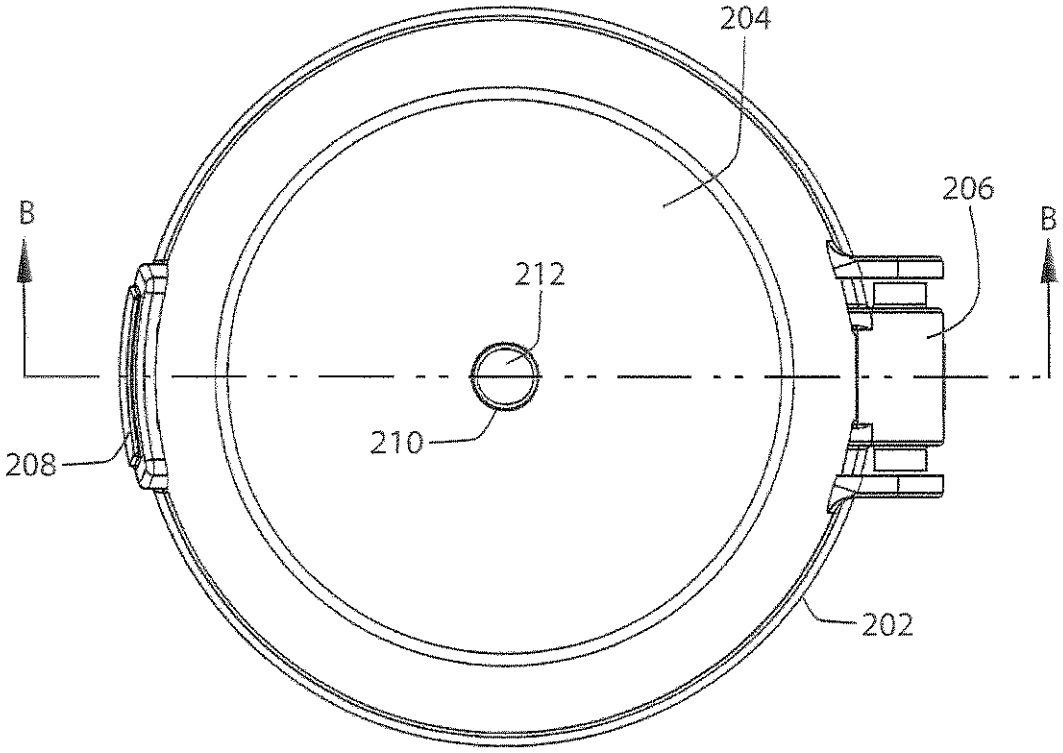

FIG.13

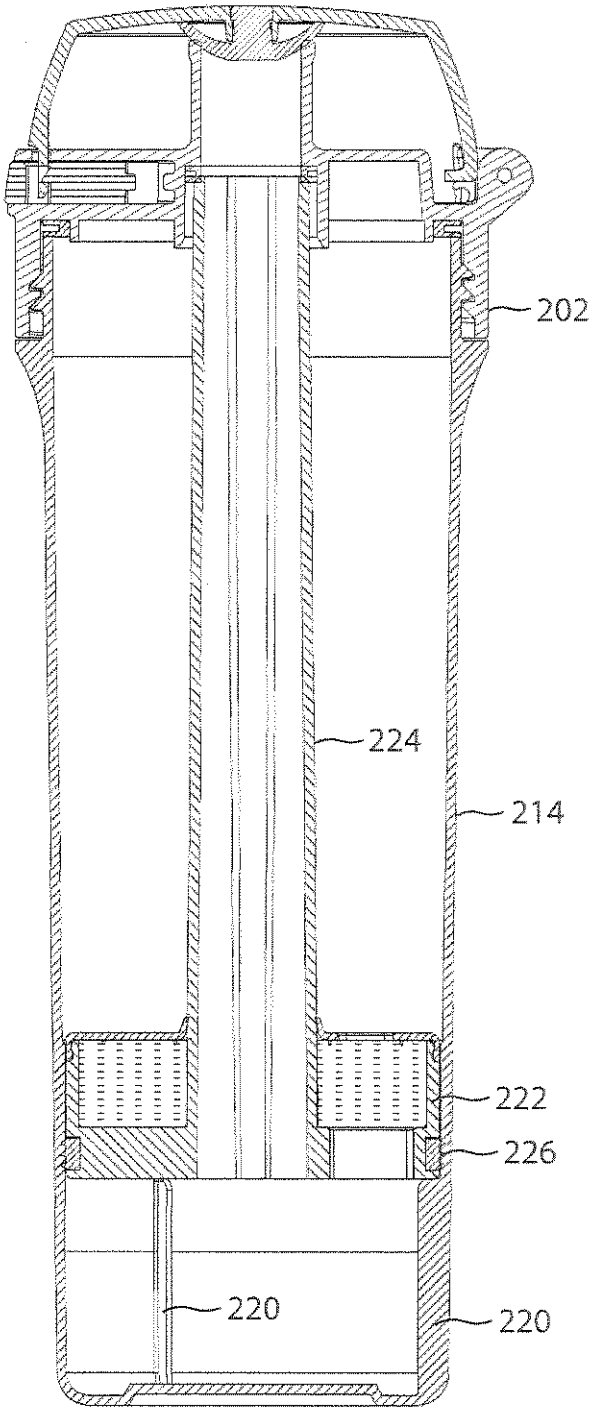

FIG.14

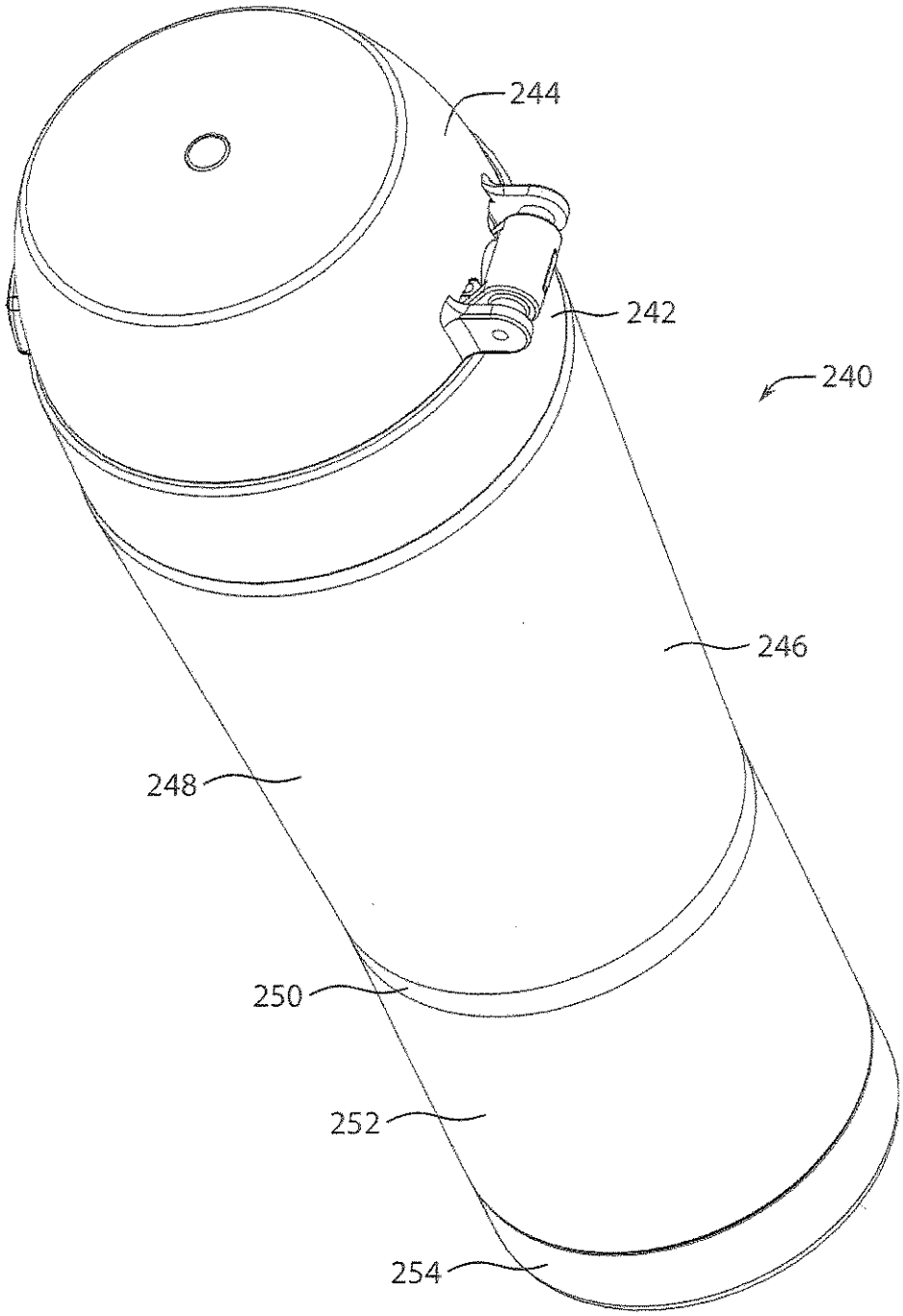

FIG.15

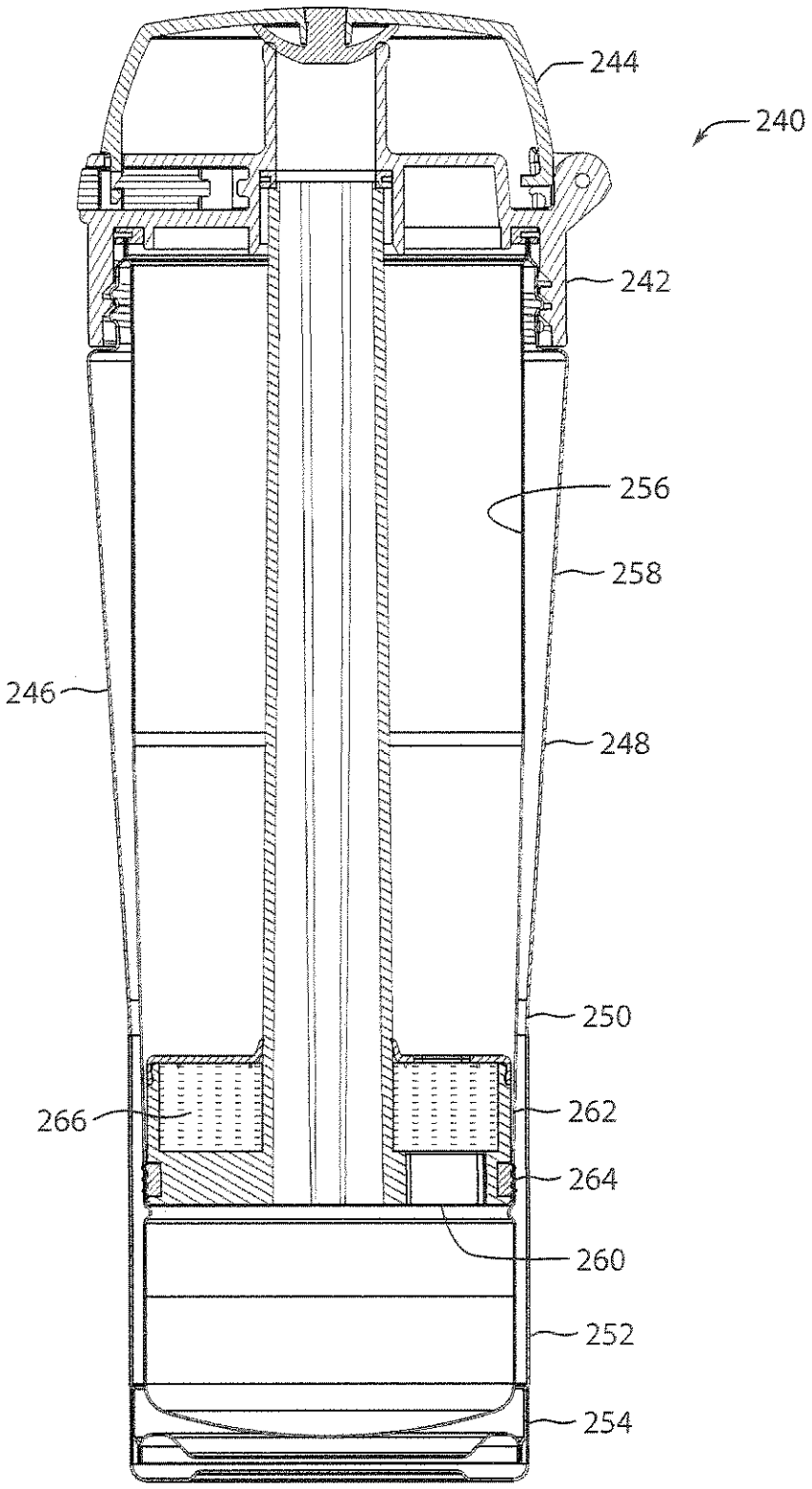

FIG.16

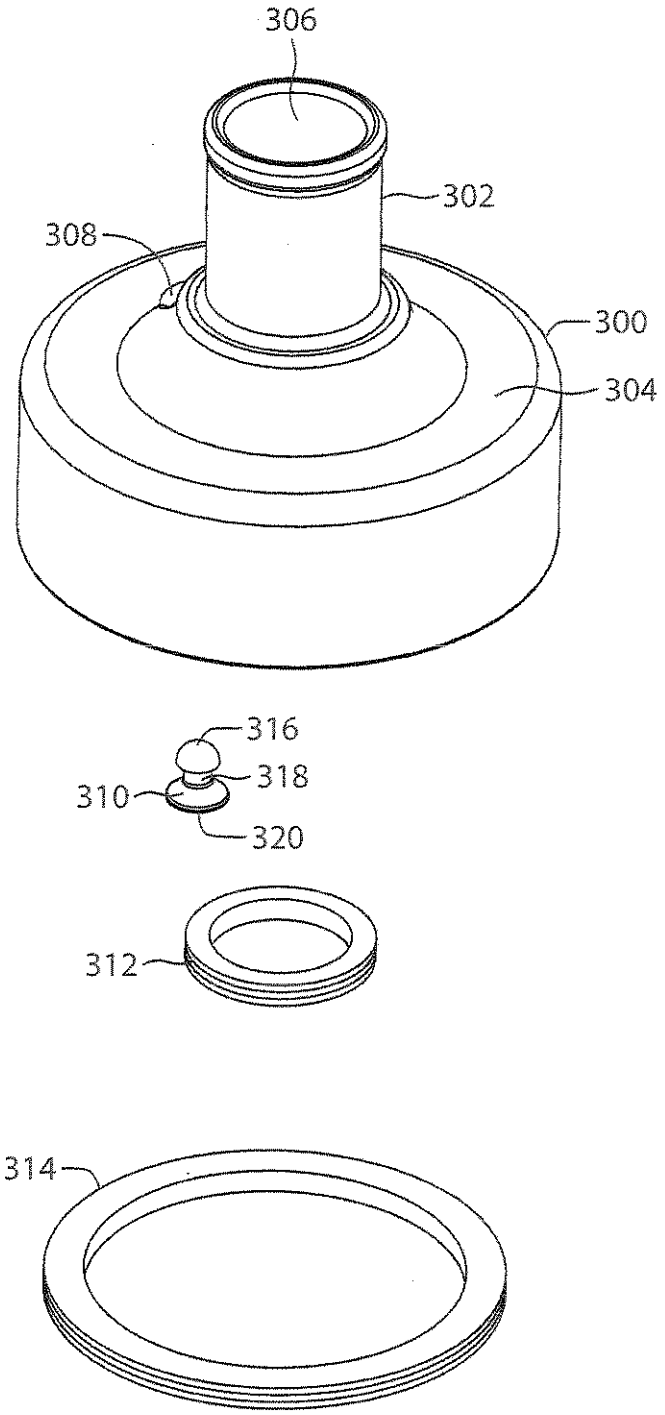

FIG.17

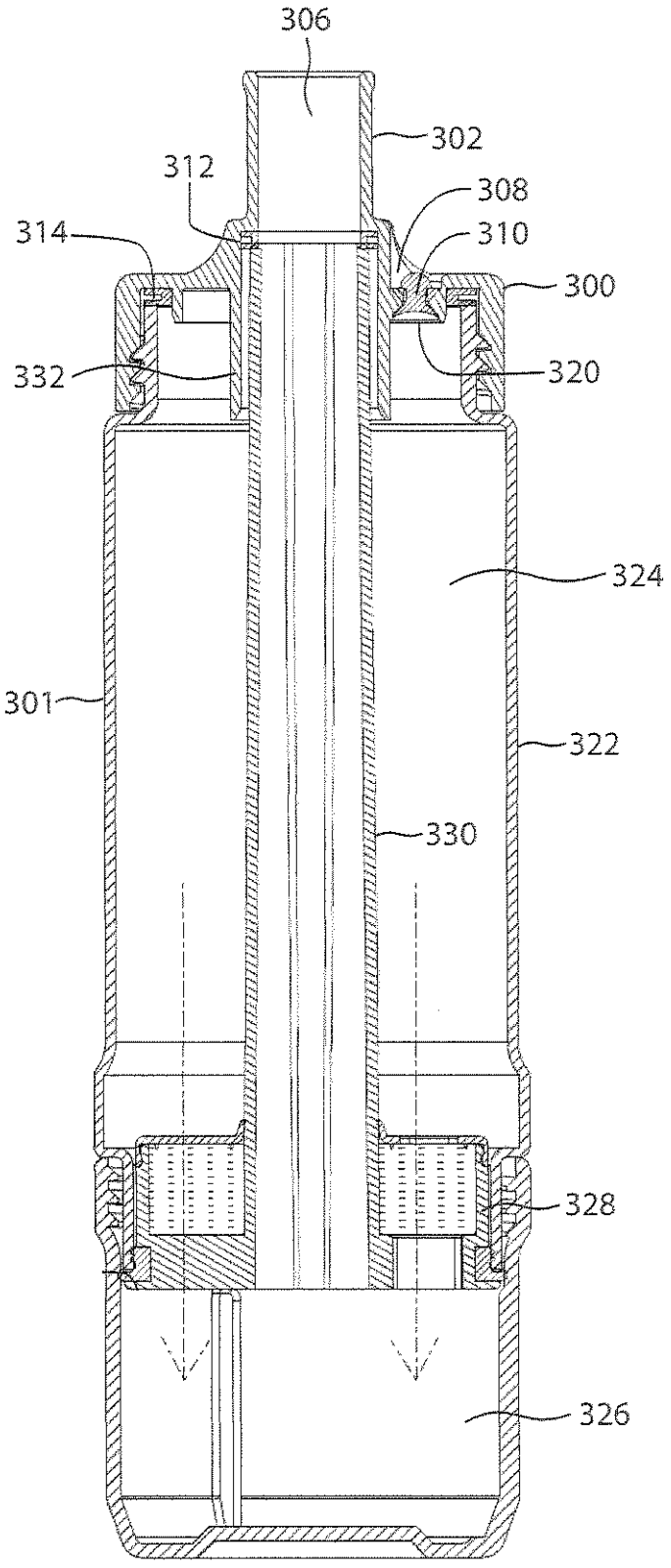

FIG.18

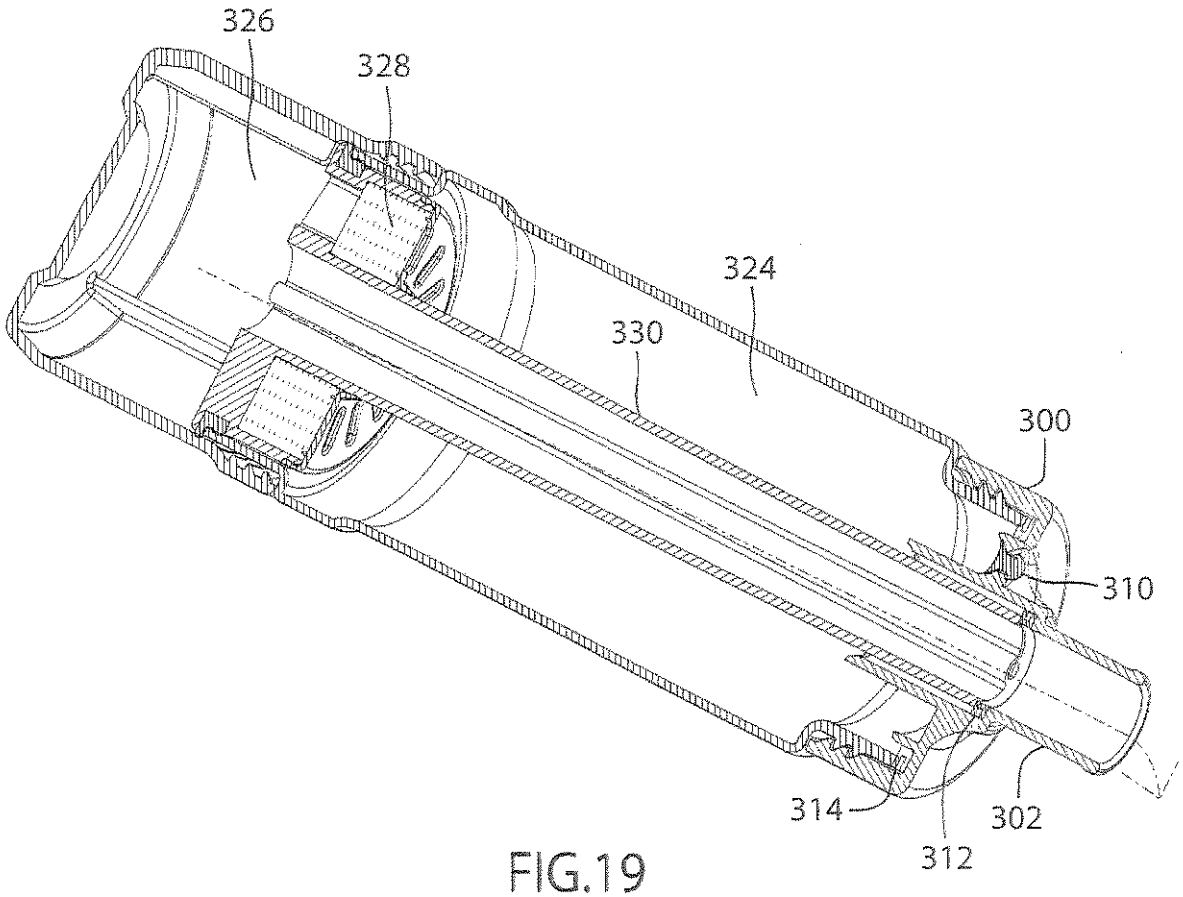

FIG.19

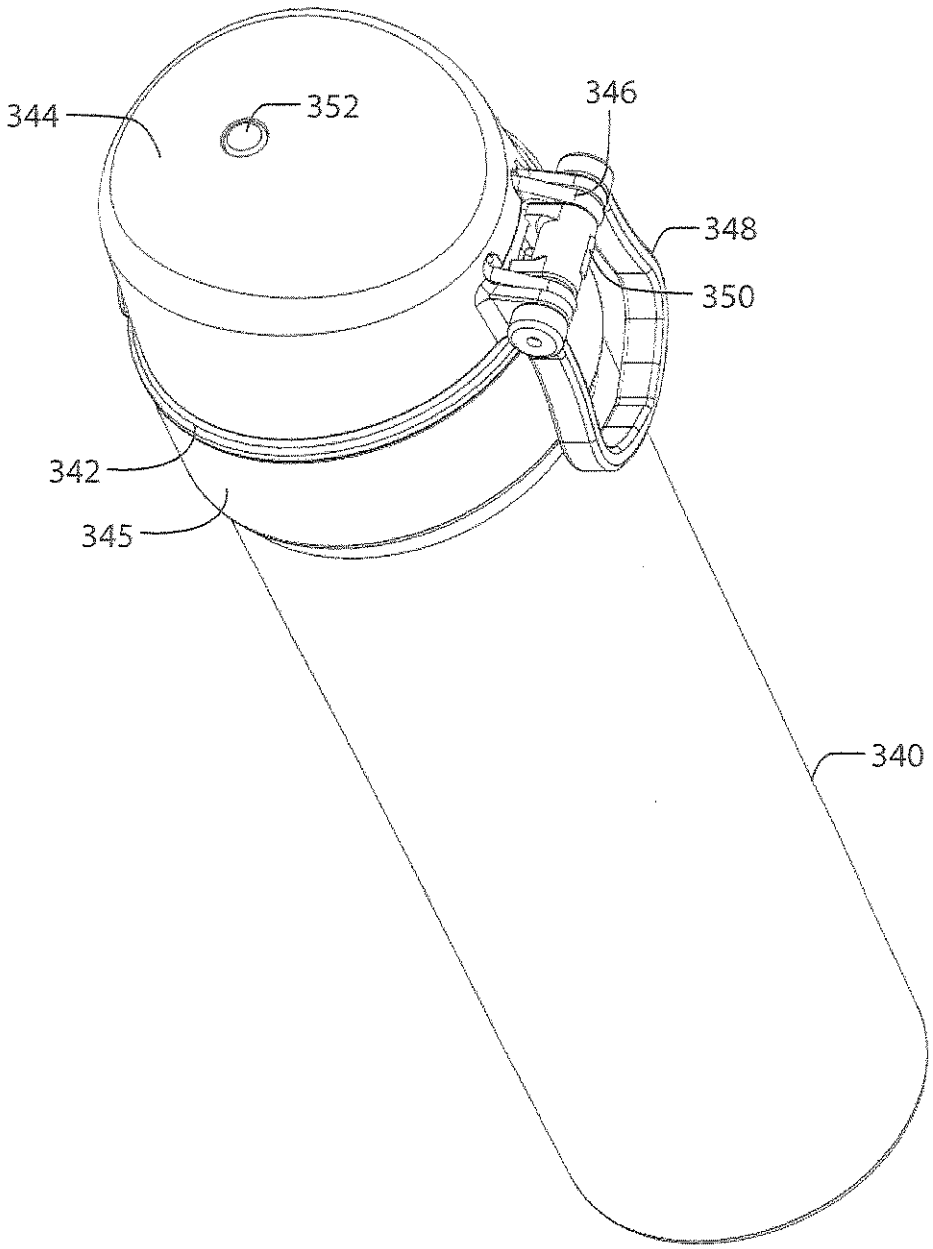

FIG.20

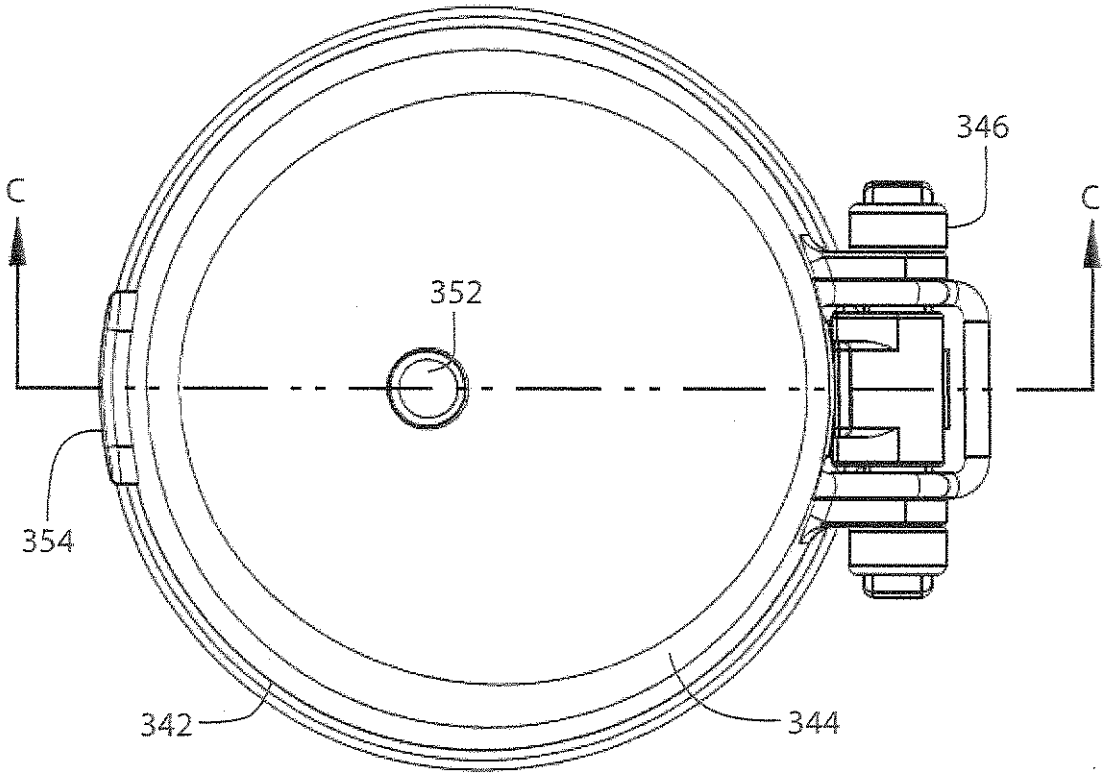

FIG.21

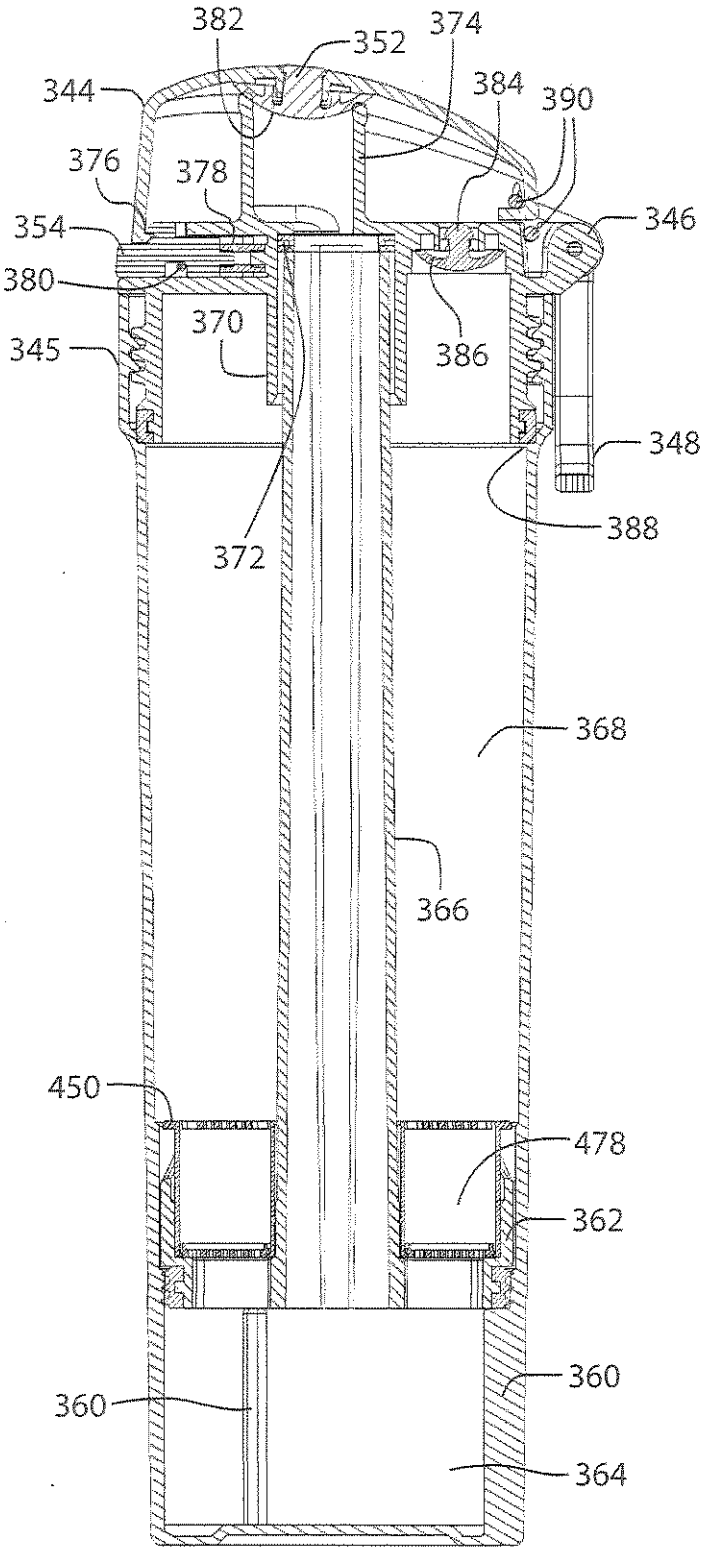
382
352
374
344
384
390
376
378
346
354
380
370
386
345
348
372
388
368
366
450
478
362
360
360
364

FIG.22

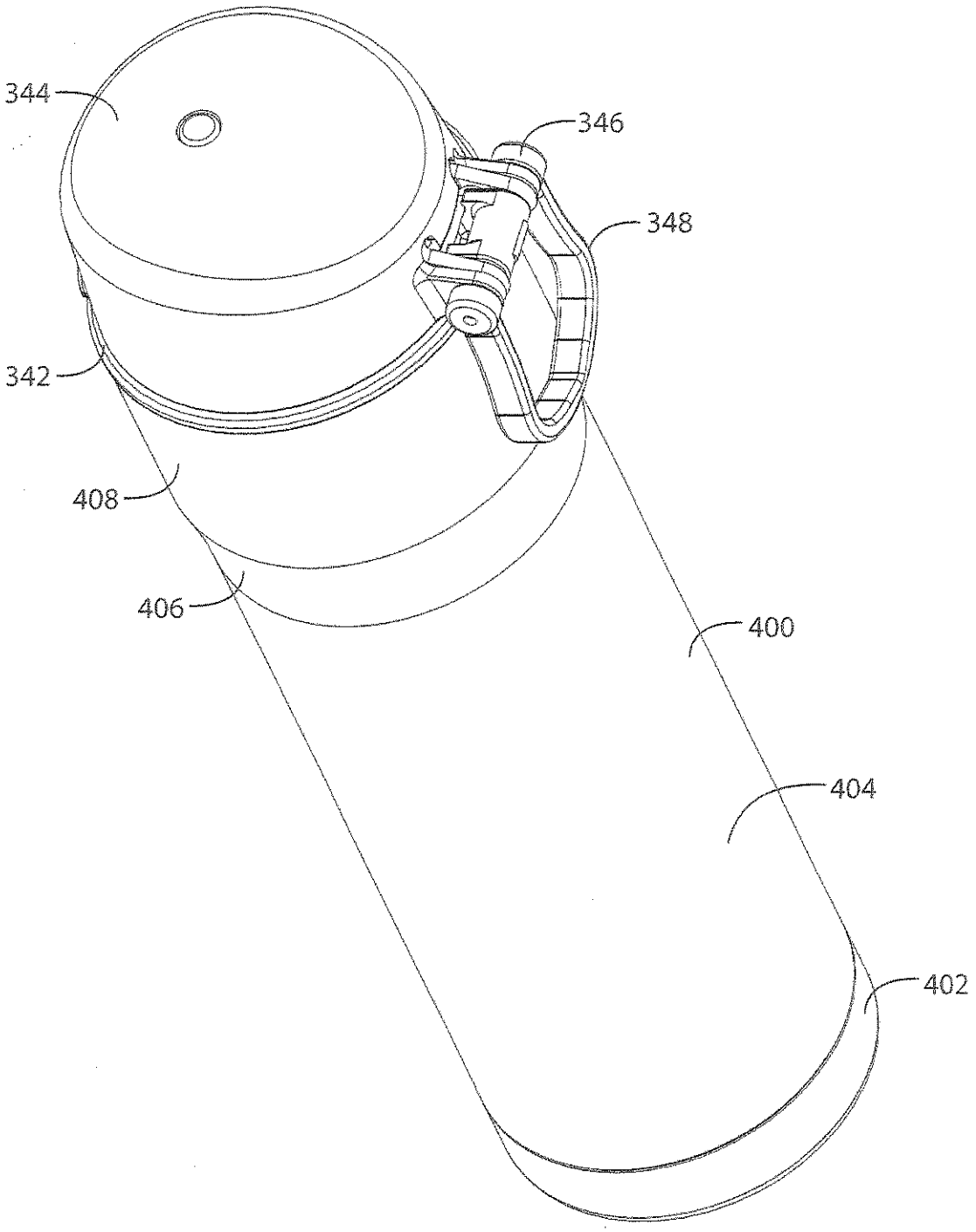

FIG.23

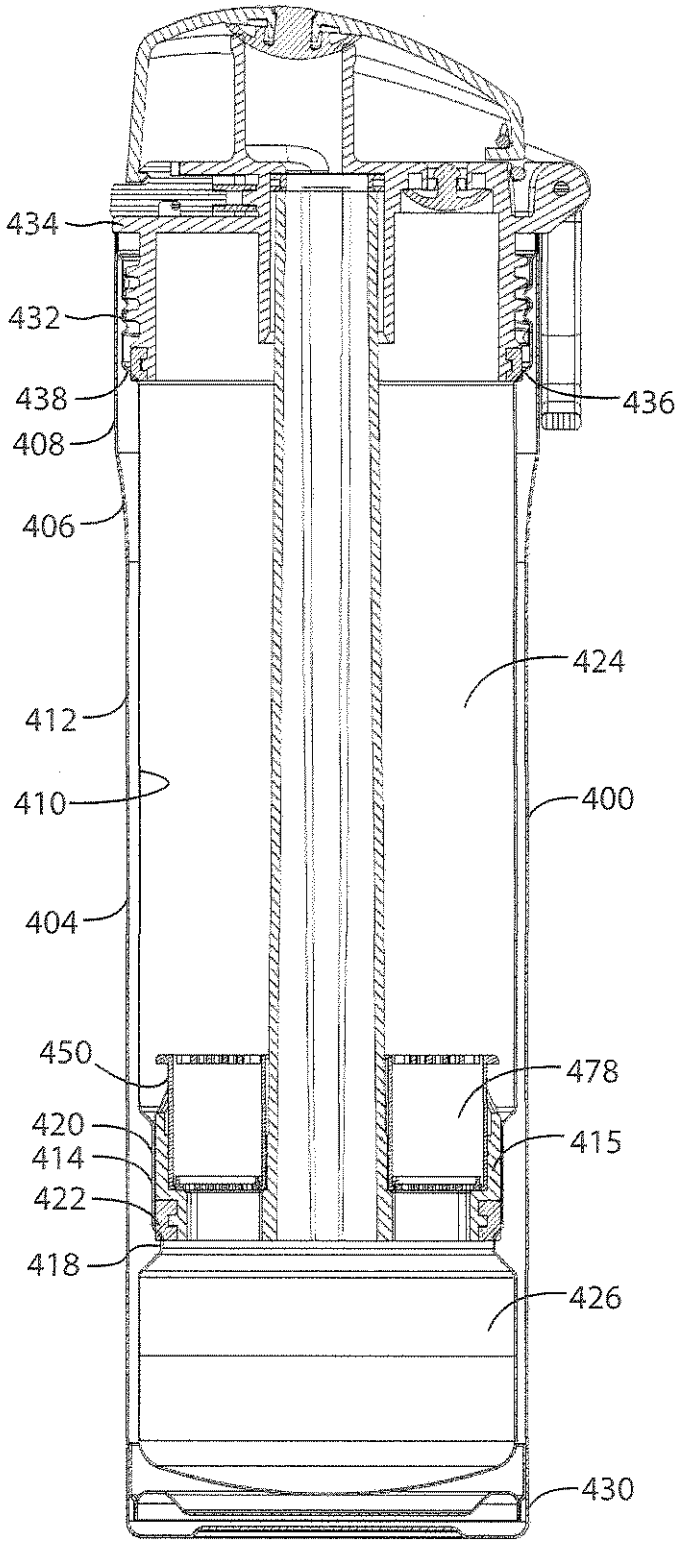
434
432
438
408
406
436
424
412
410
400
404
450
478
420
415
414
422
418
426
430

FIG.24

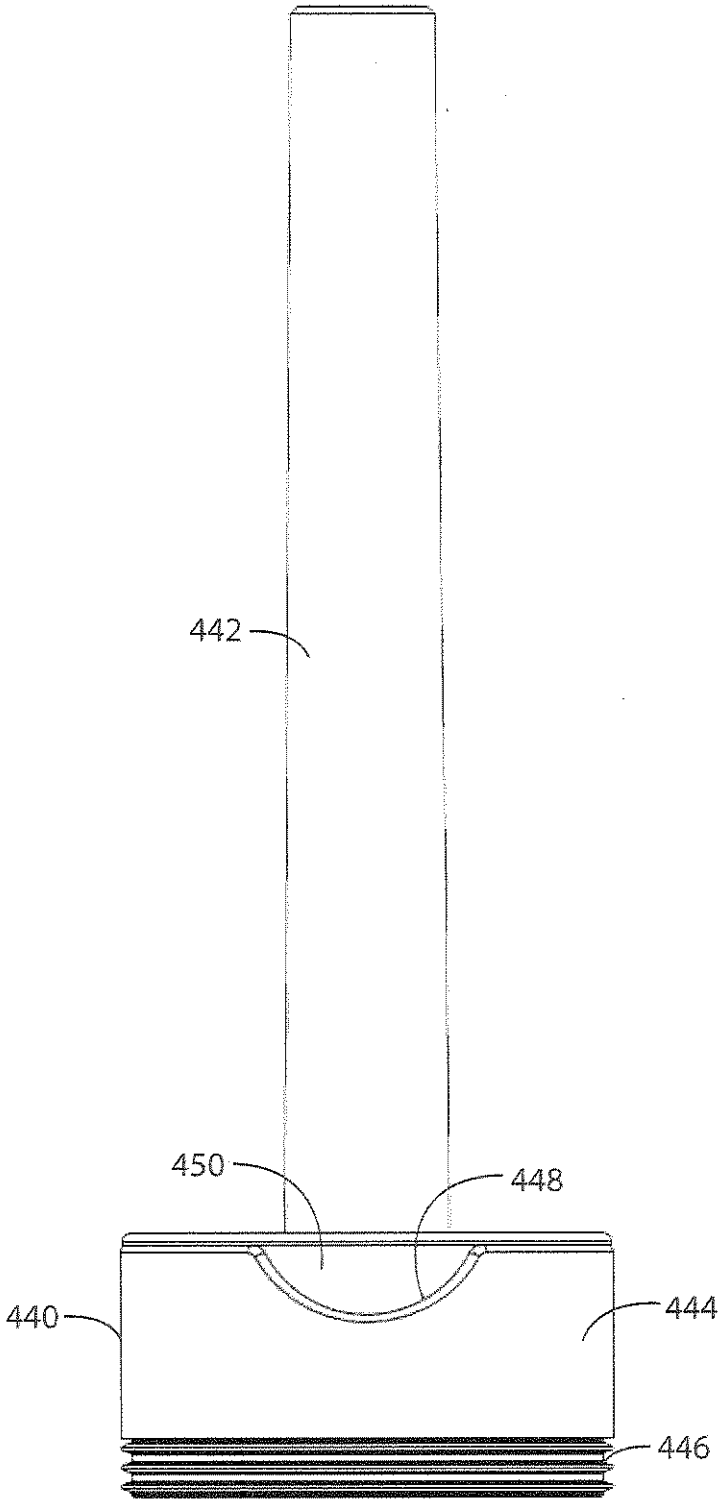

FIG.25

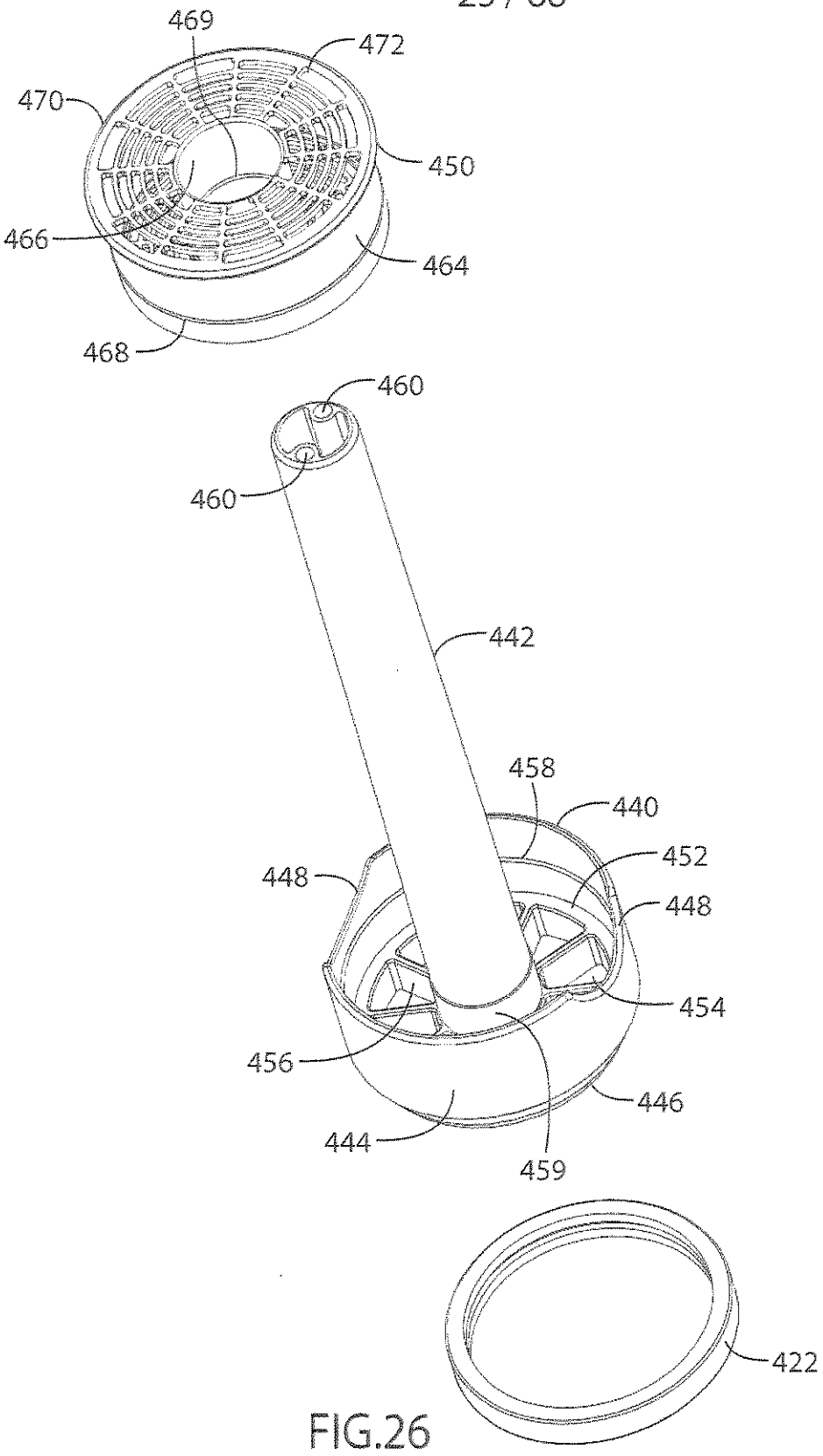
469
472
470
450
466
464
468
460
460
442
458
440
452
448
448
454
456
446
444
459
422

FIG.26

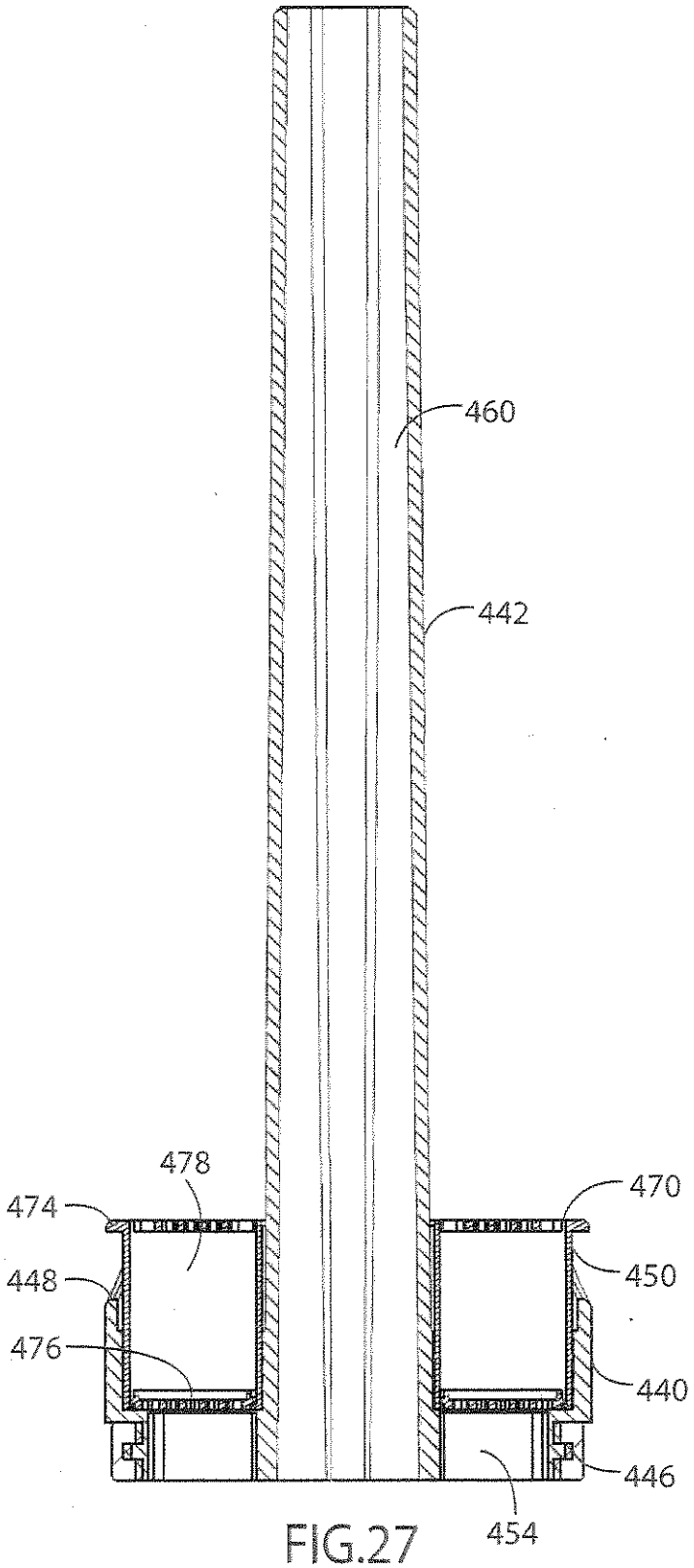

FIG.27

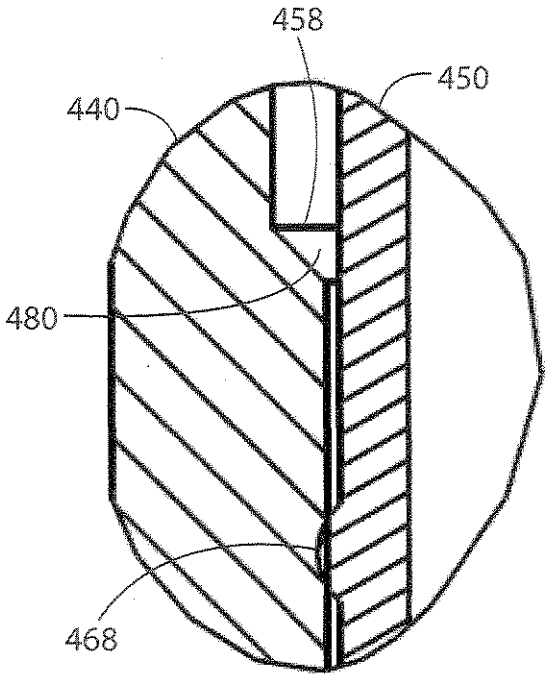

FIG.28

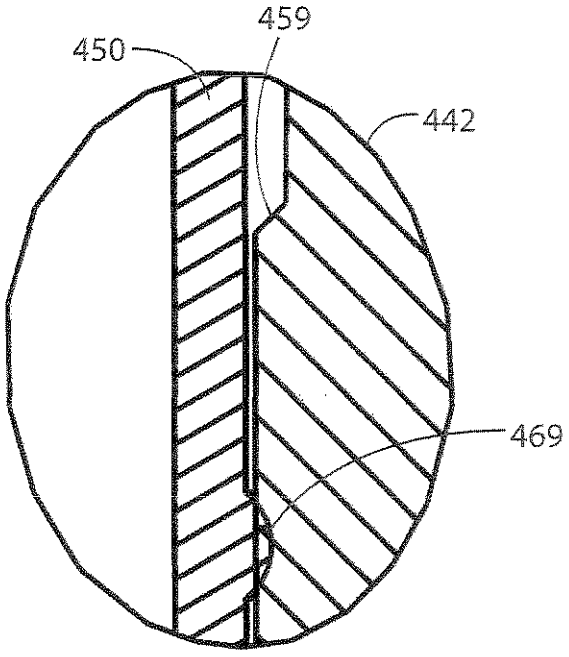

FIG.29

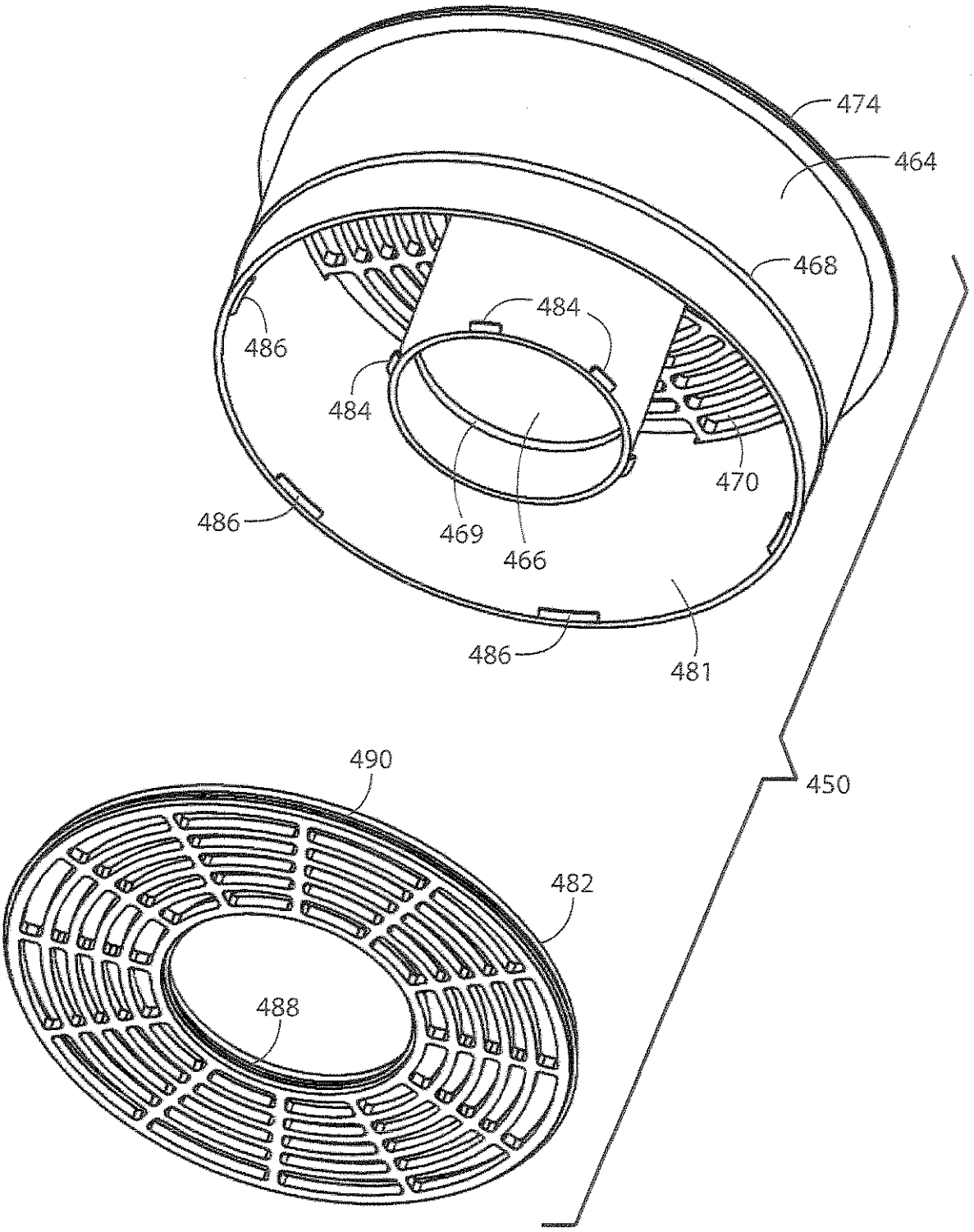

FIG.30

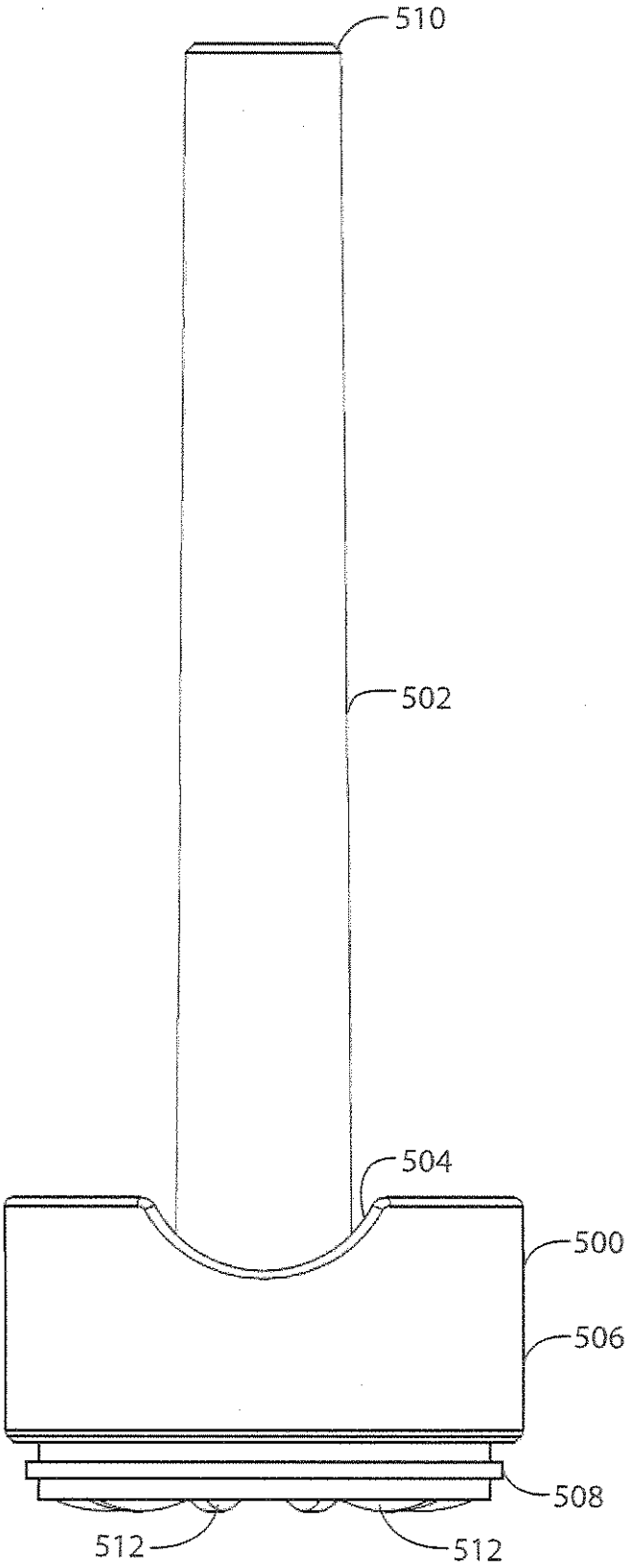

FIG.31

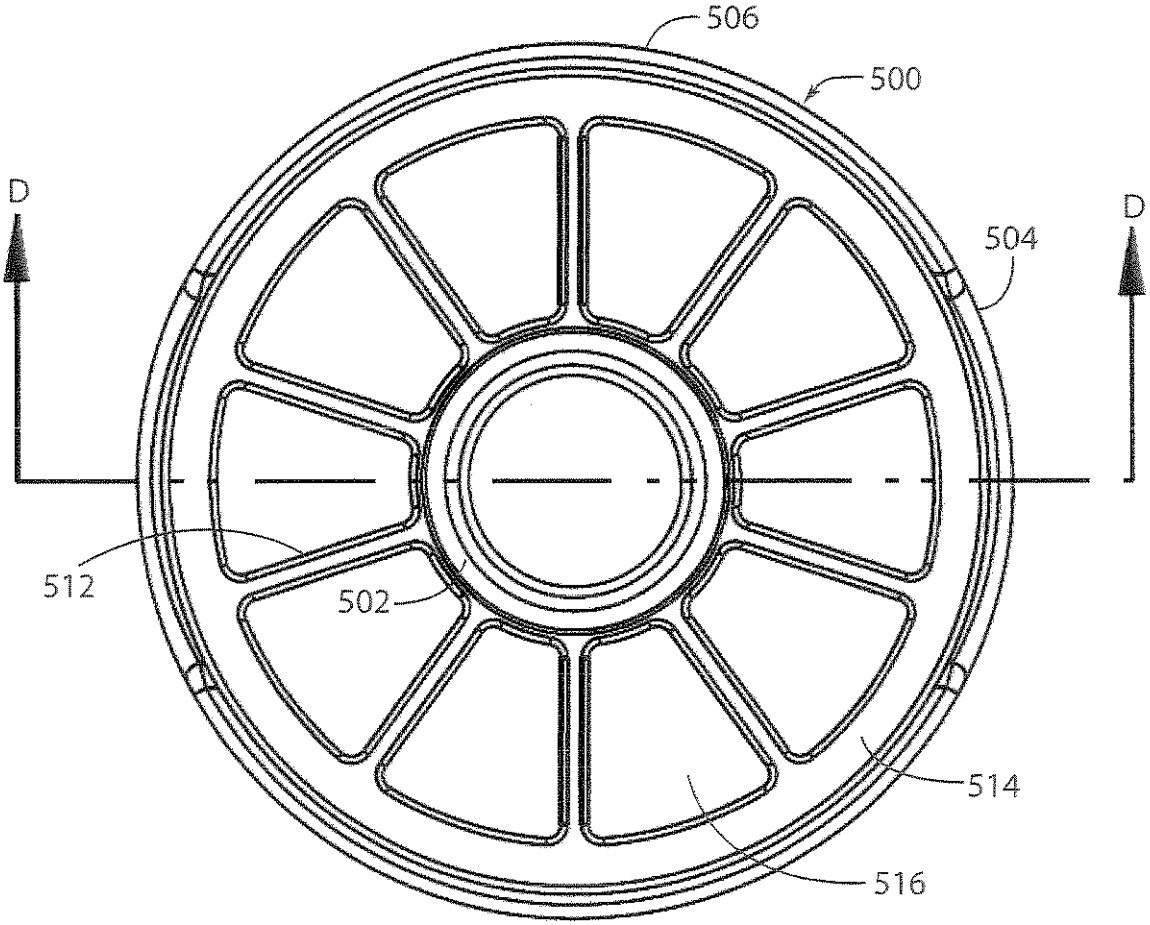

FIG.32

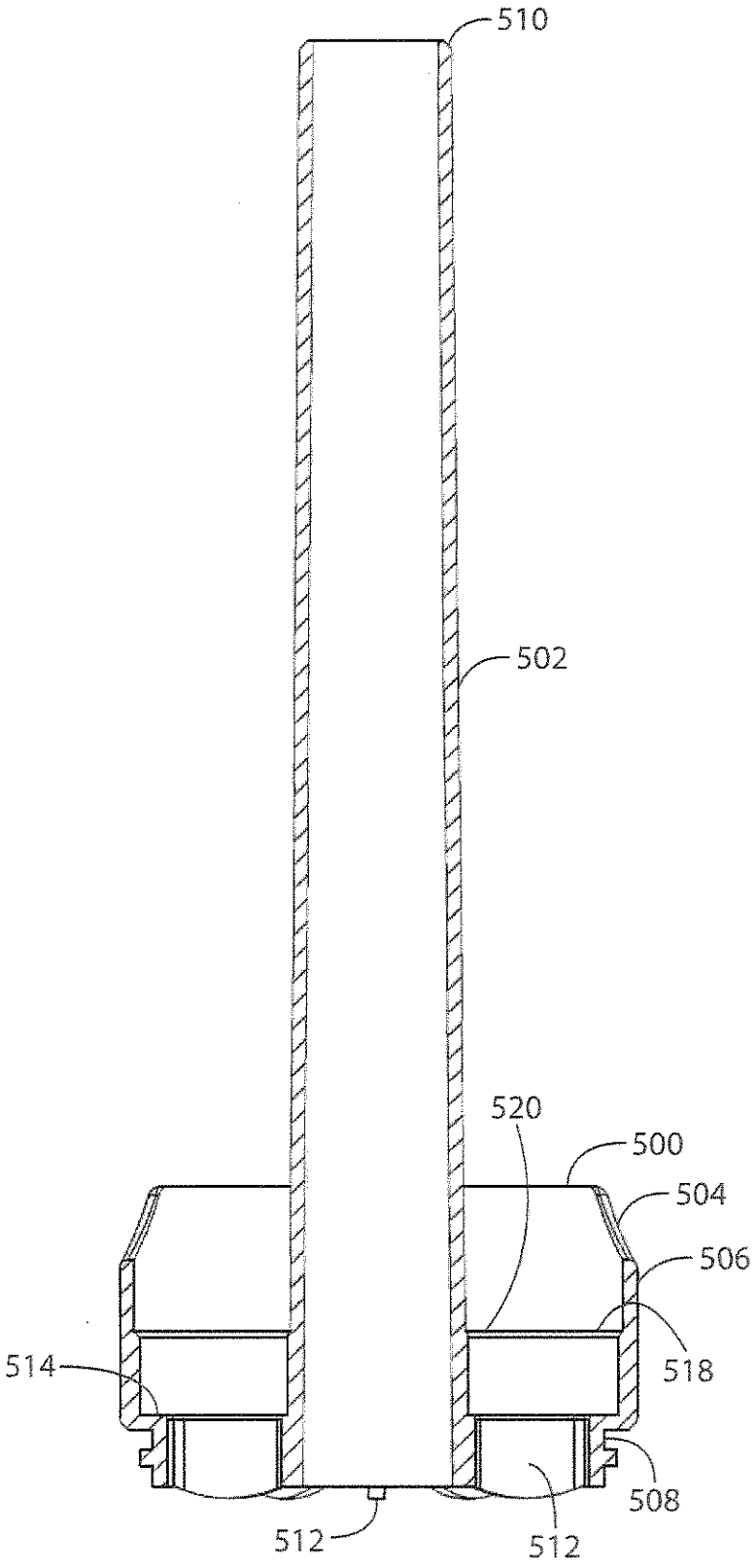

FIG.33

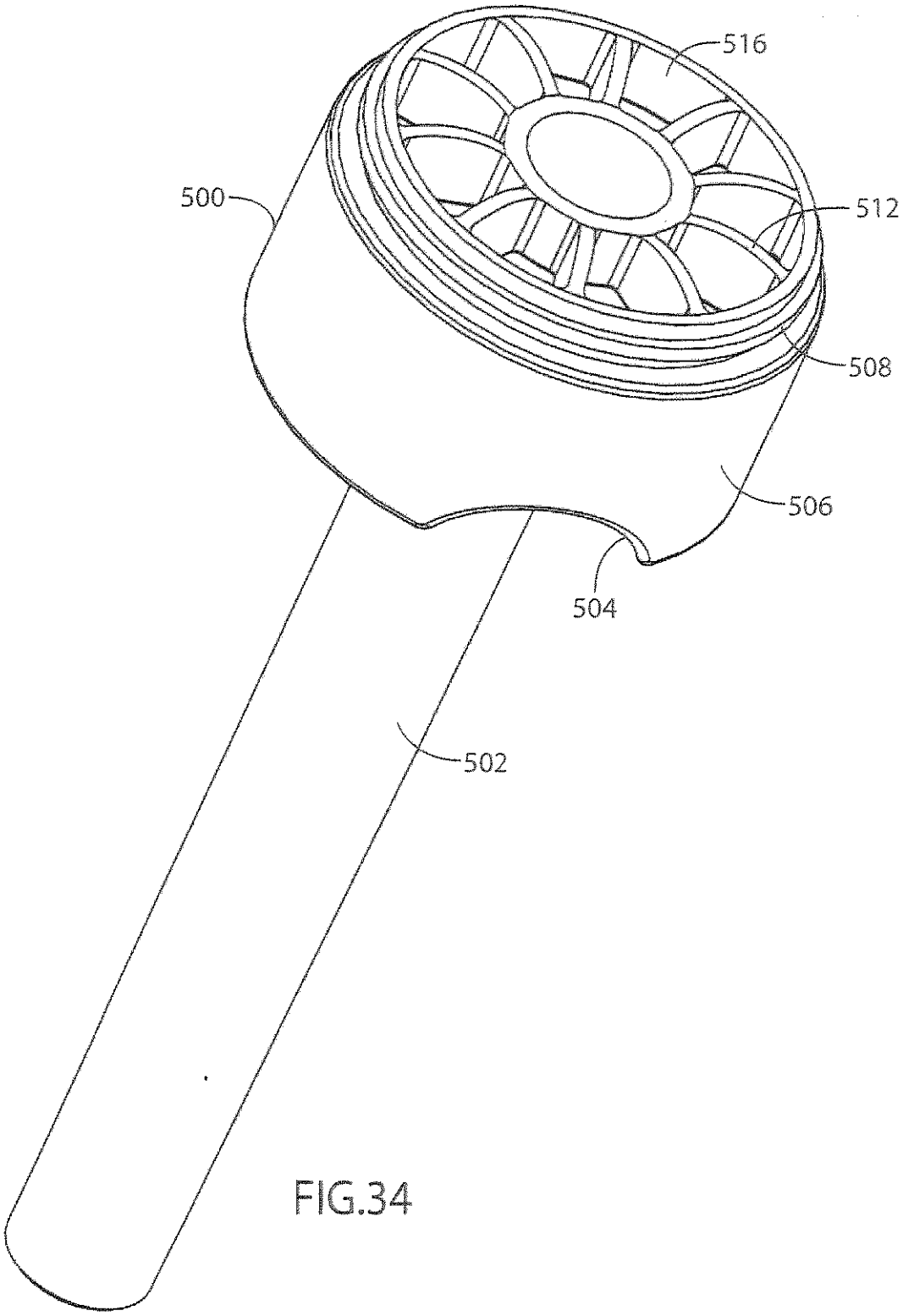

FIG.34

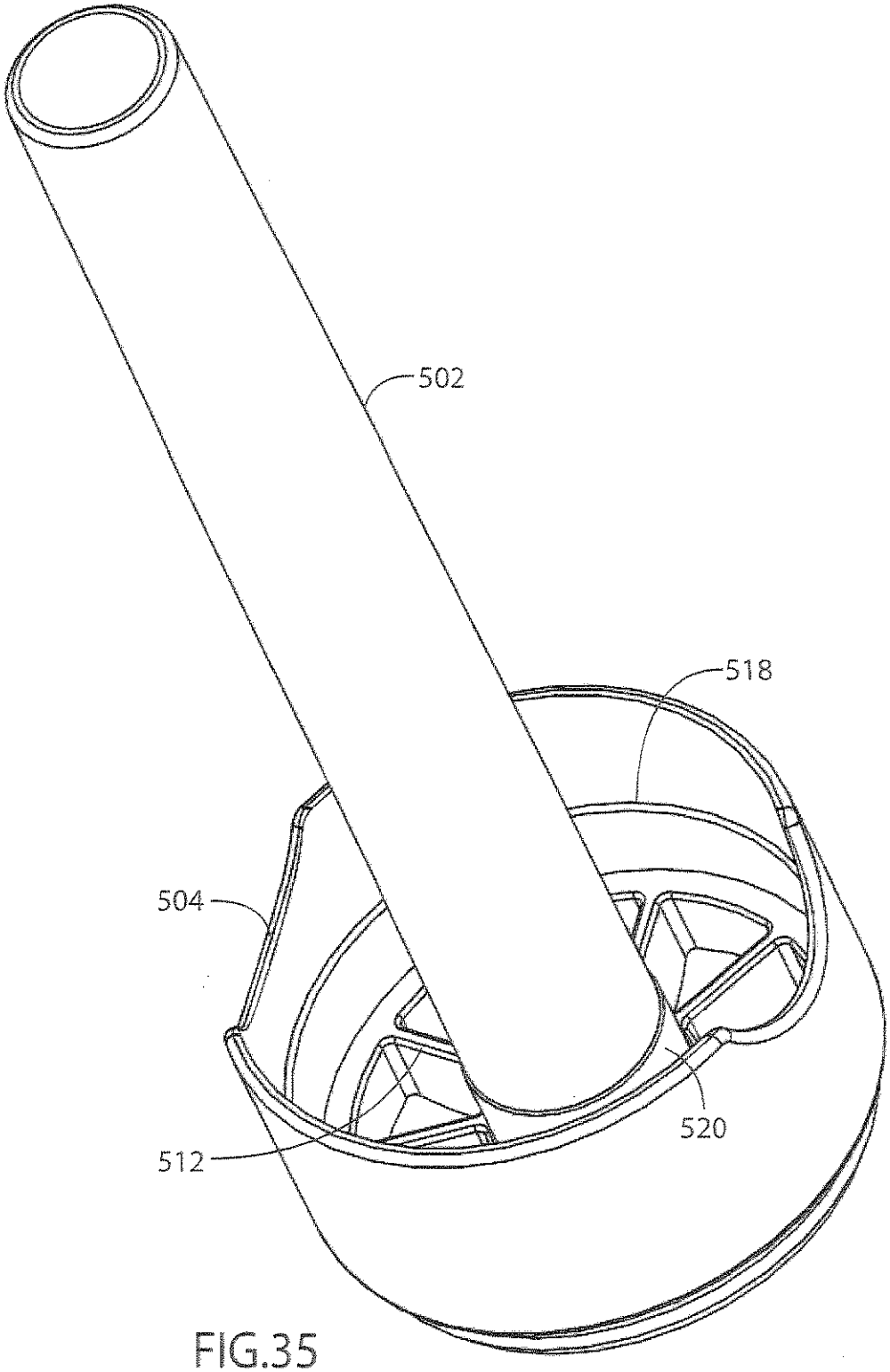

FIG.35

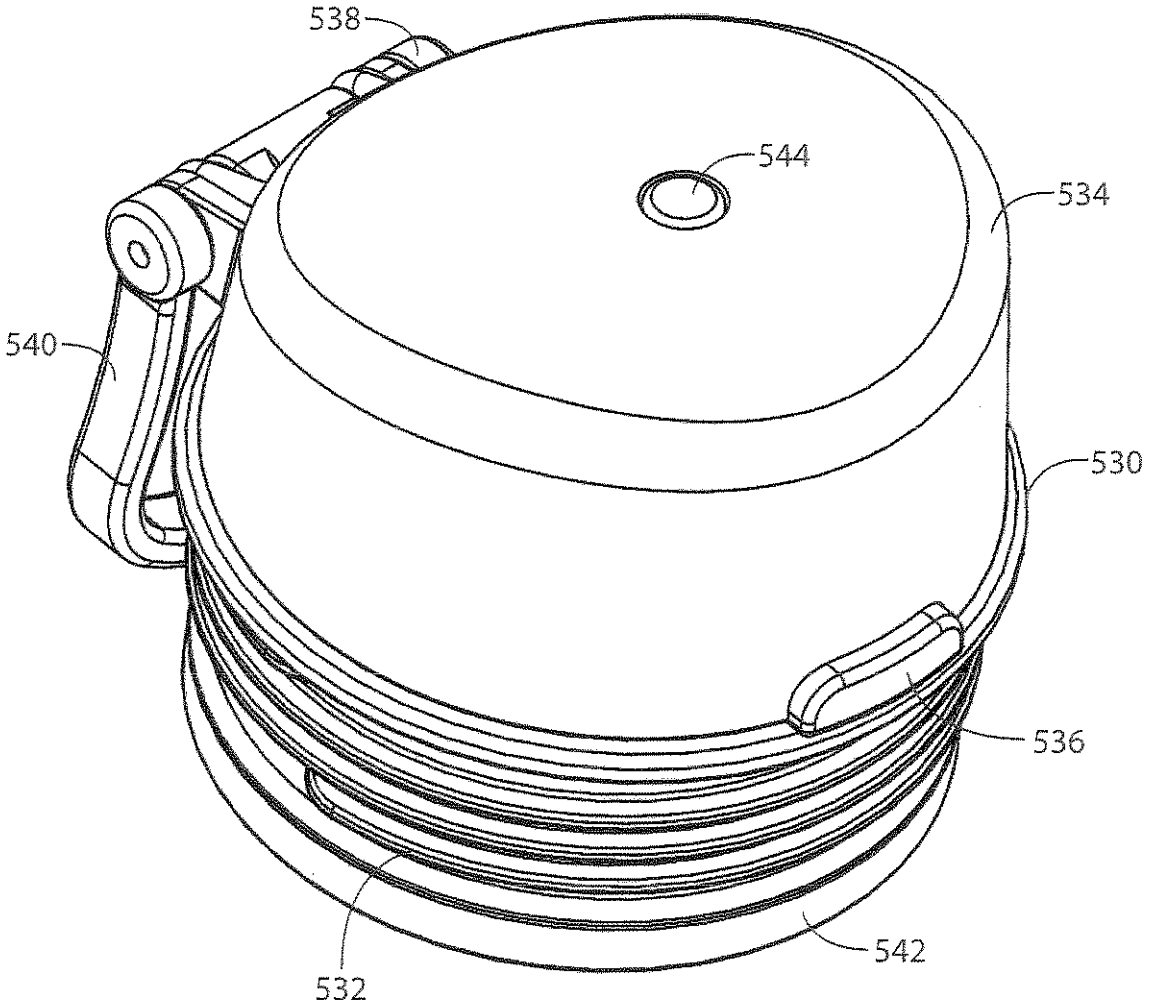

FIG.36

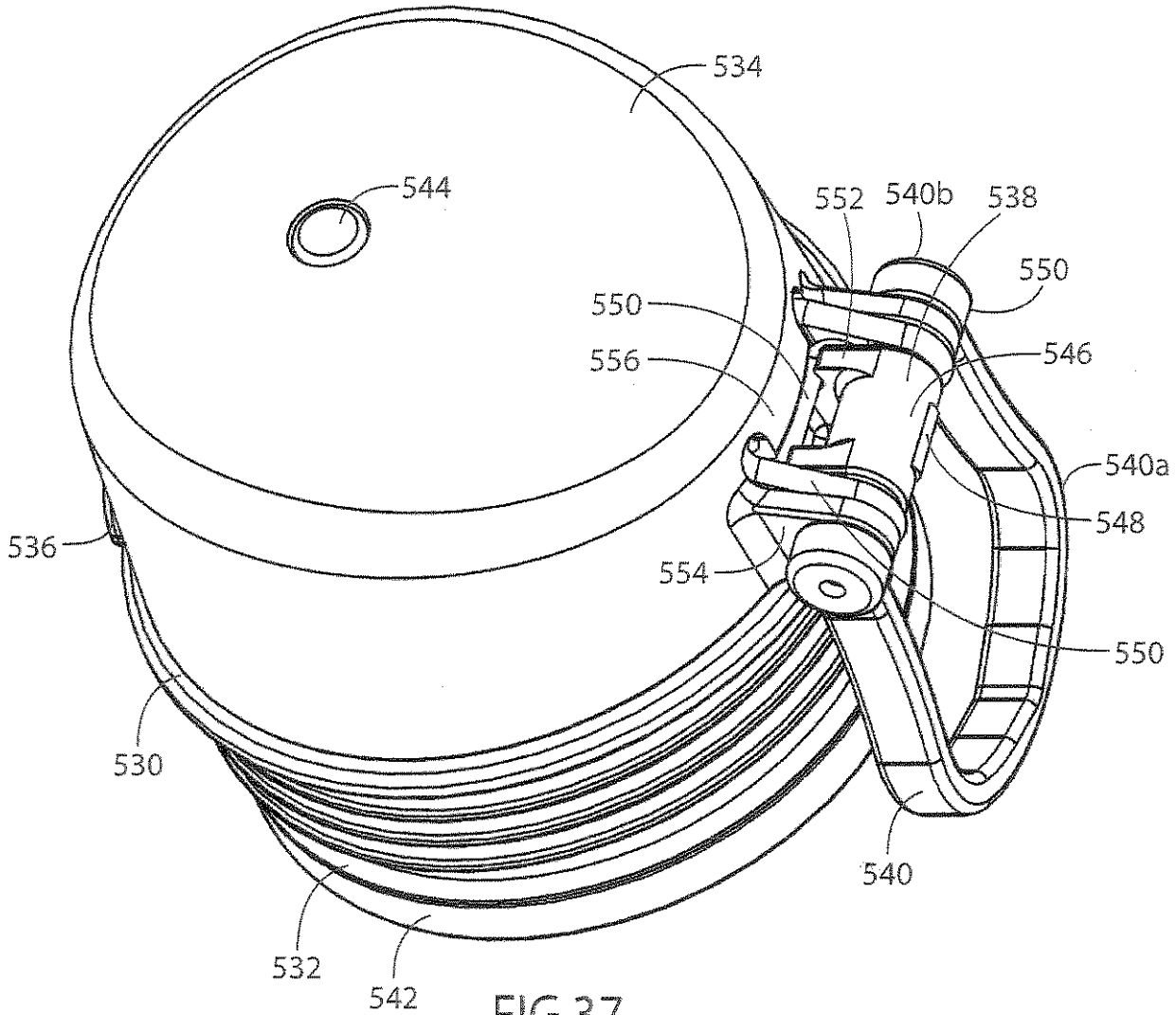
534
544
552
540b
538
550
550
546
556
540a
548
536
554
550
530
540
532
542

FIG.37

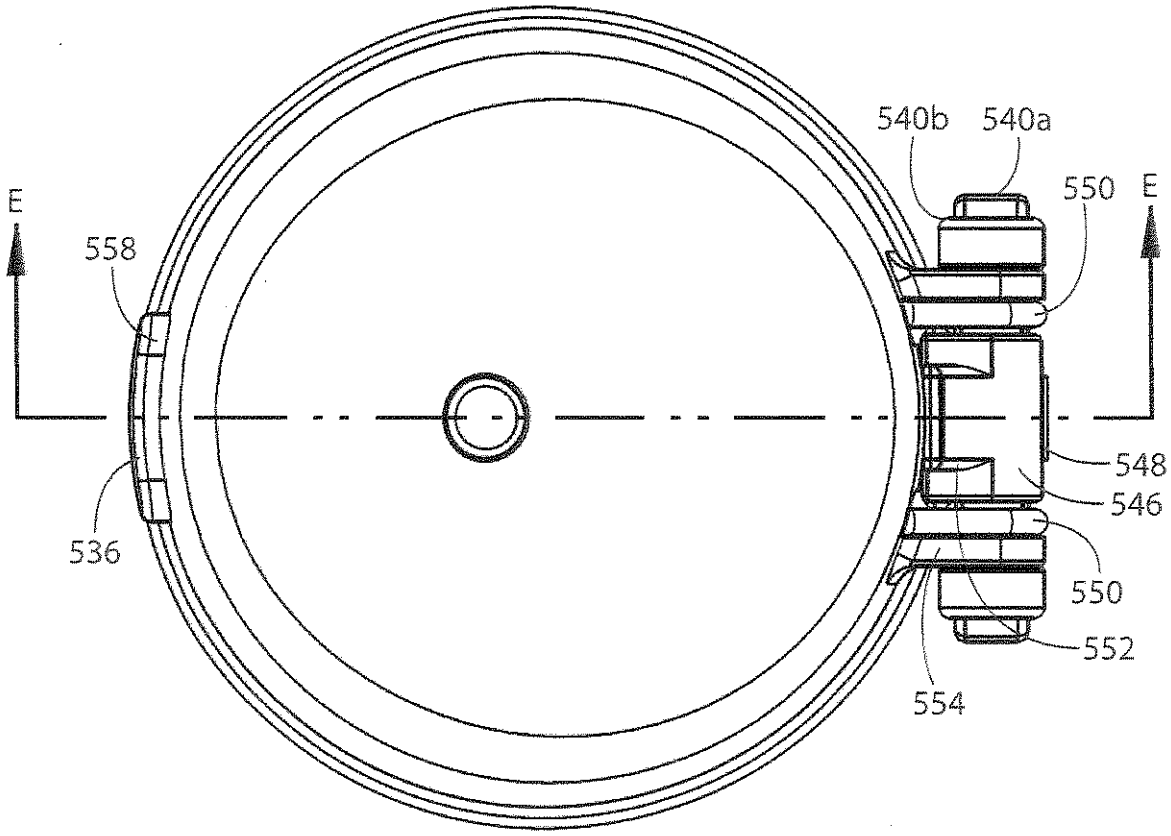

FIG.38

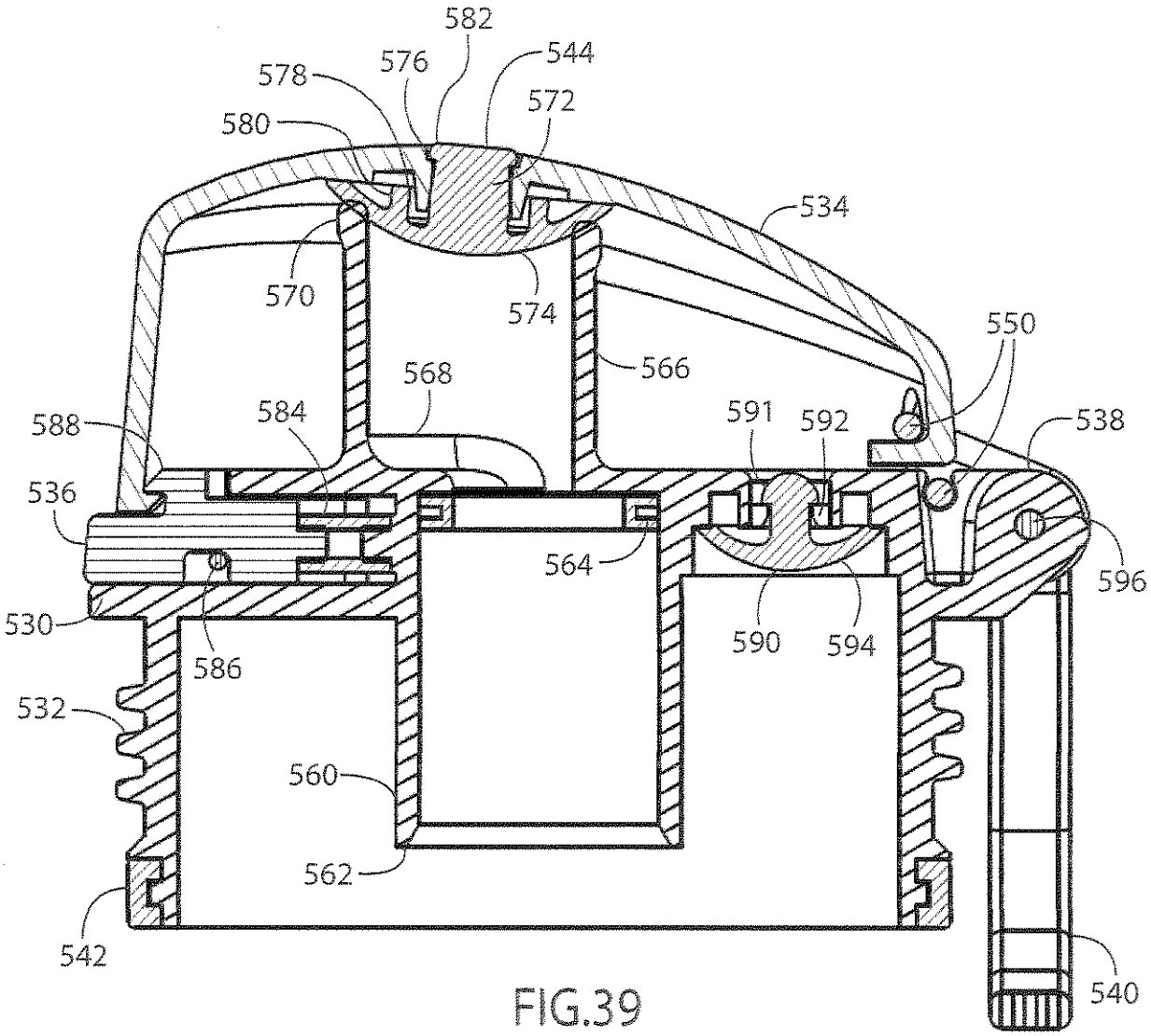
582
576
544
578
572
580
534
570
574
550
566
568
588
584
591
592
538
536
564
596
530
590
594
586
532
560
562
542
540

FIG.39

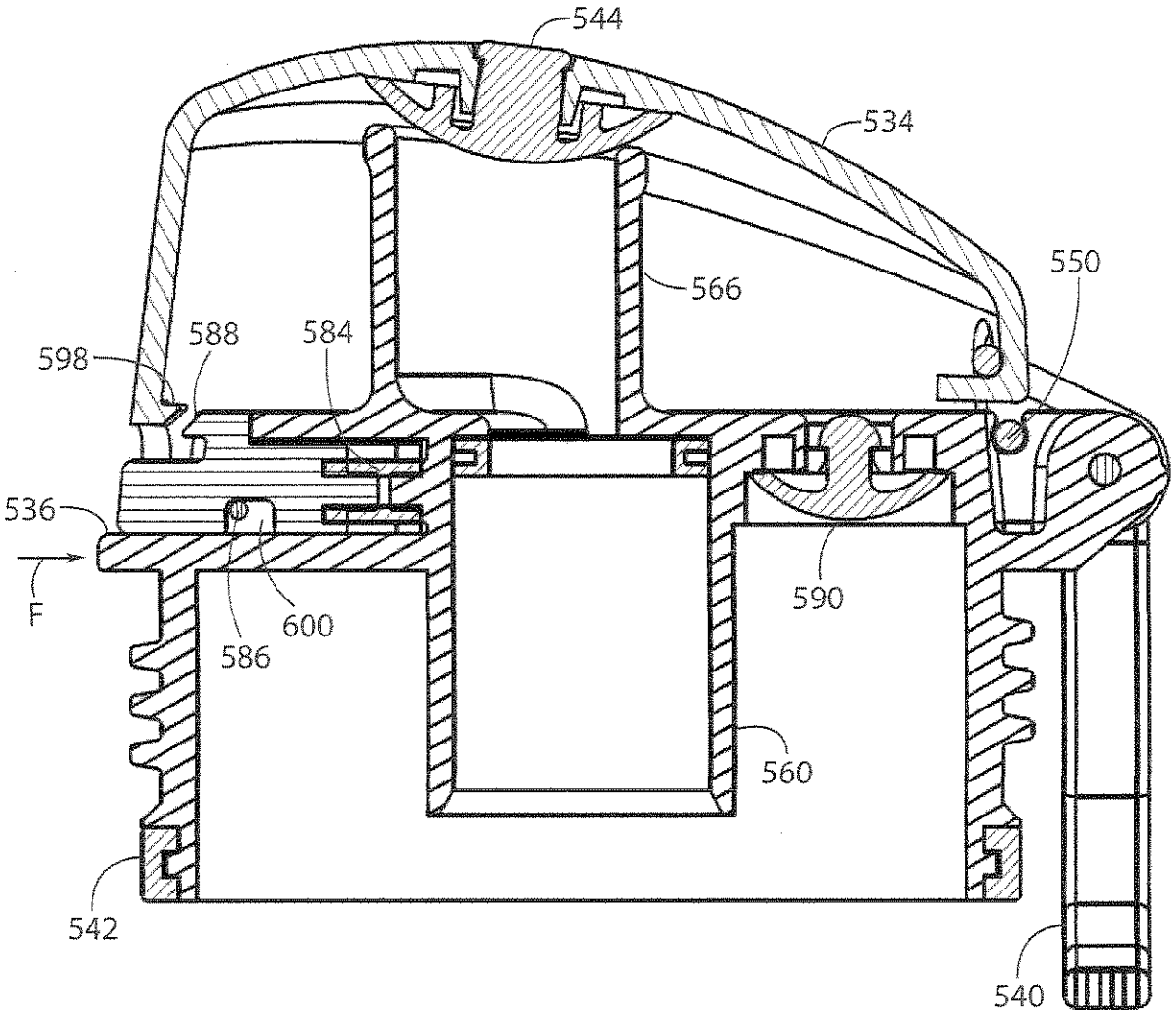

FIG.40

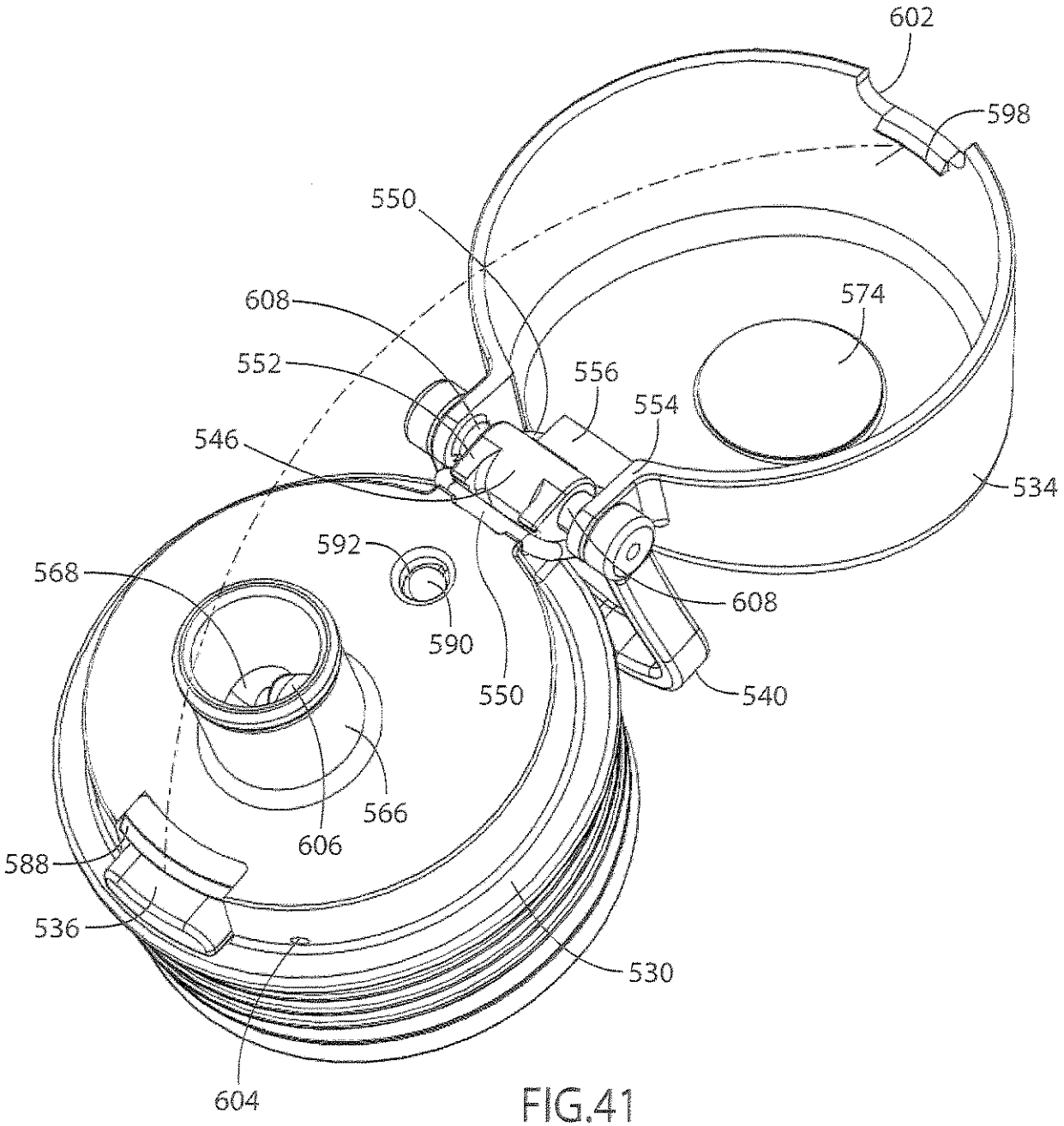
602
598
550
608
574
552
556
554
546
534
592
568
608
590
550
540
566
606
588
536
530
604

FIG.41

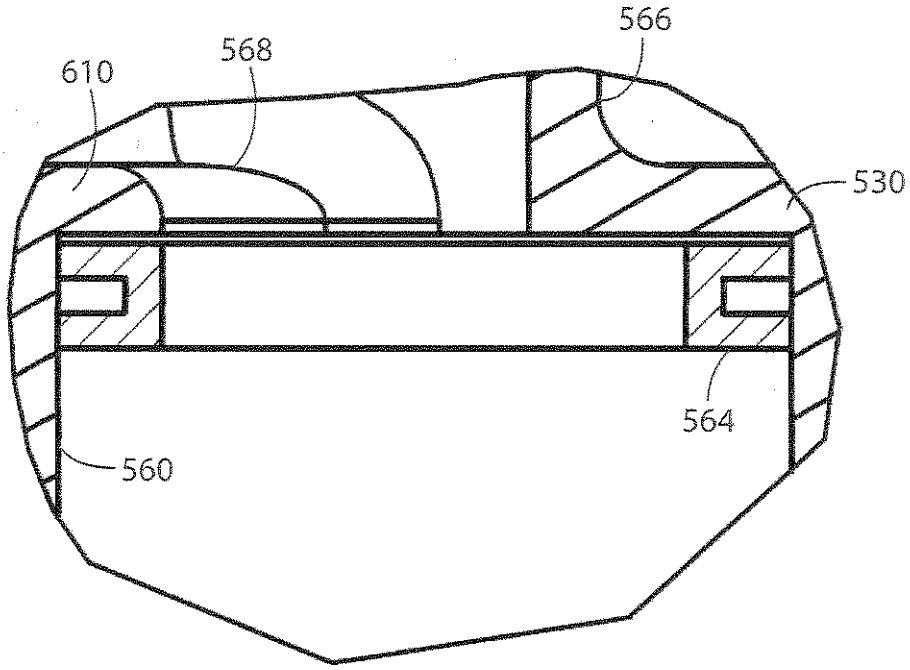

FIG.42

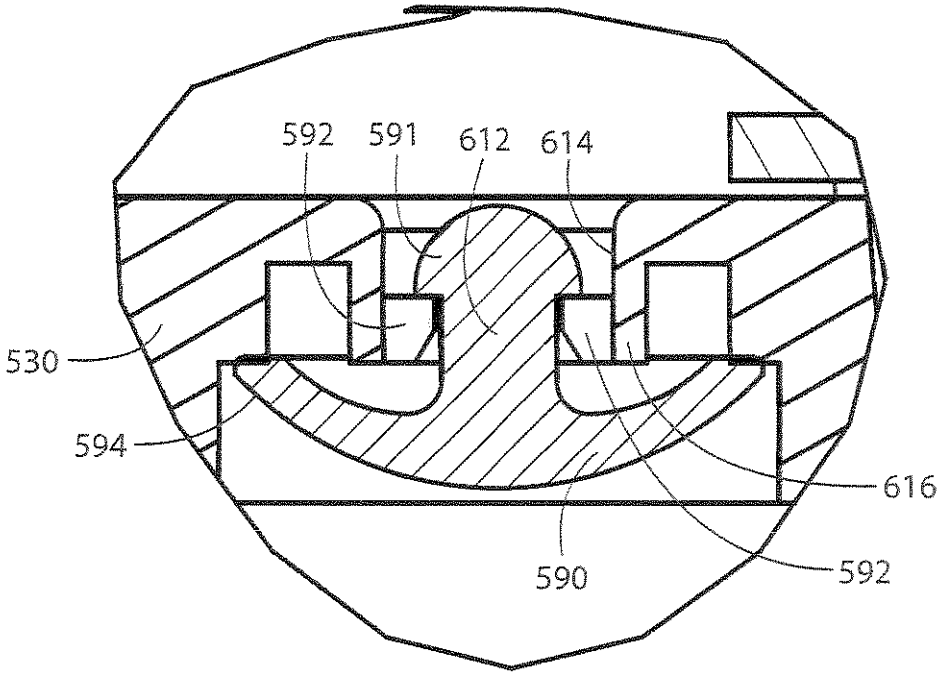

FIG.43

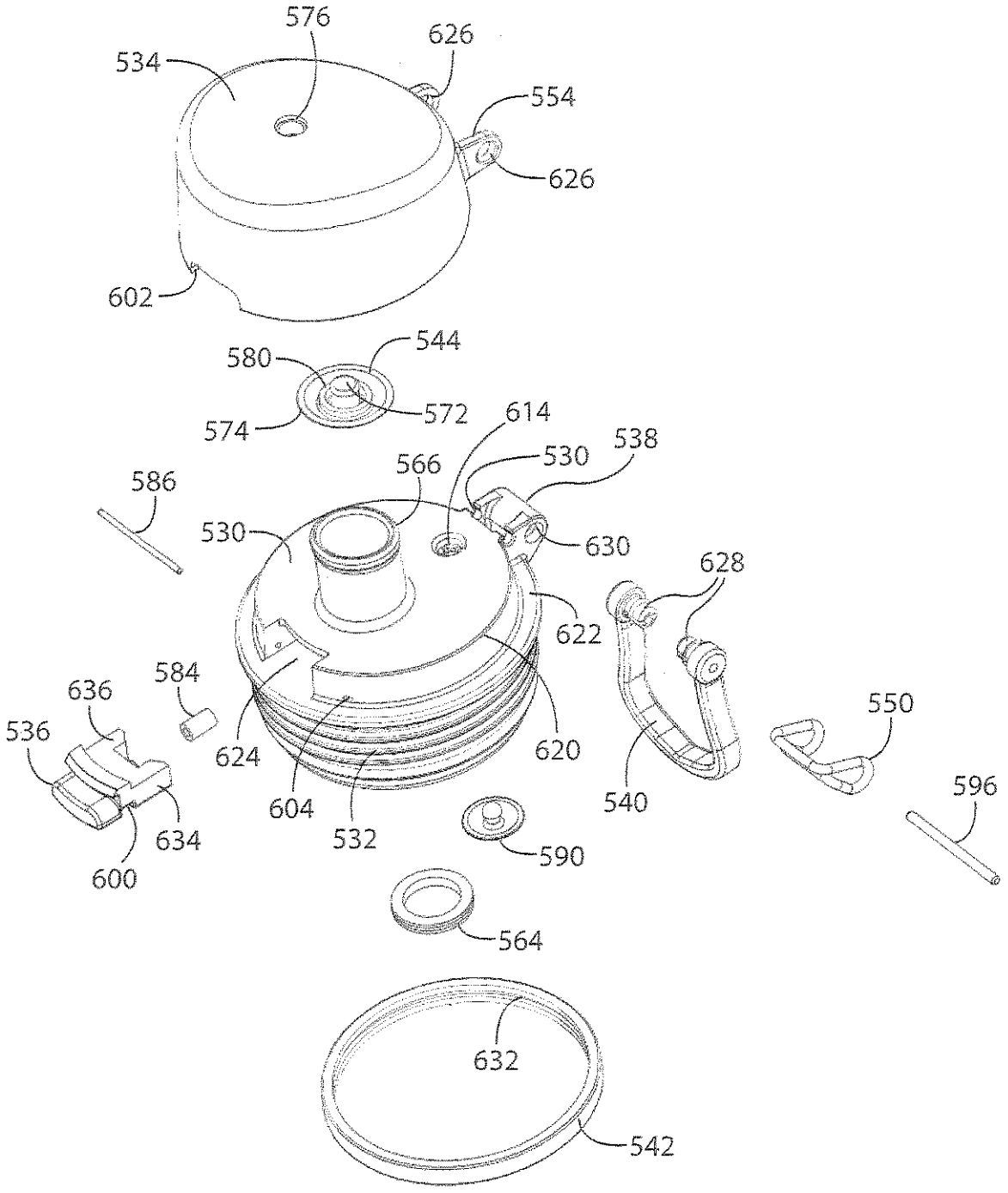
576
626
534
554
626
602
544
580
572
574
614
538
530
566
586
530
630
628
622
584
636
536
624
620
550
604
540
596
634
532
590
600
564
632
542

FIG.44

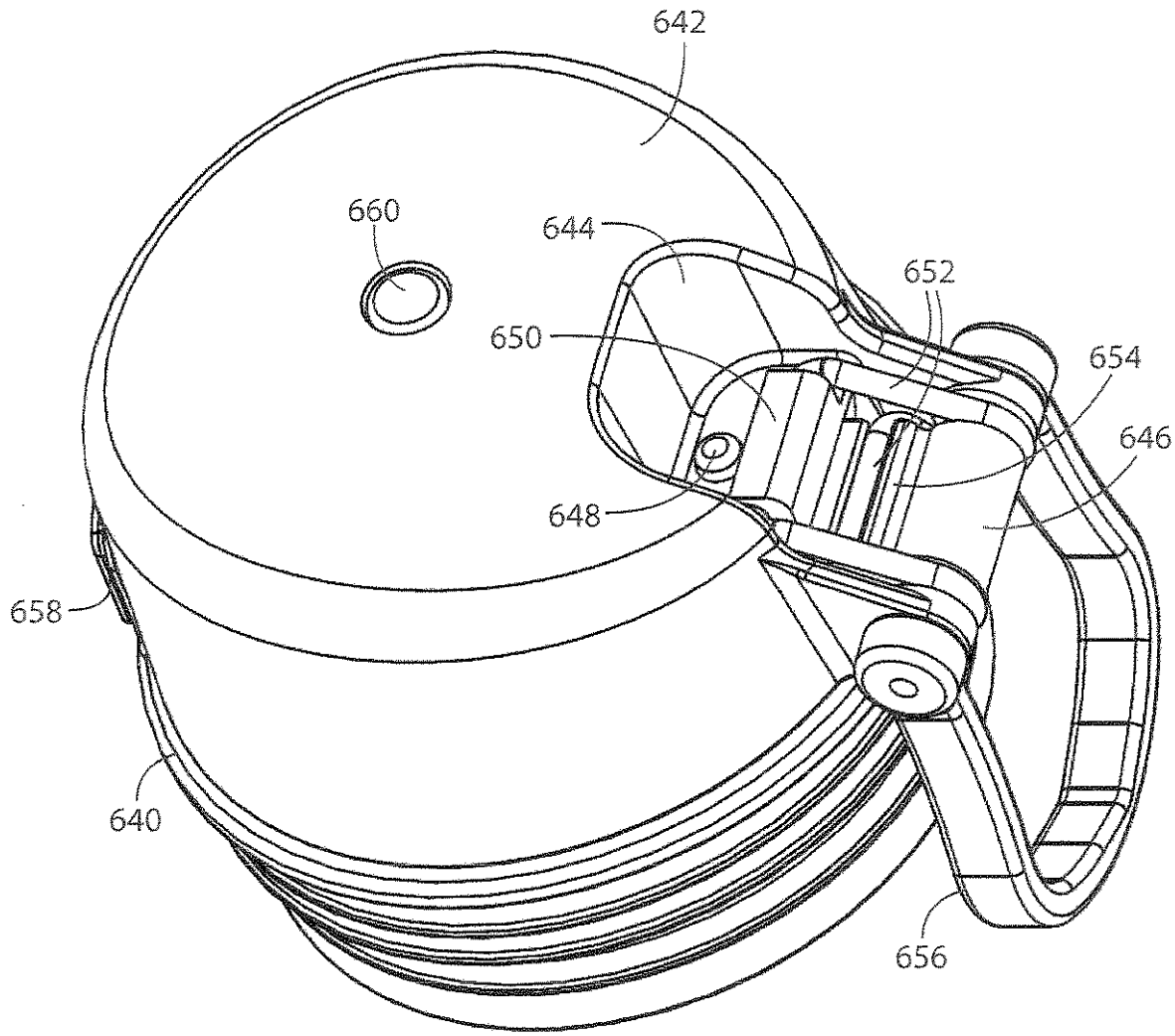

FIG.45

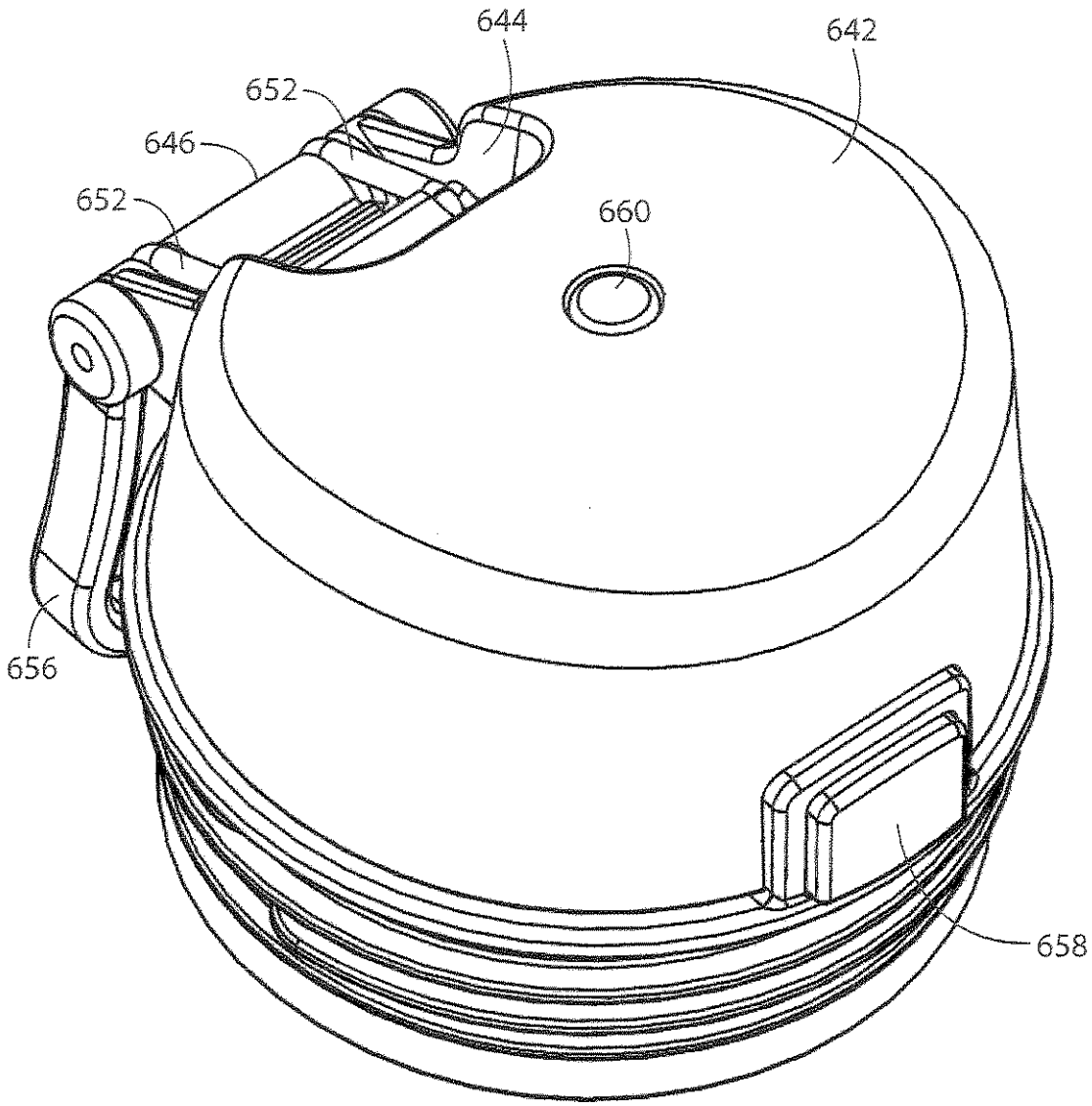

FIG.46

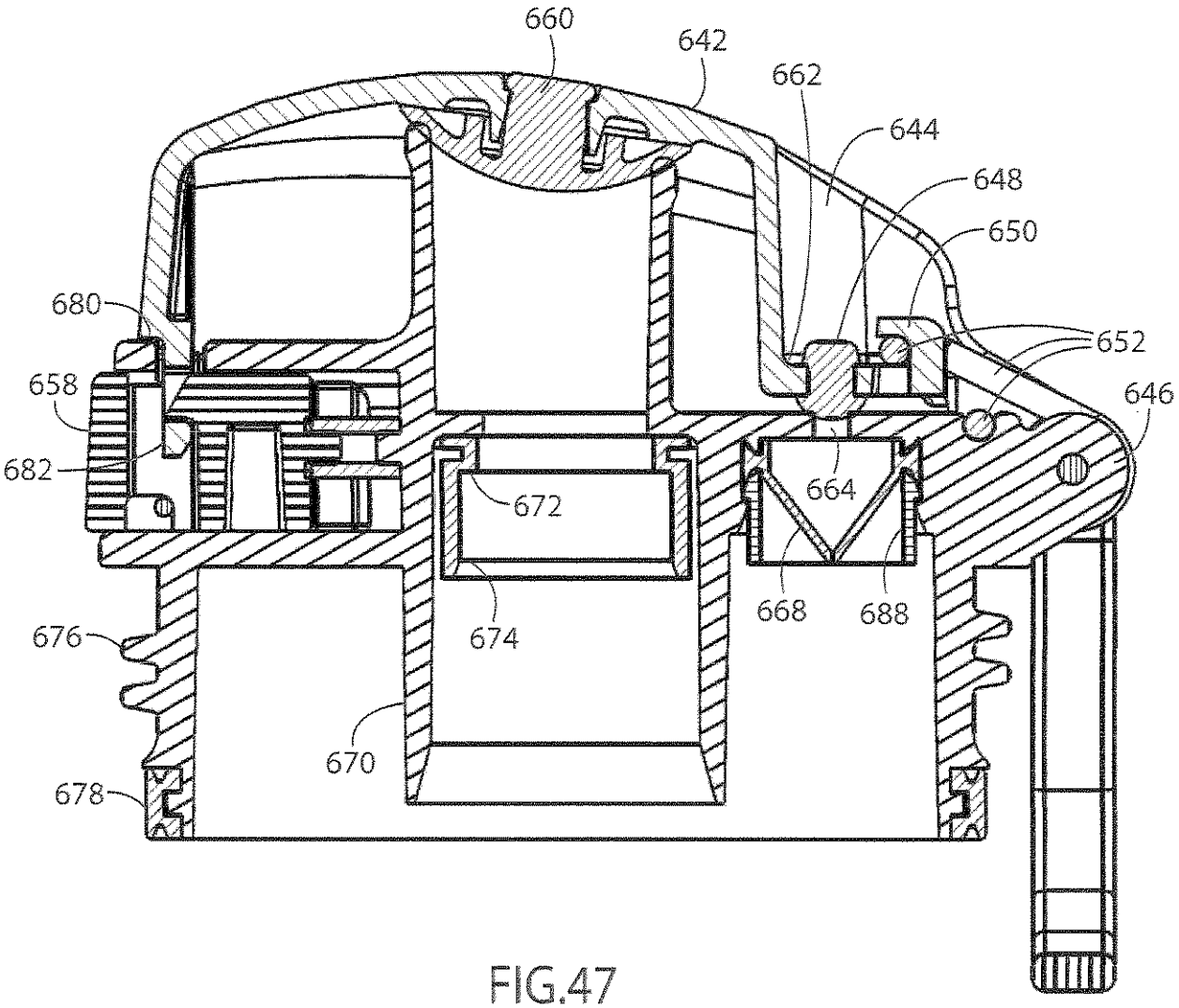
660
642
662
644
648
650
652
646
680
658
682
672
664
668
688
674
676
670
678

FIG.47

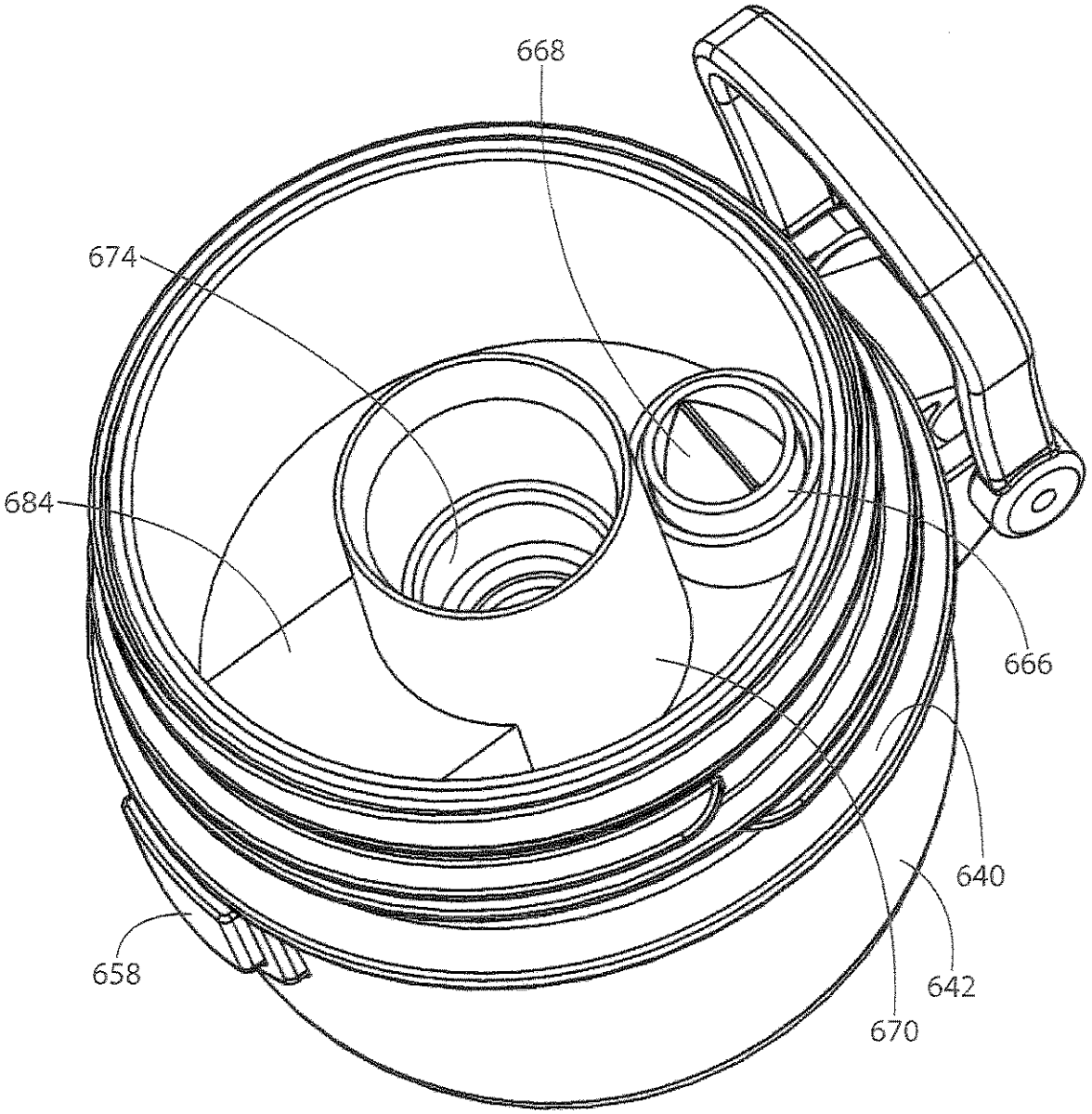

FIG. 48

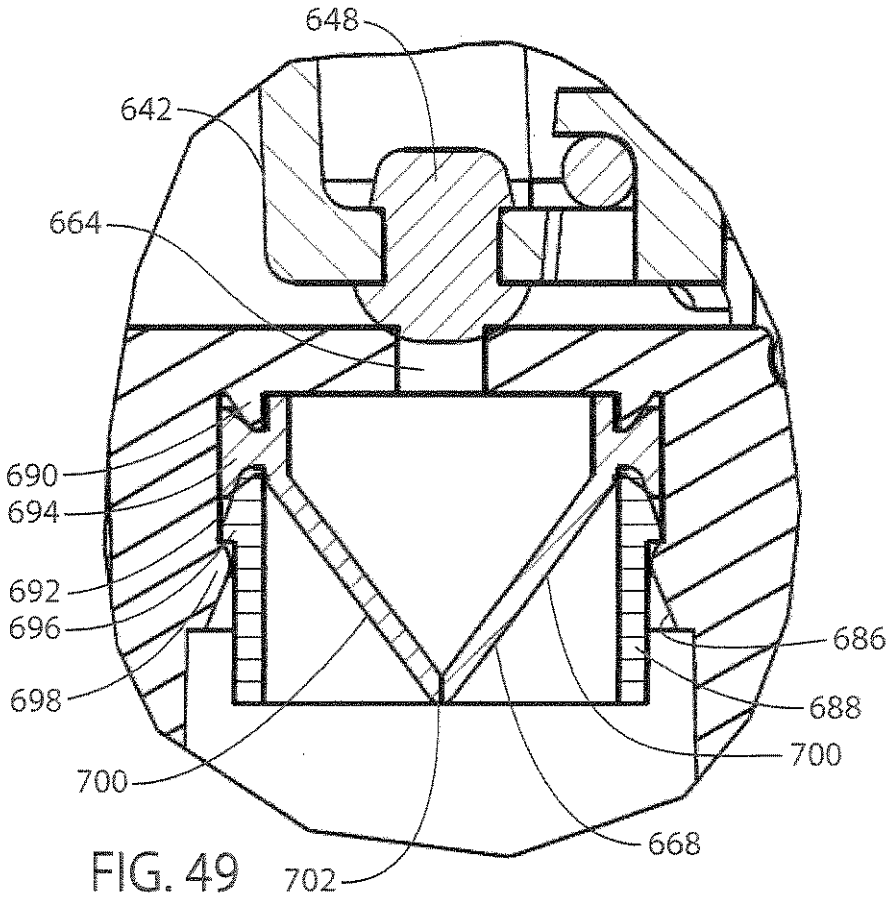
648
642
664
690
694
692
696
698
700
702
668
686
688
700

FIG. 49

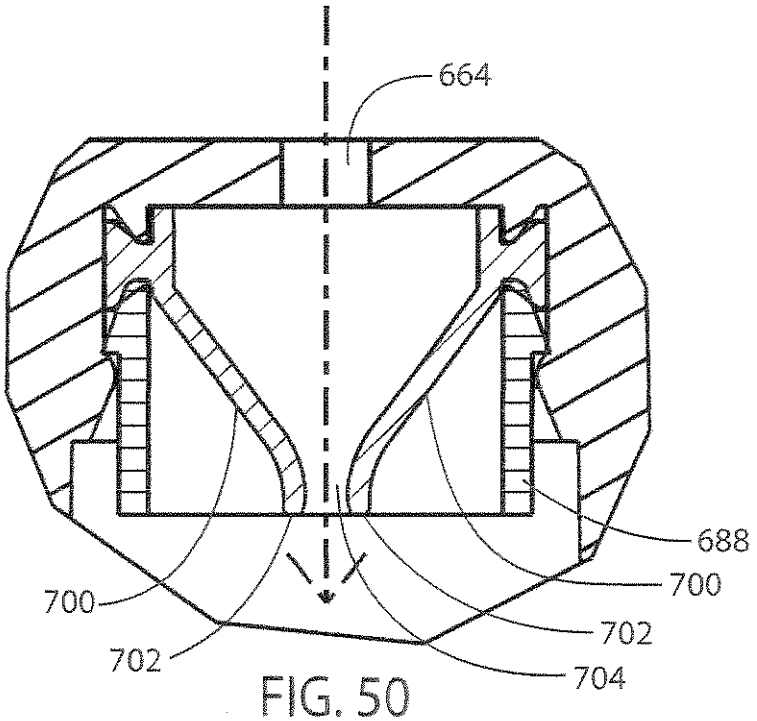
664
700
702
704
688
700
702

FIG. 50

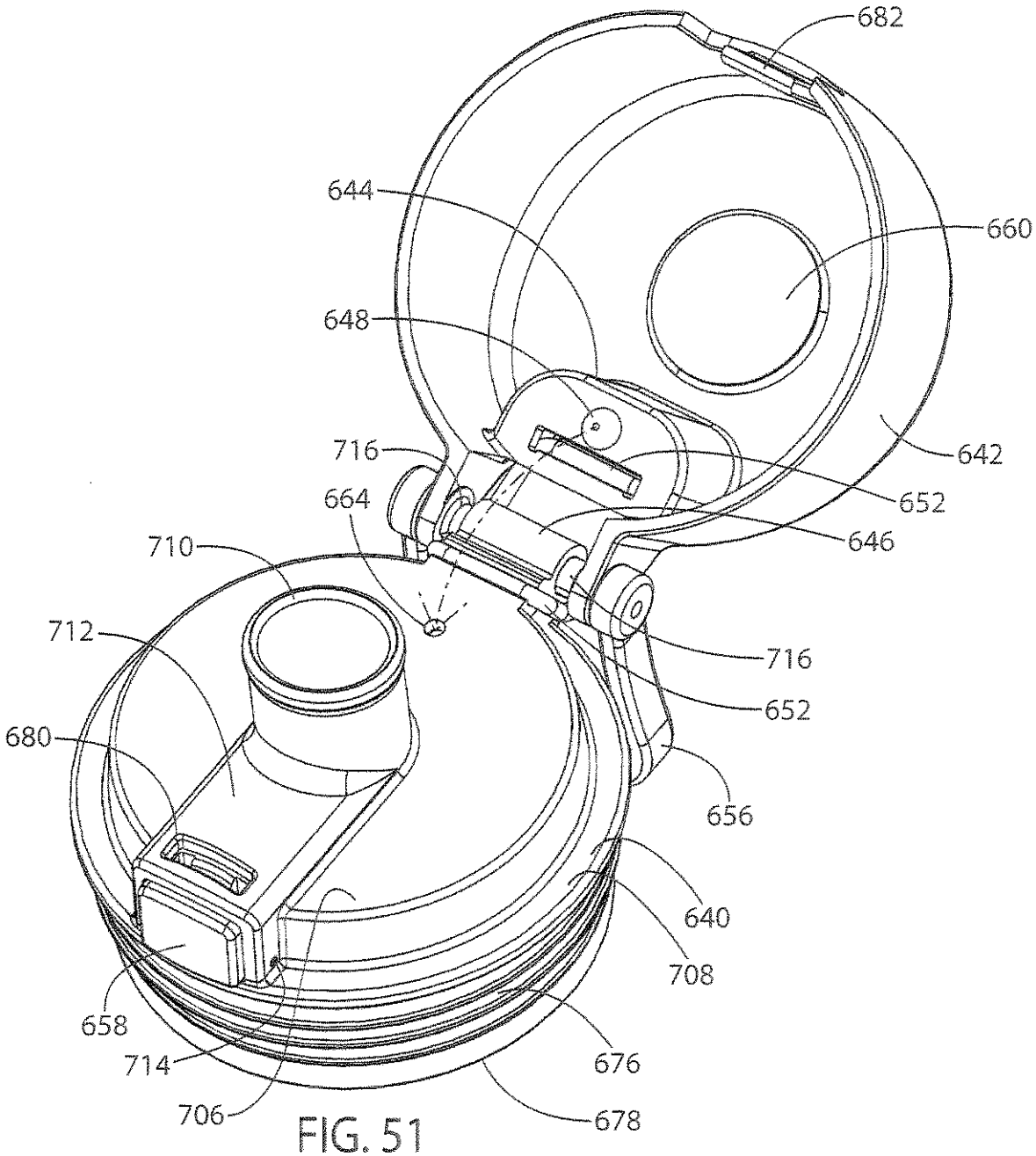
682
644
660
648
642
716
652
664
646
710
712
716
652
680
656
640
708
658
676
714
706
678

FIG. 51

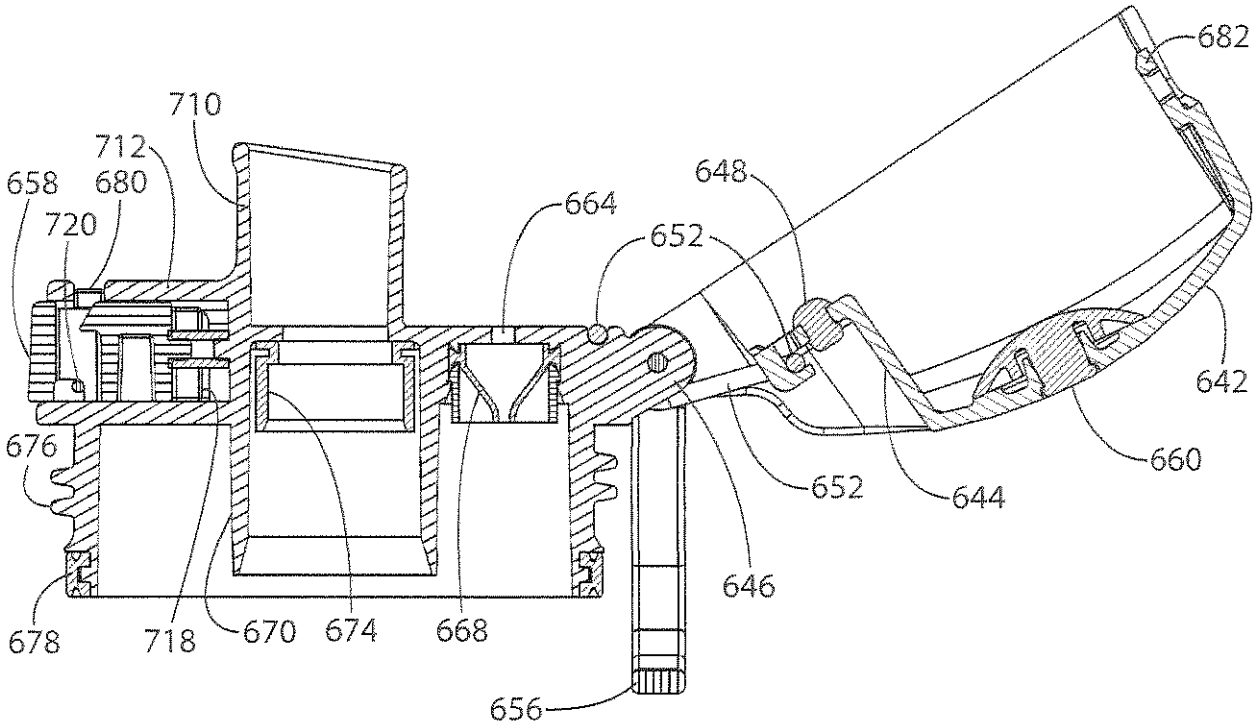
682
710
712
658
680
720
664
652
648
642
676
652
644
660
646
678
718
670
674
668
656

FIG. 52

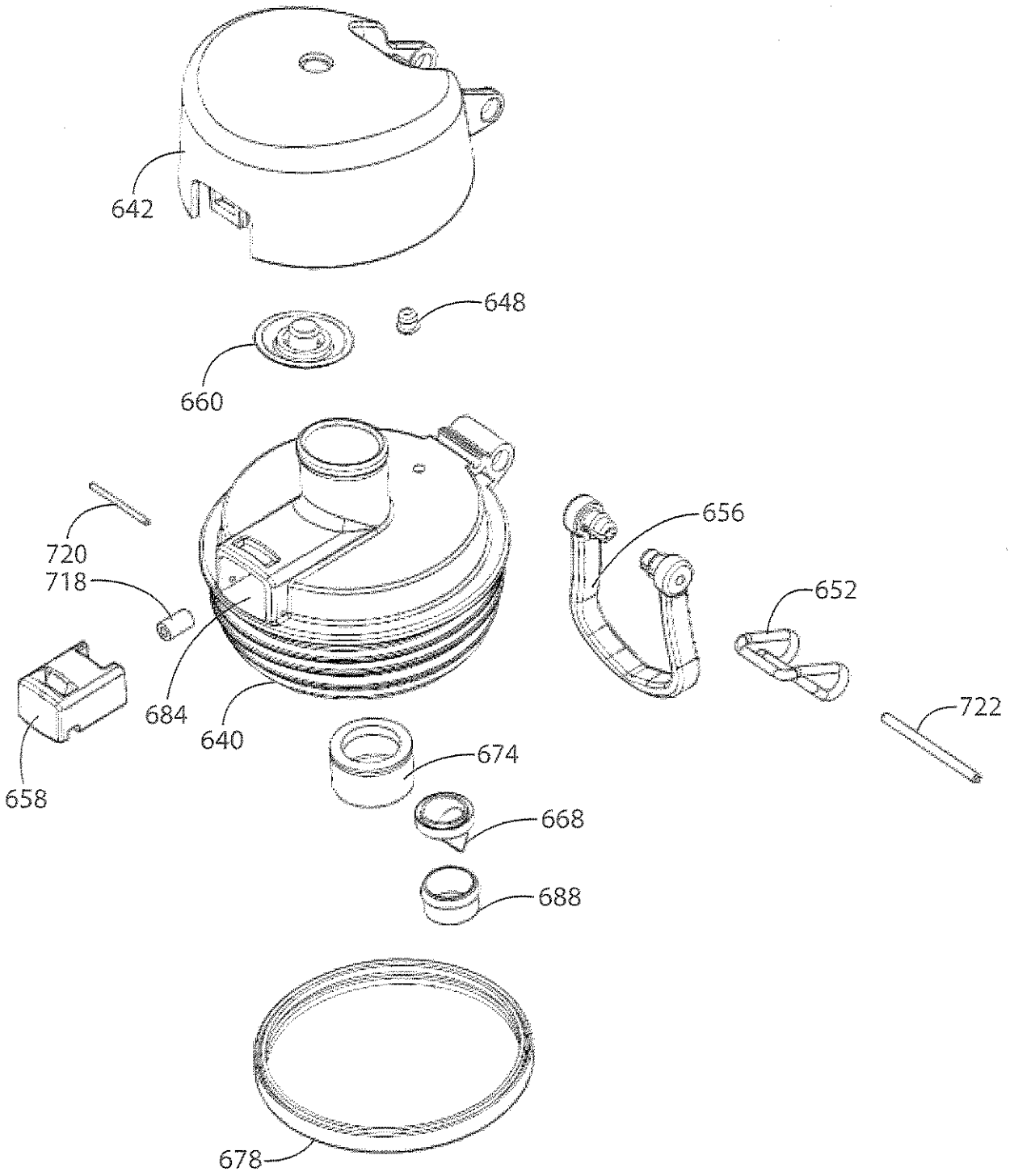

FIG. 53

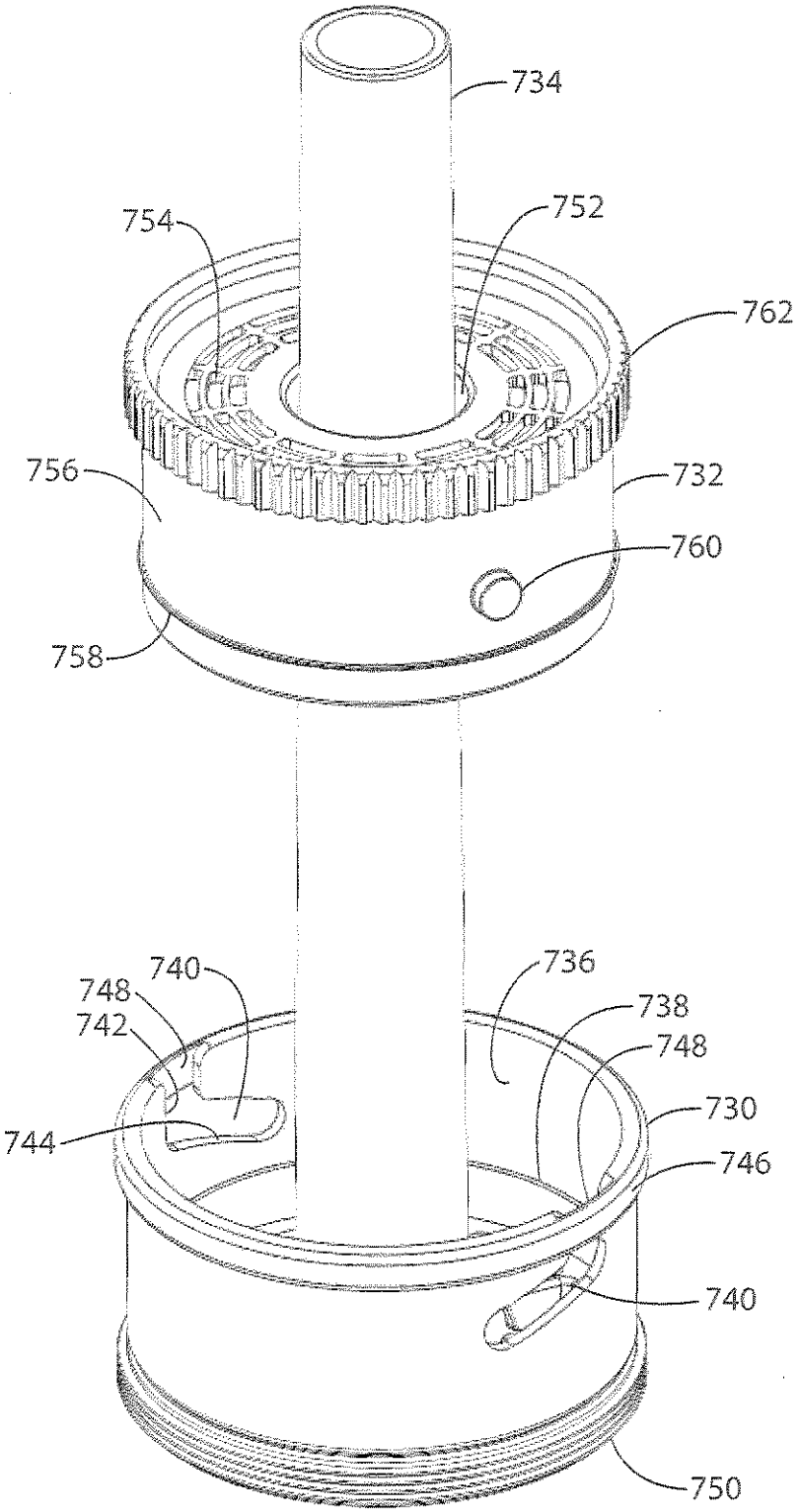
734
754
752
762
756
732
760
758
740
748
742
736
738
748
730
744
746
740
750

FIG. 54

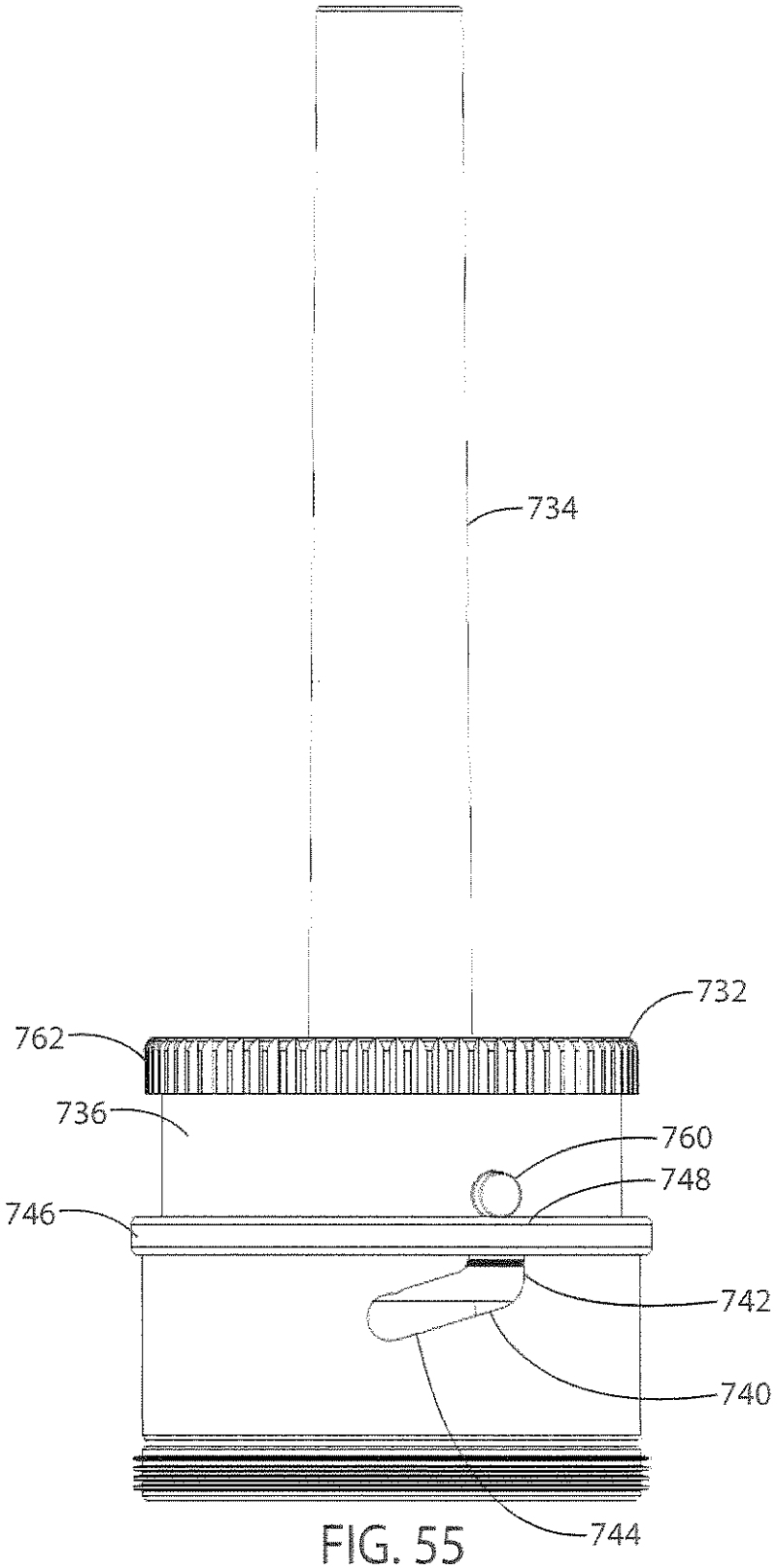

FIG. 55

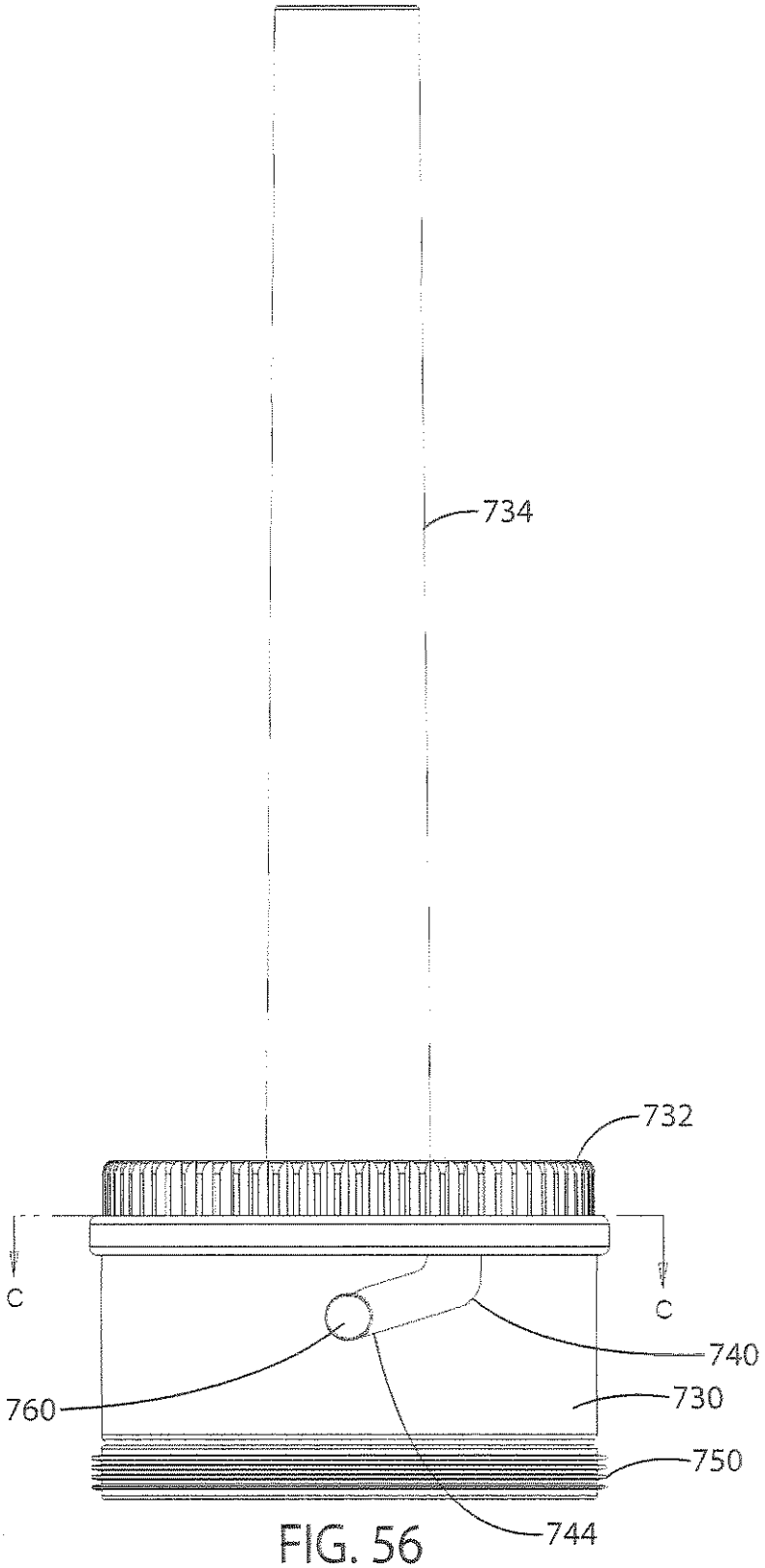

FIG. 56

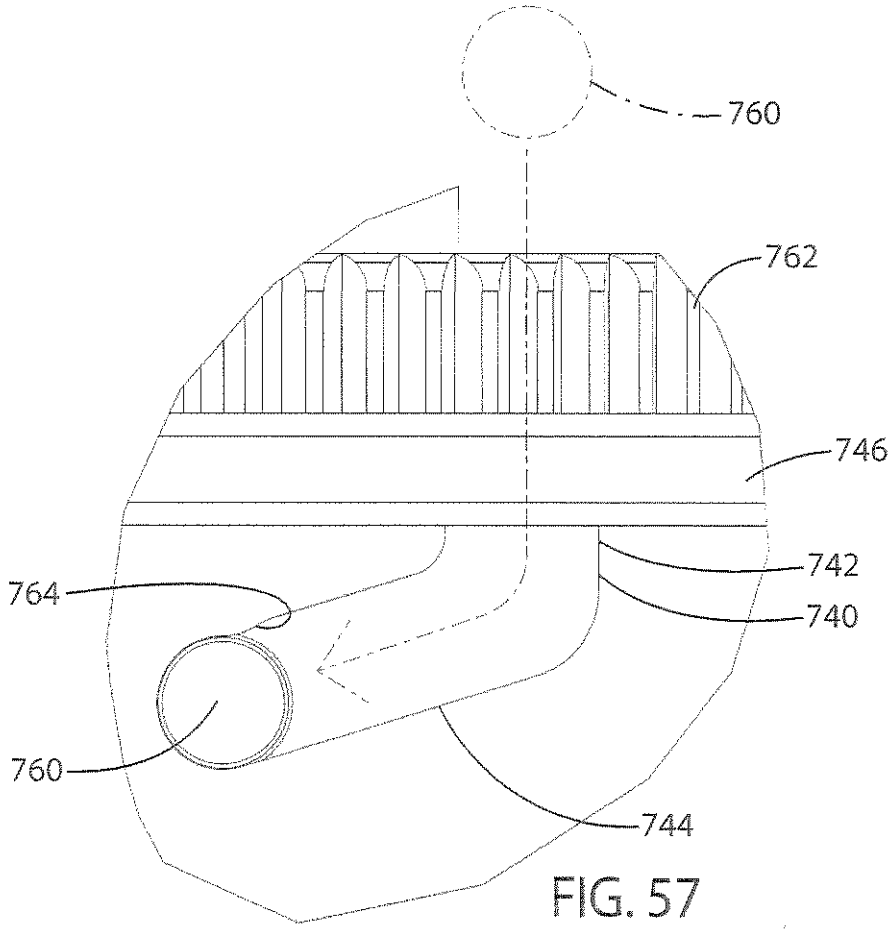

FIG. 57

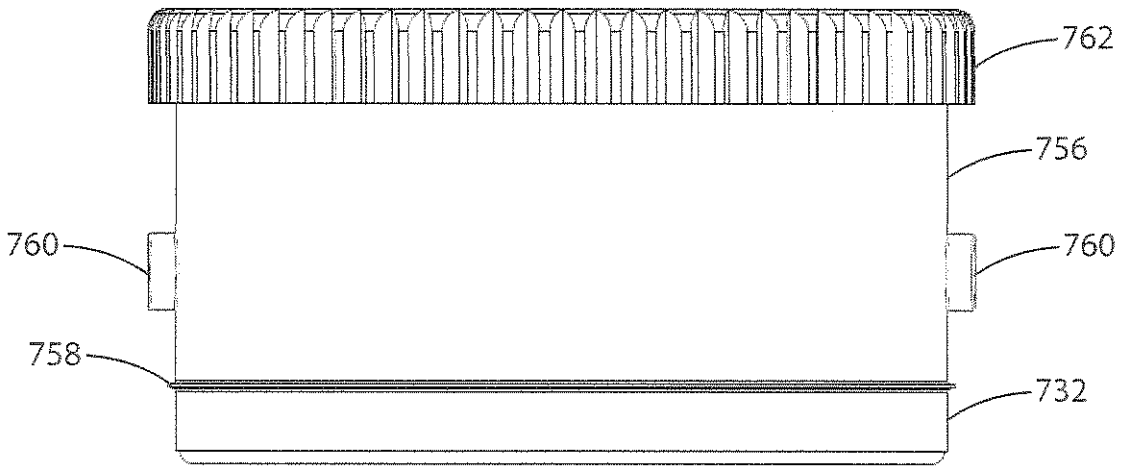

FIG. 58

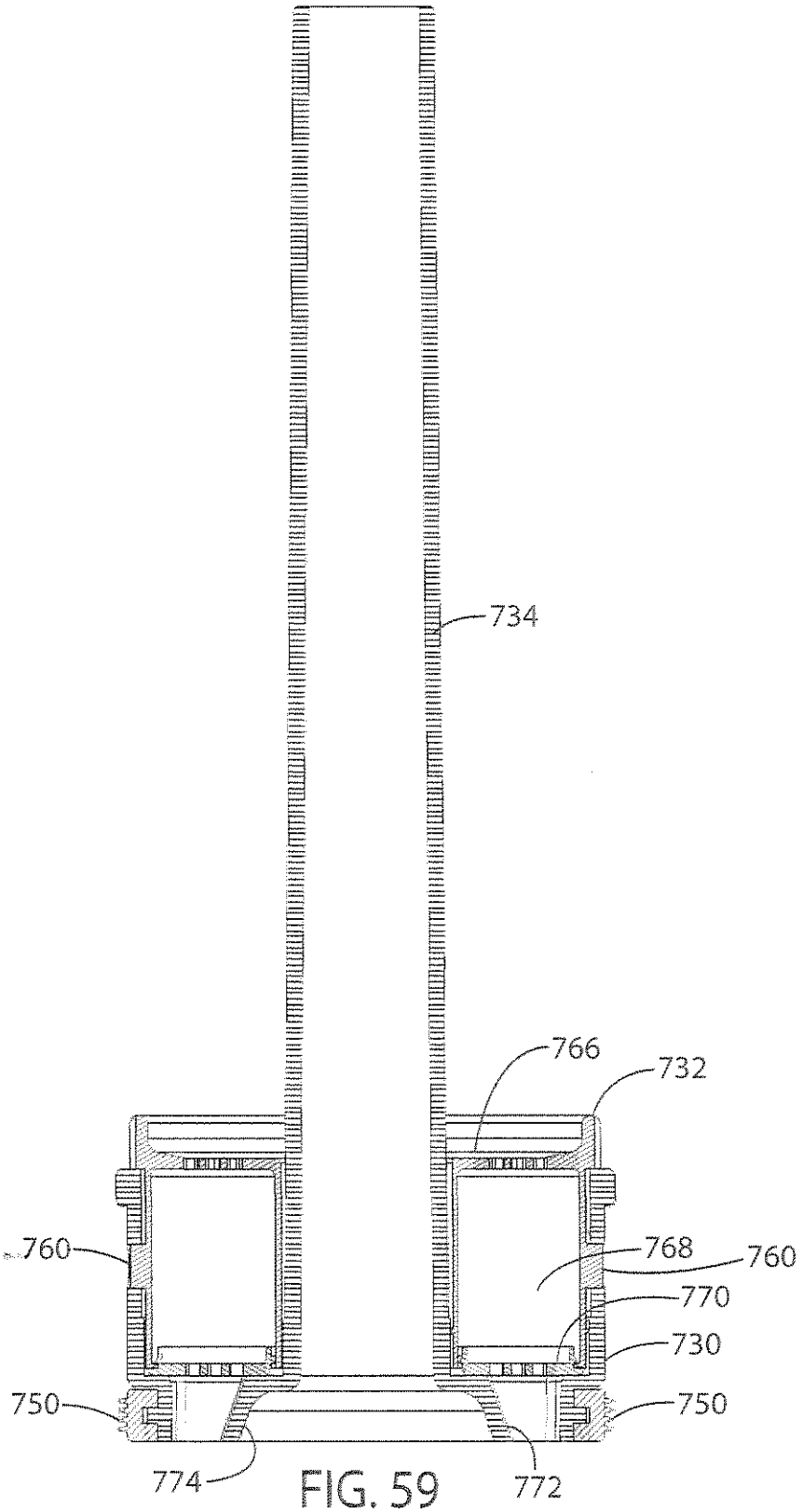

FIG. 59

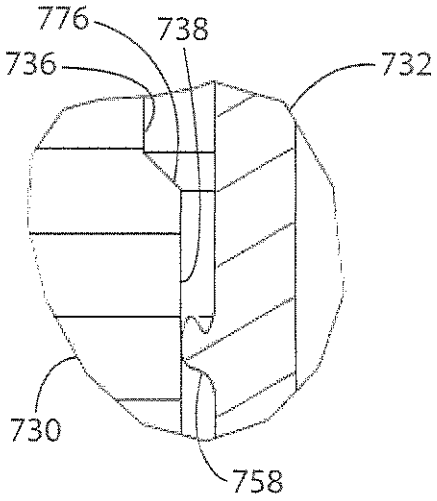

FIG. 60a

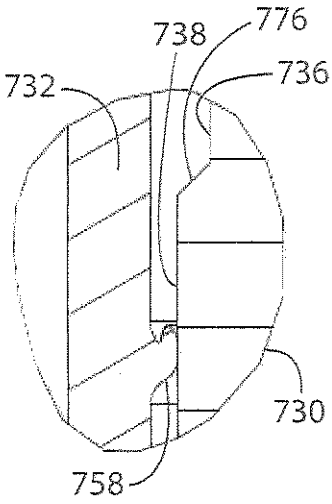

FIG. 60b

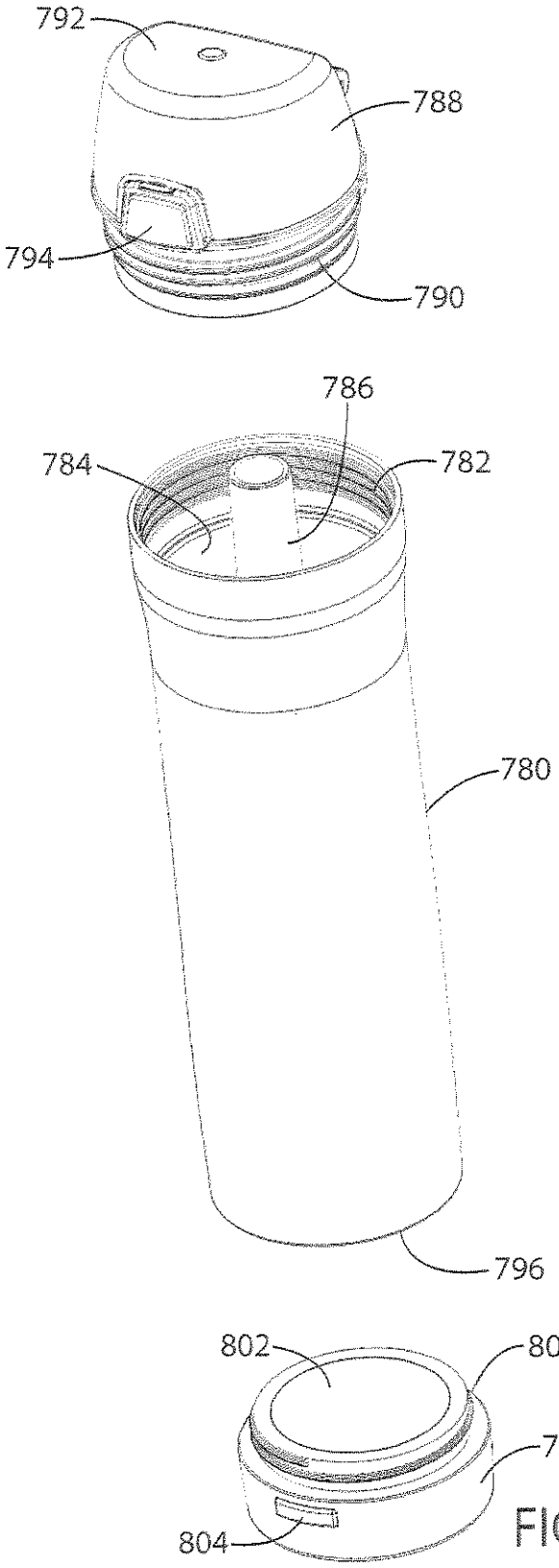

FIG. 61

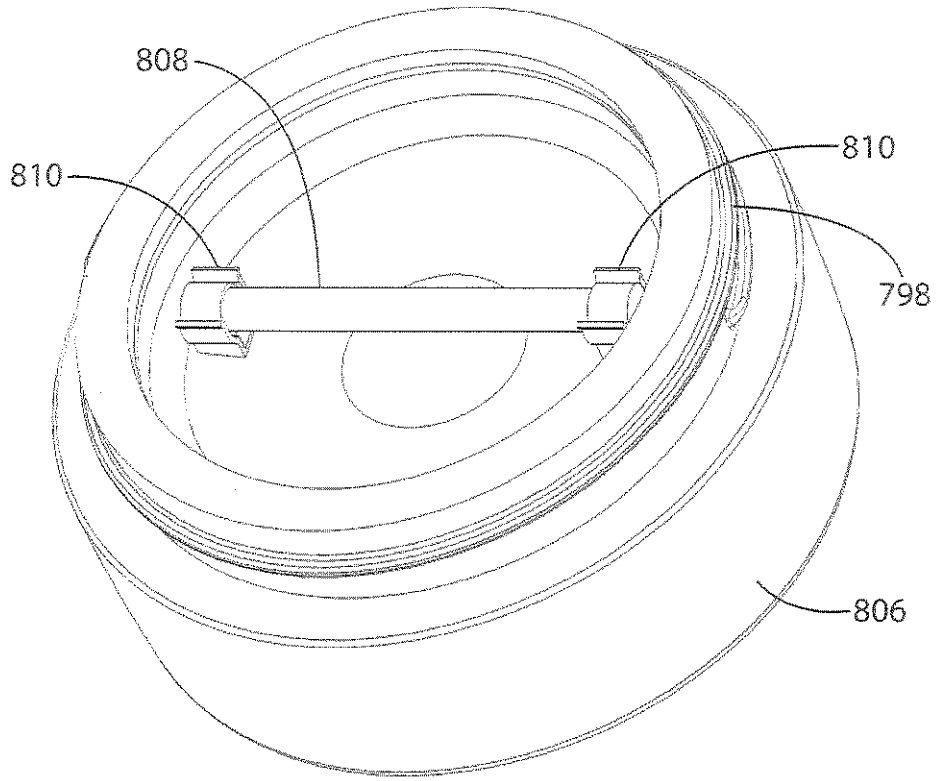

FIG. 62

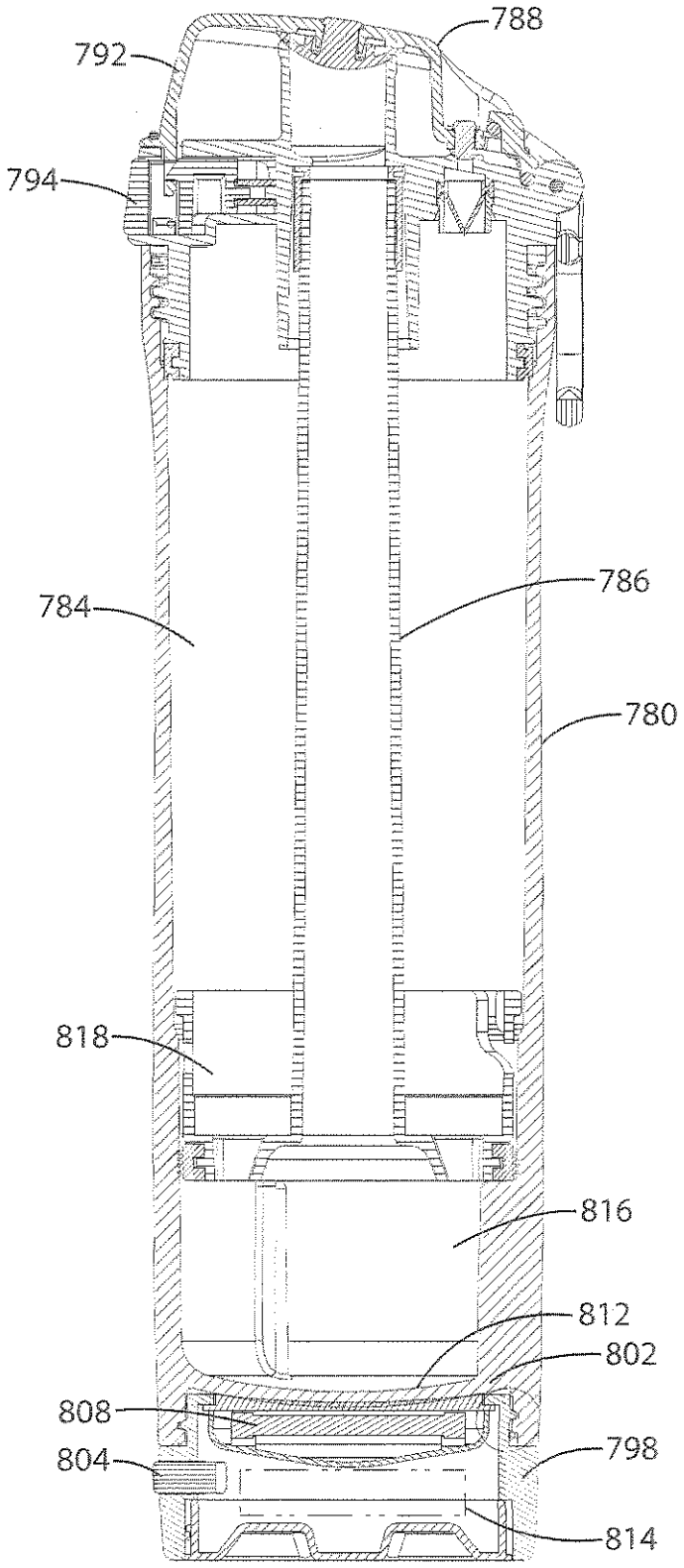

FIG. 63

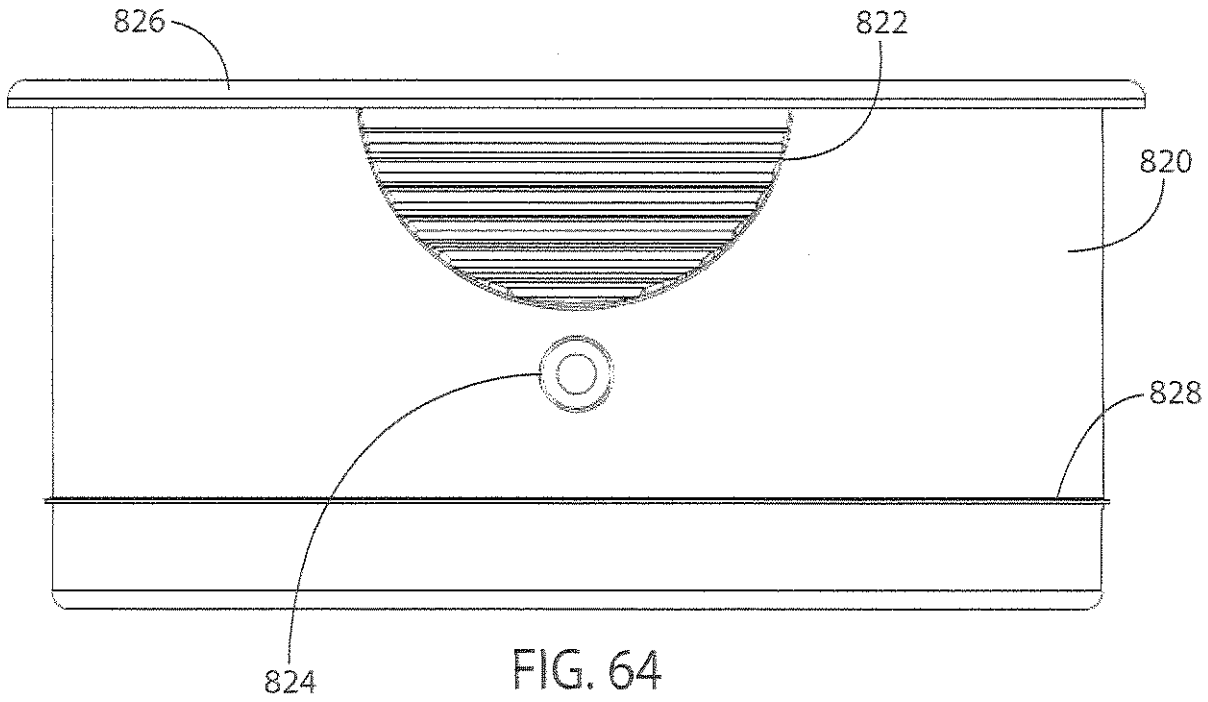

FIG. 64

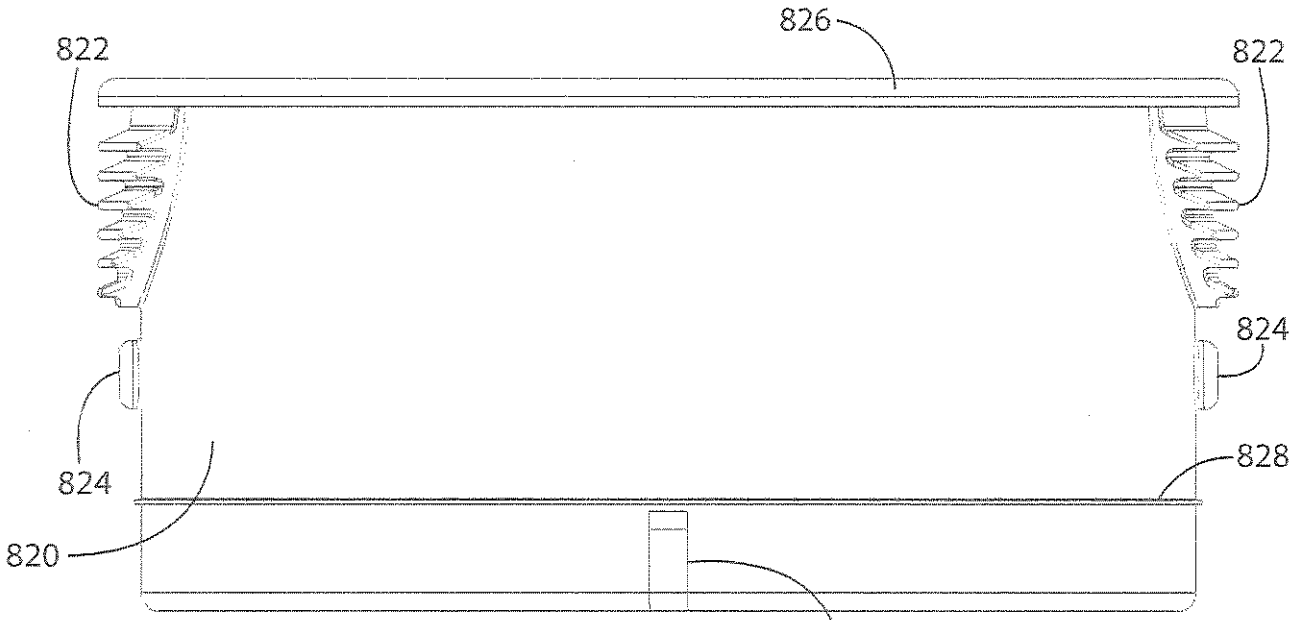

FIG. 65

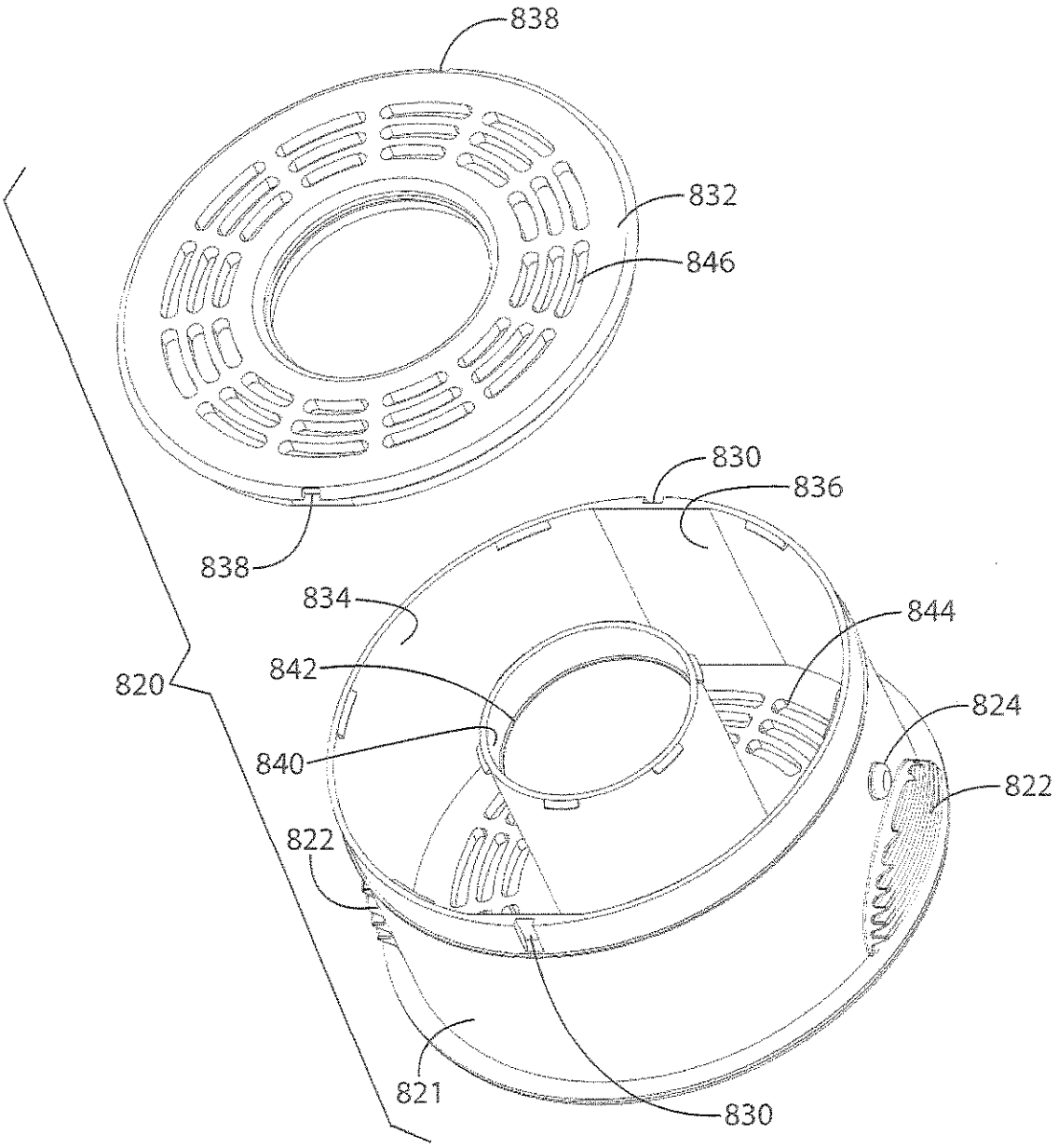

FIG. 66

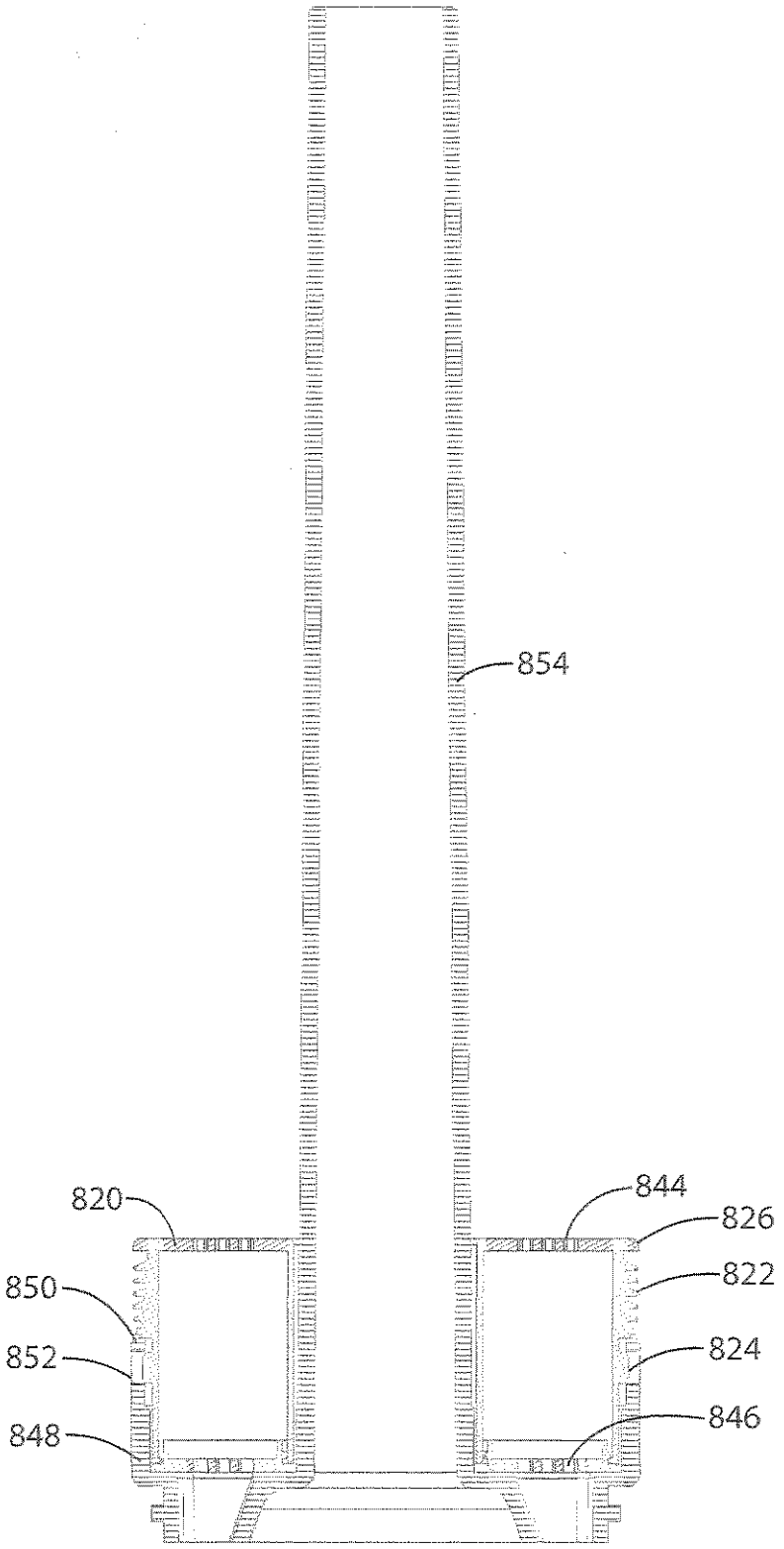

FIG. 67

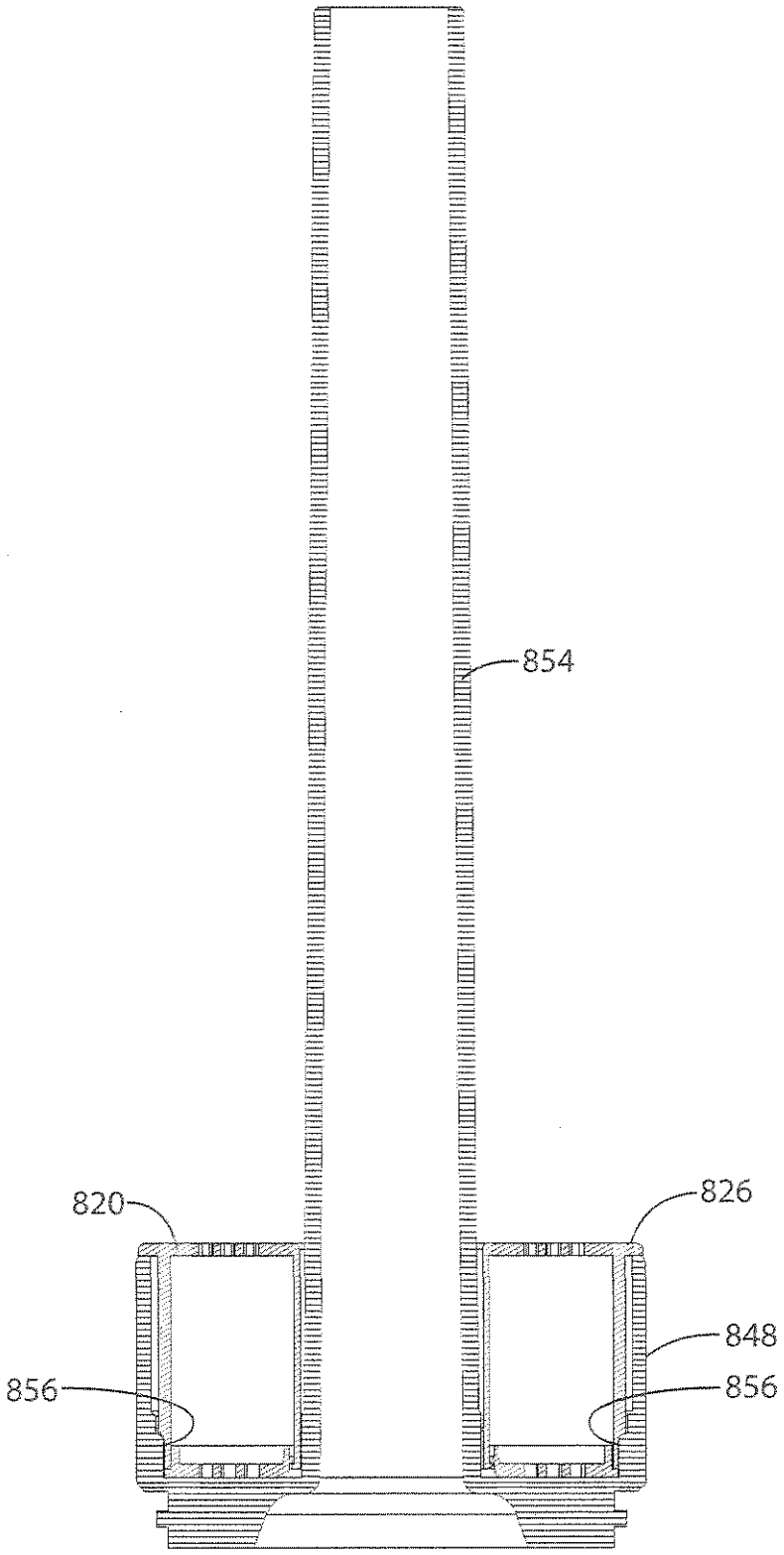

FIG. 68

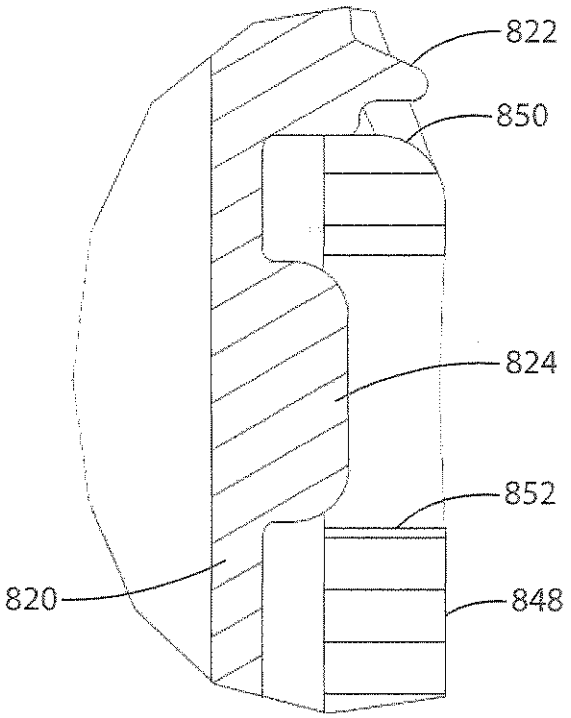

FIG. 69

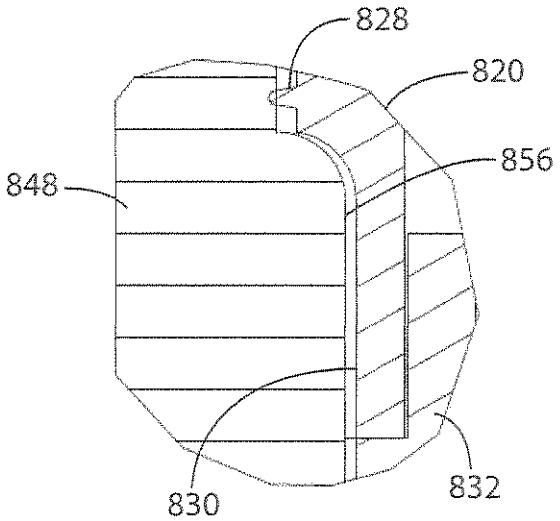

FIG. 70

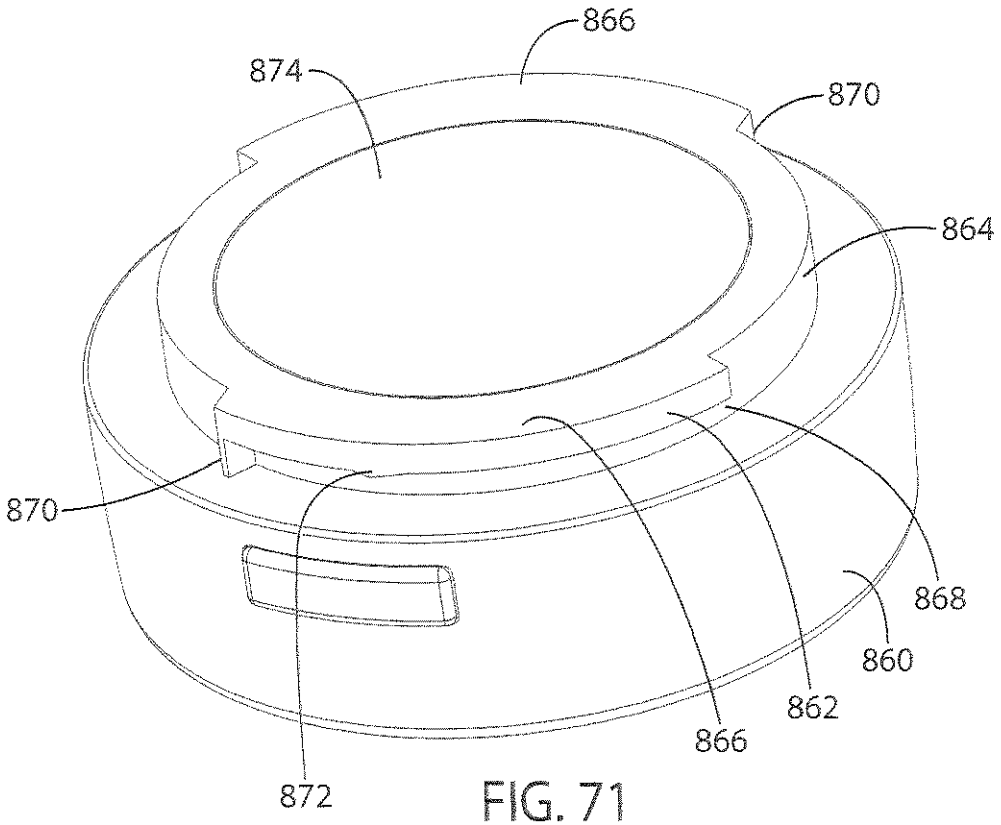

FIG. 71

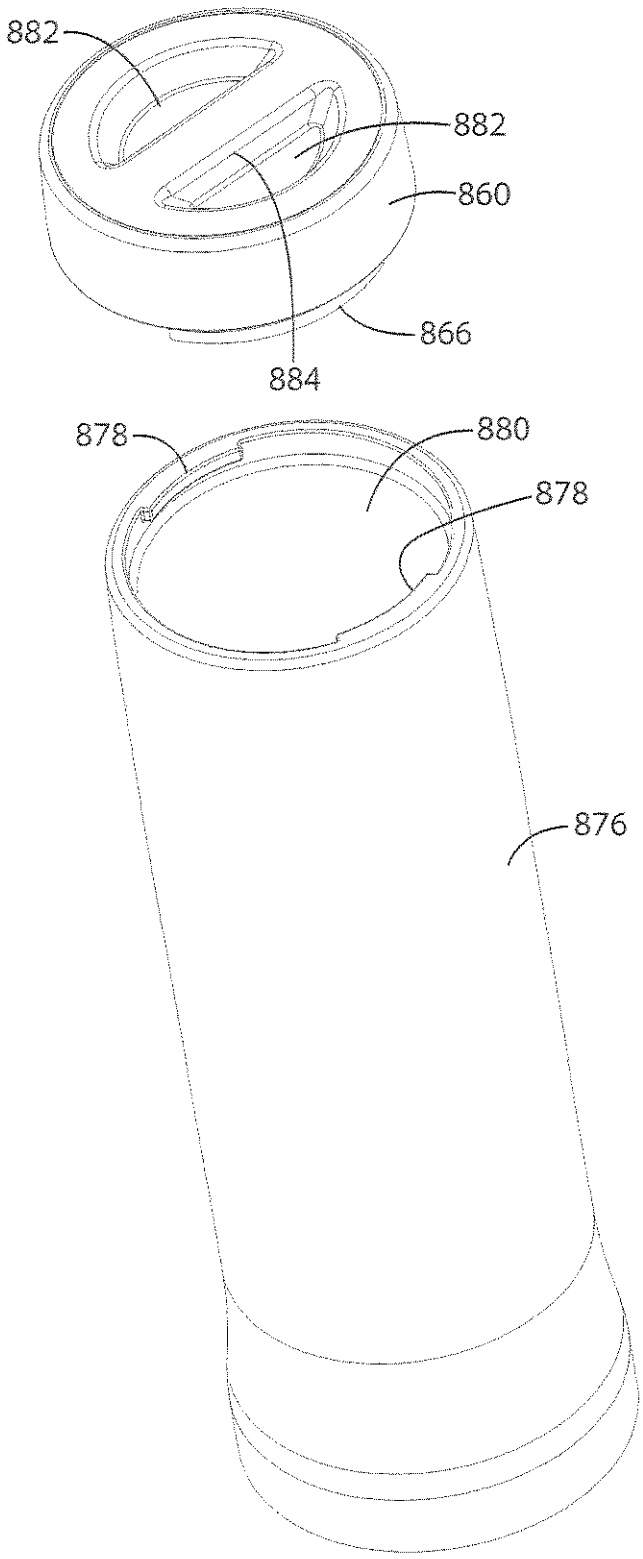

FIG. 72

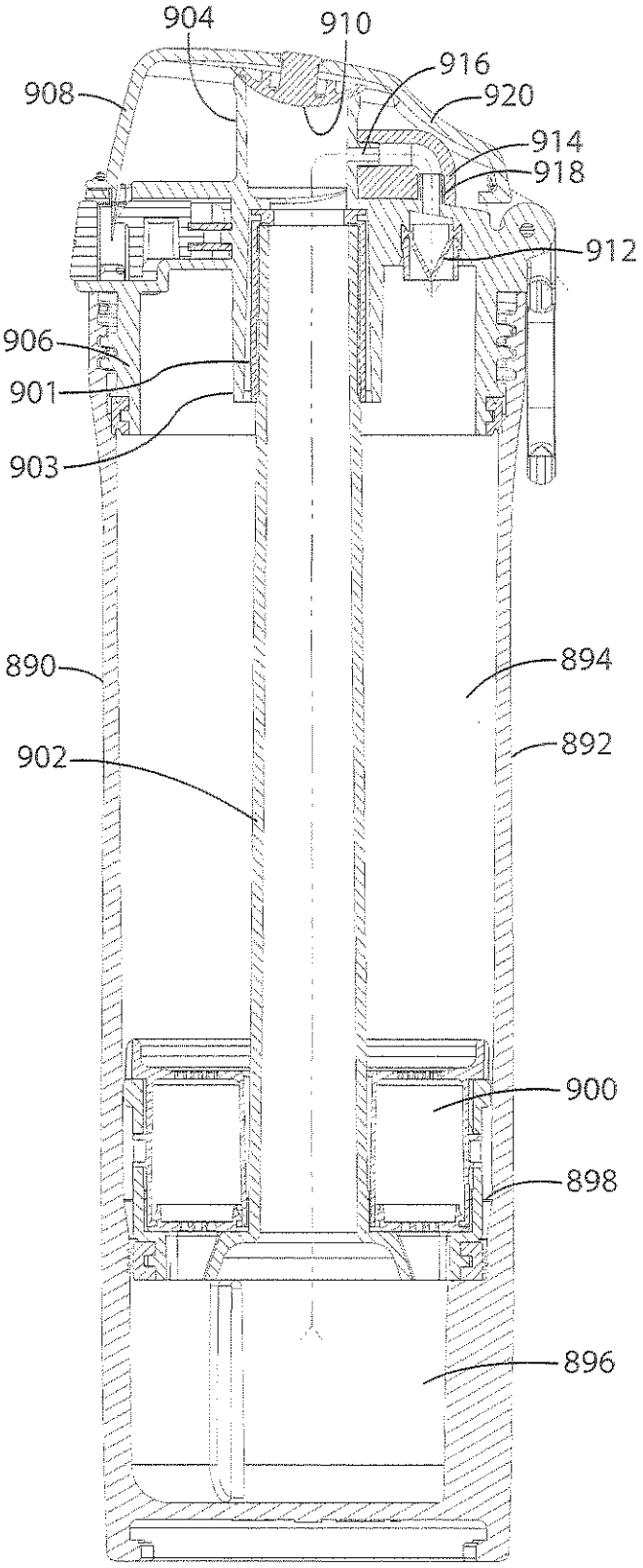
904
910
916
908
920
914
918
912
906
901
903
890
894
902
892
900
898
896

FIG. 73

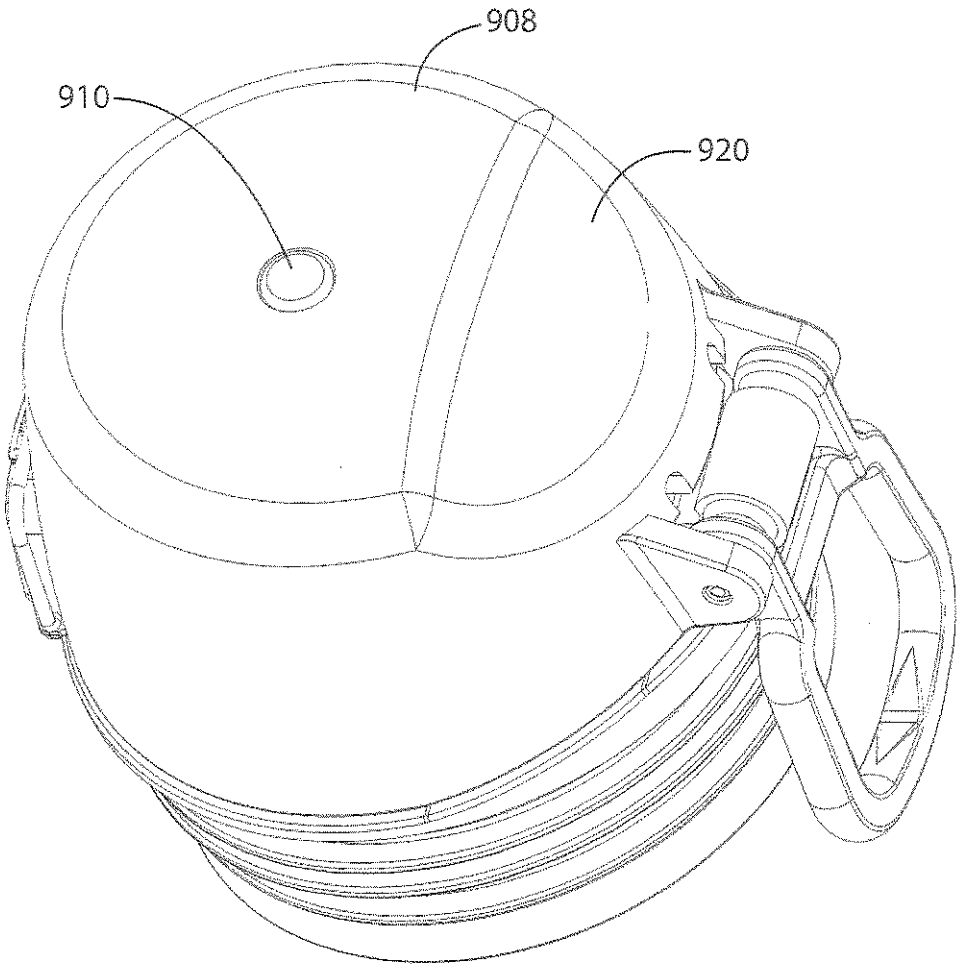

FIG. 74

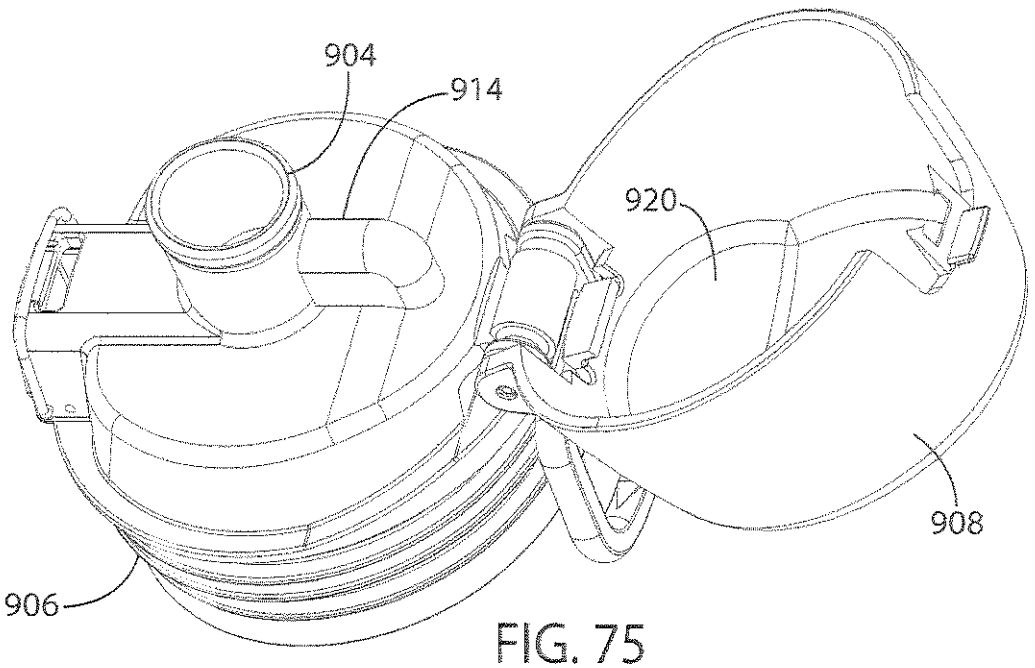

FIG. 75

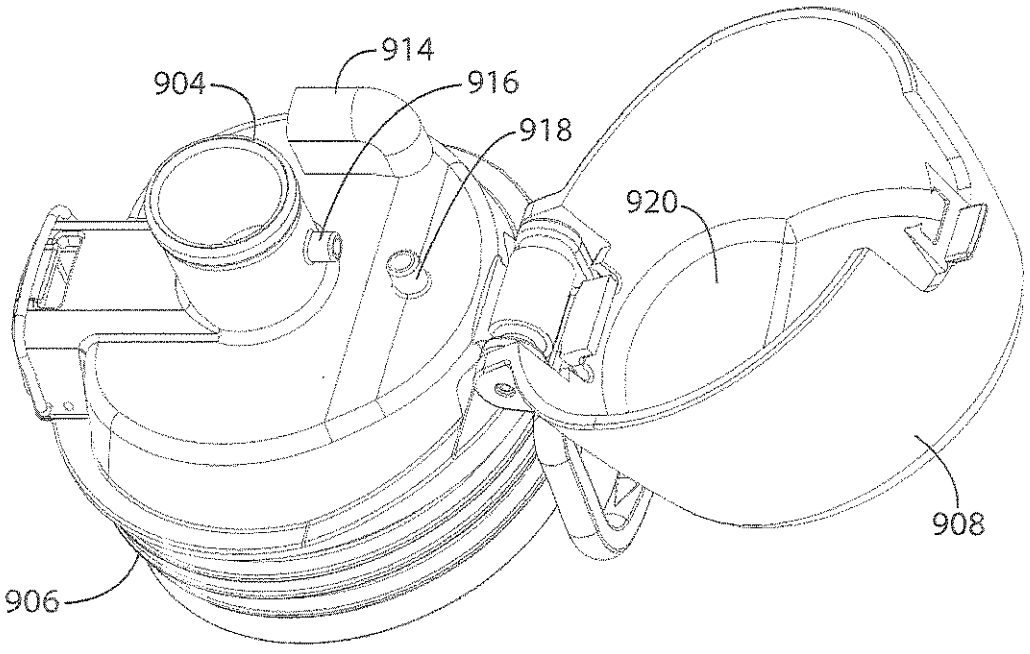

FIG. 76