FIG.1

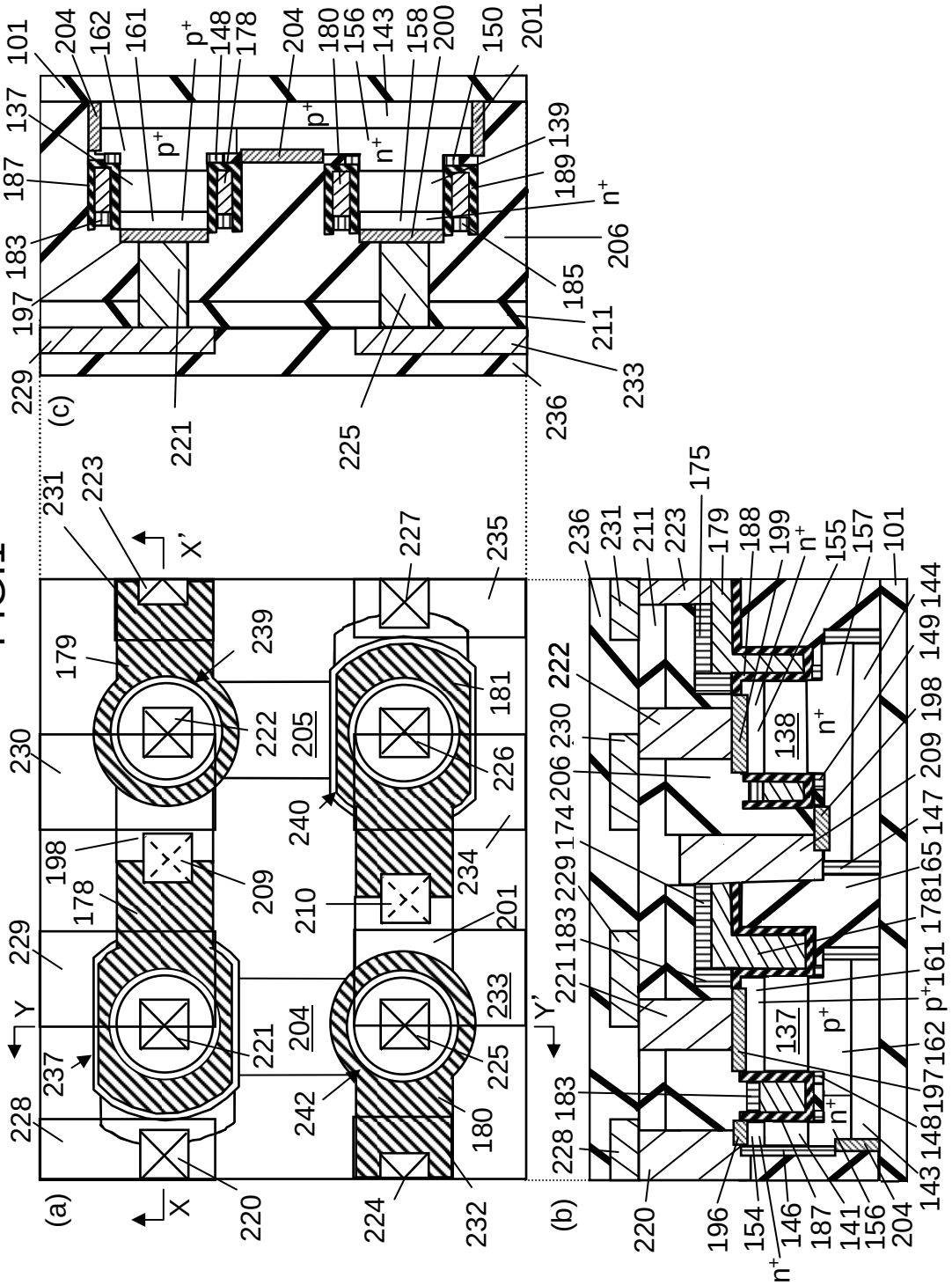
(a)
(b)
(c)
X
X'
Y
Y'
p+
n+
101
137
138
139
141
143
144
146
147
148
149
150
154
155
156
157
158
161
162
165
174
175
178
179
180
181
183
185
187
188
189
196
197
198
199
200
201
204
205
206
209
210
211
220
221
222
223
224
225
226
227
228
229
230
231
232
233
234
235
236
237
239
240
242

FIG.2

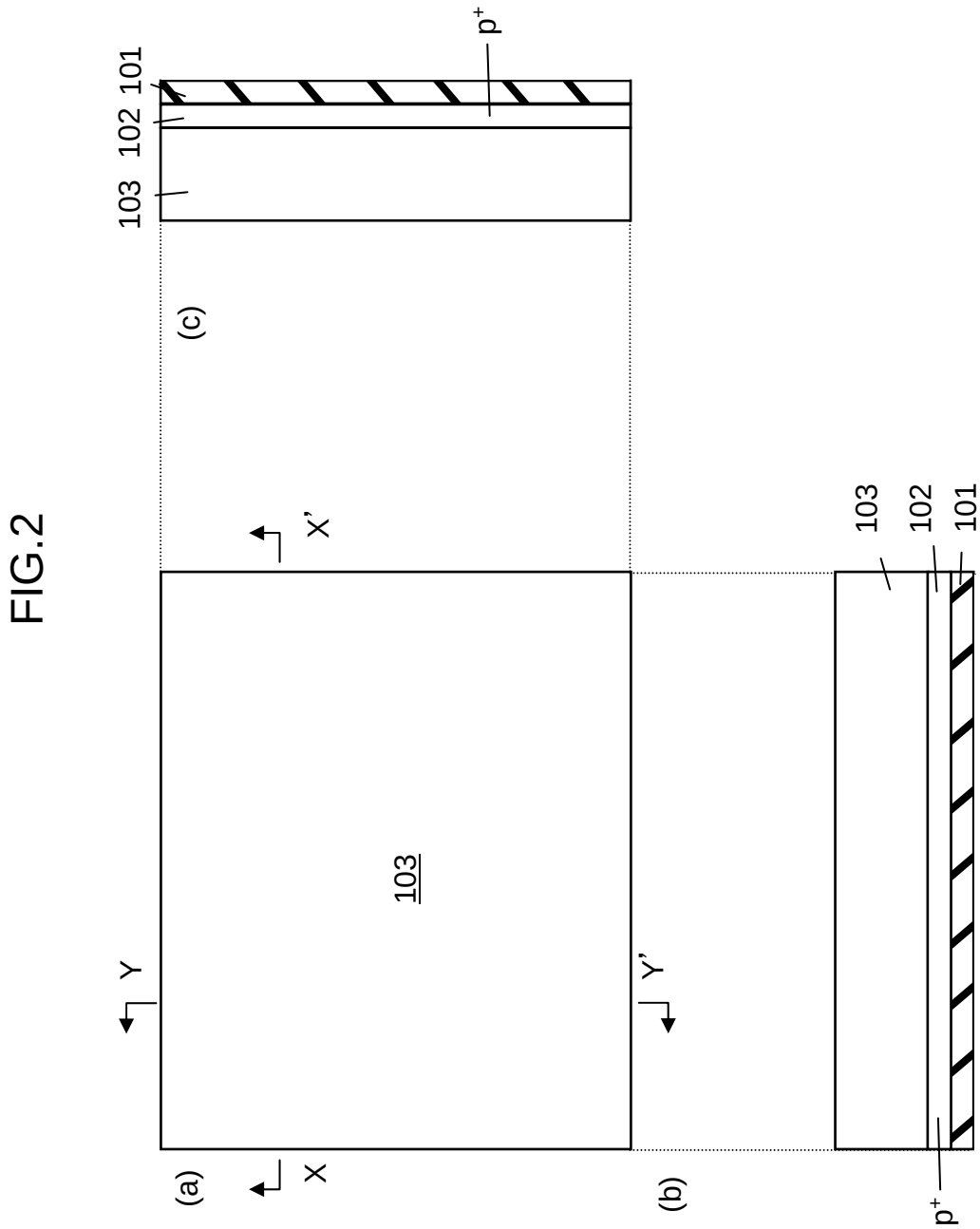

FIG.3

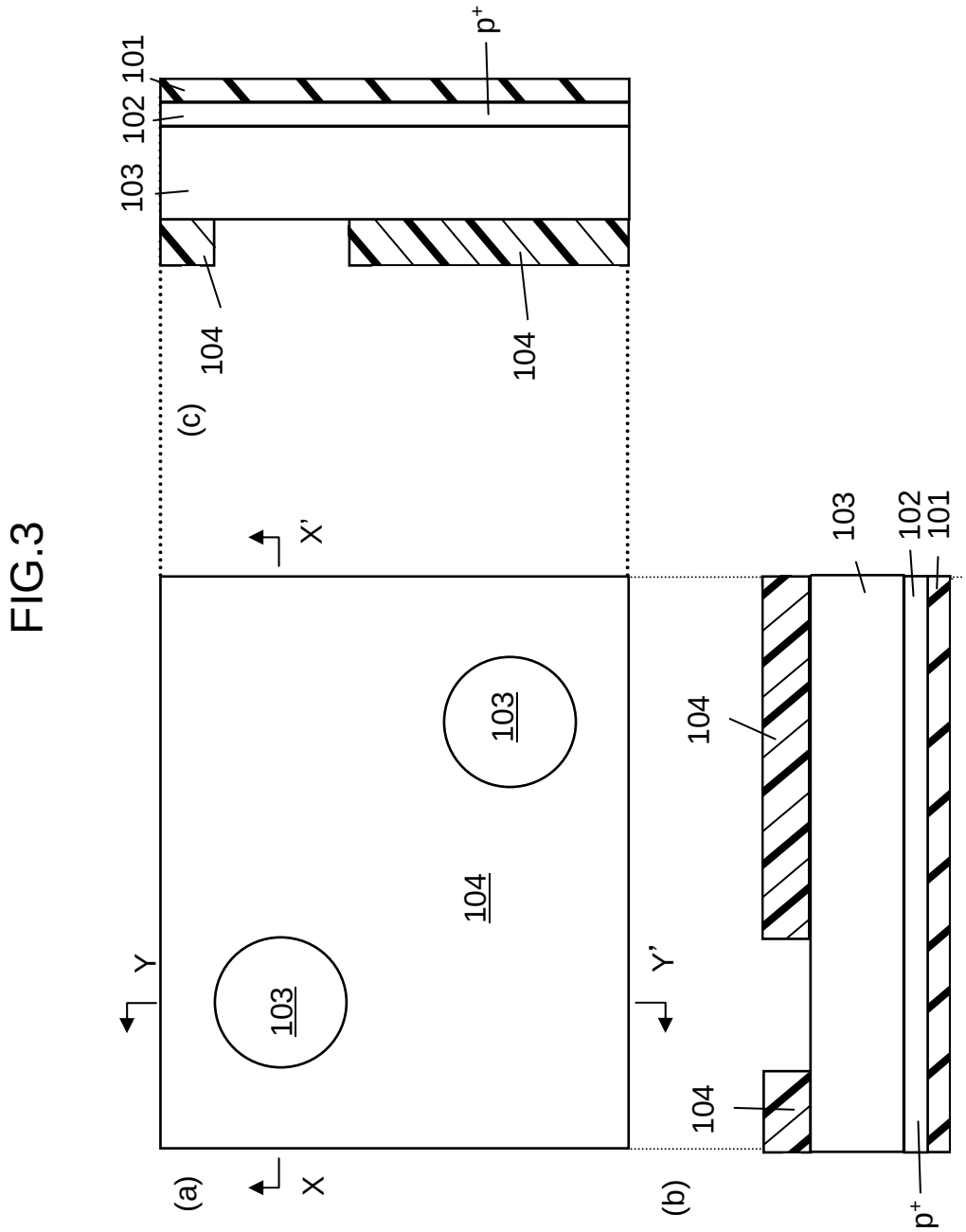

FIG.4

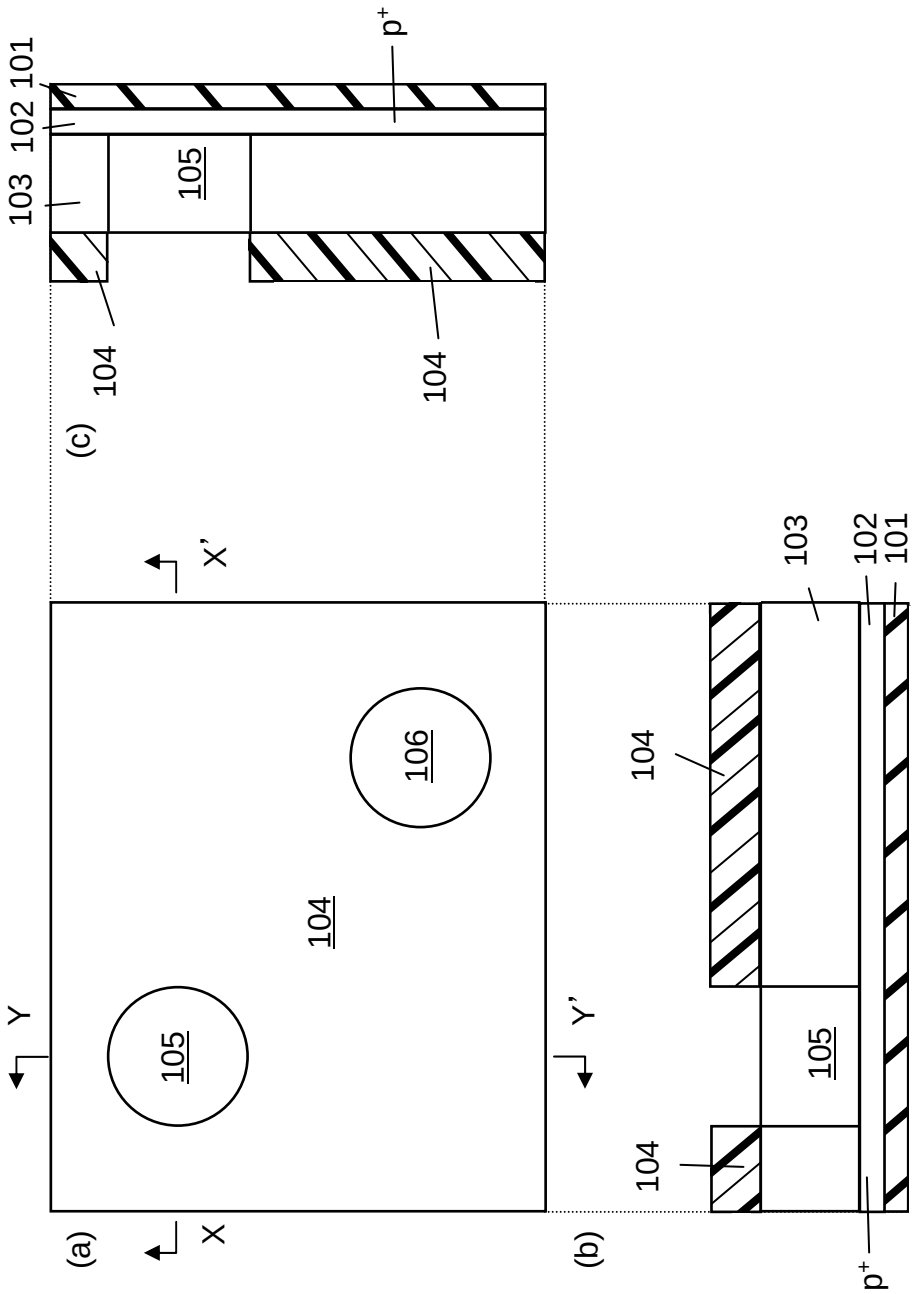

FIG.5

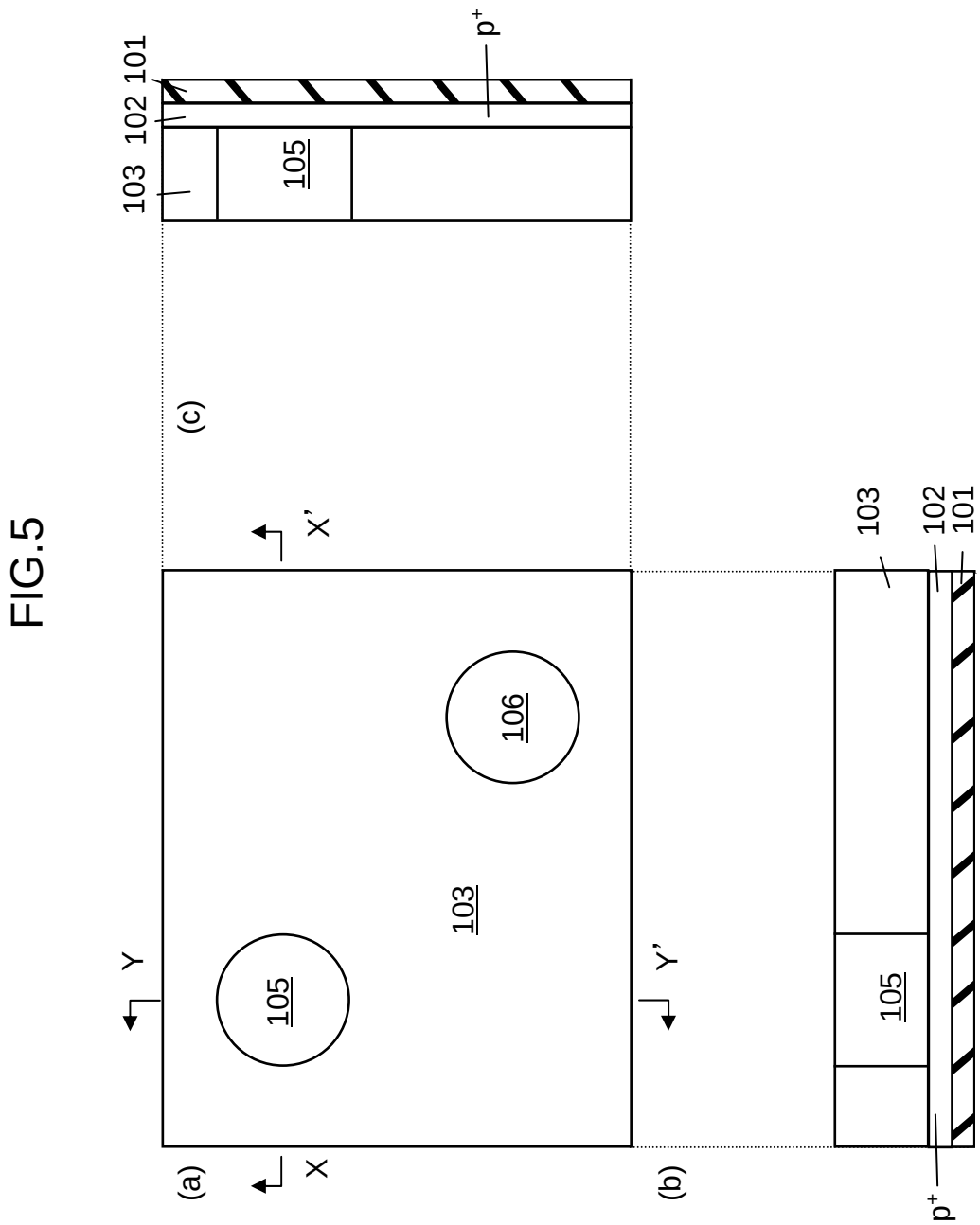

FIG.6

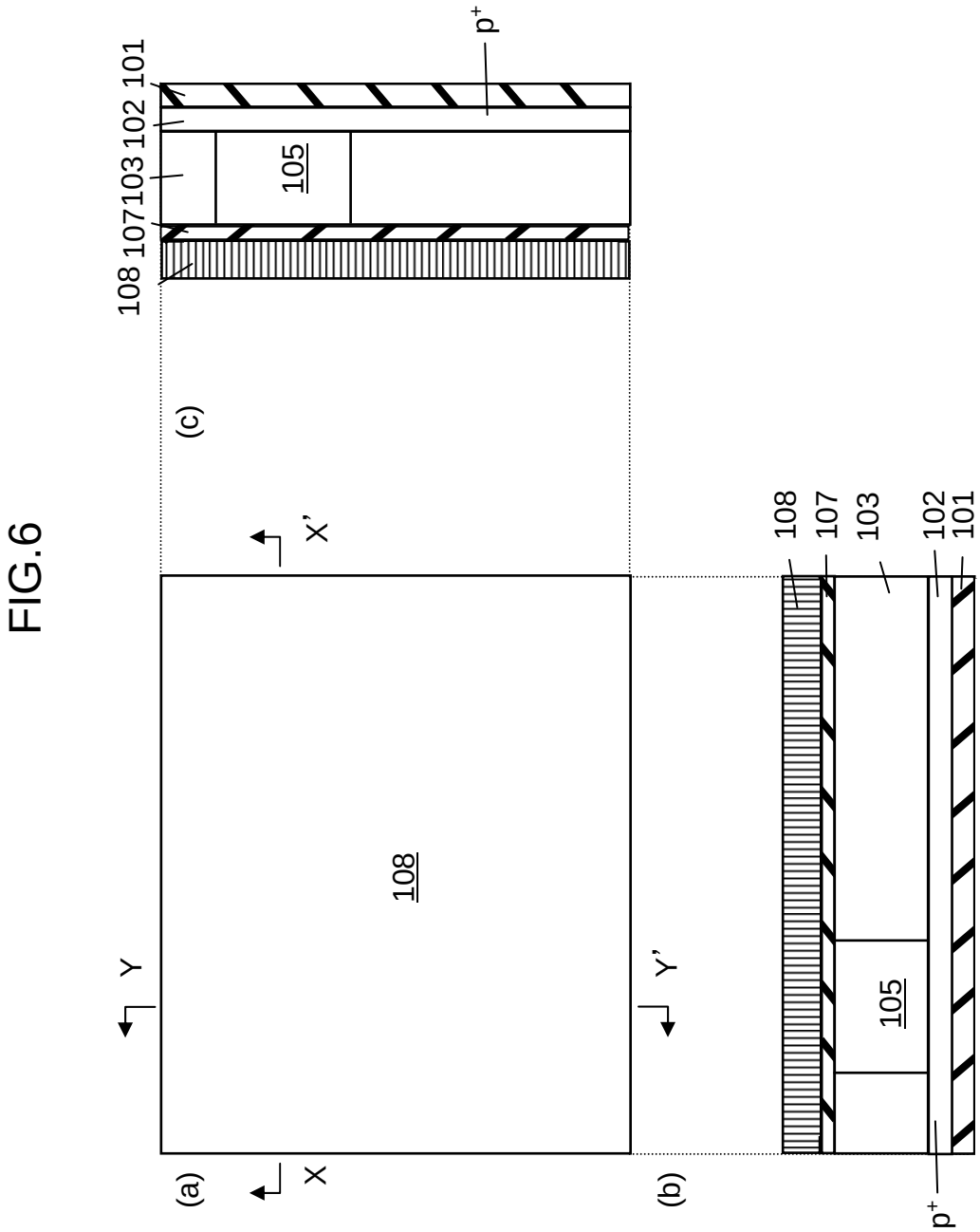

FIG.7

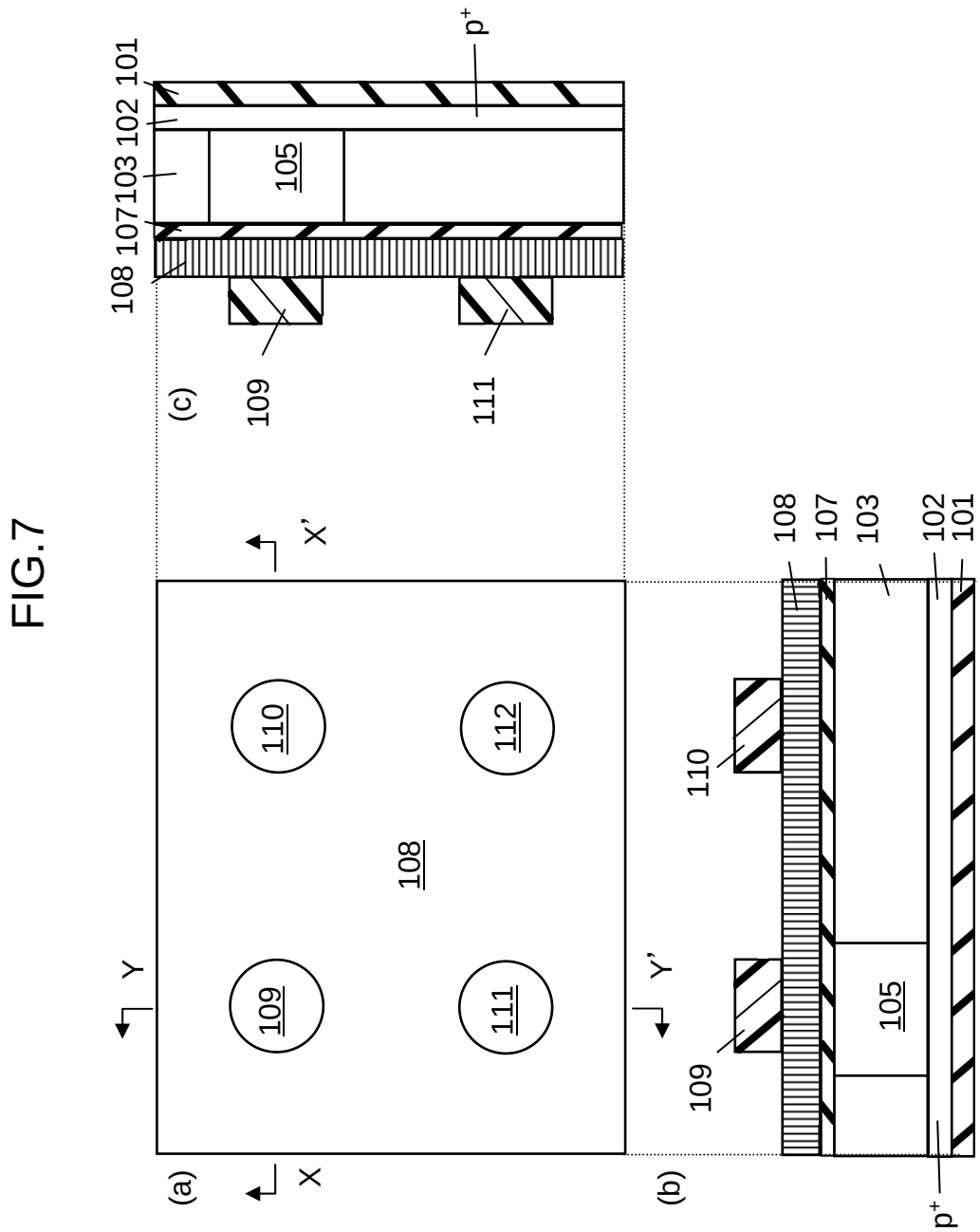
(a)
X
X'
Y
Y'
108
109
110
111
112
(b)
(c)
101
102
103
105
107
108
109
110
111
p+

FIG.8

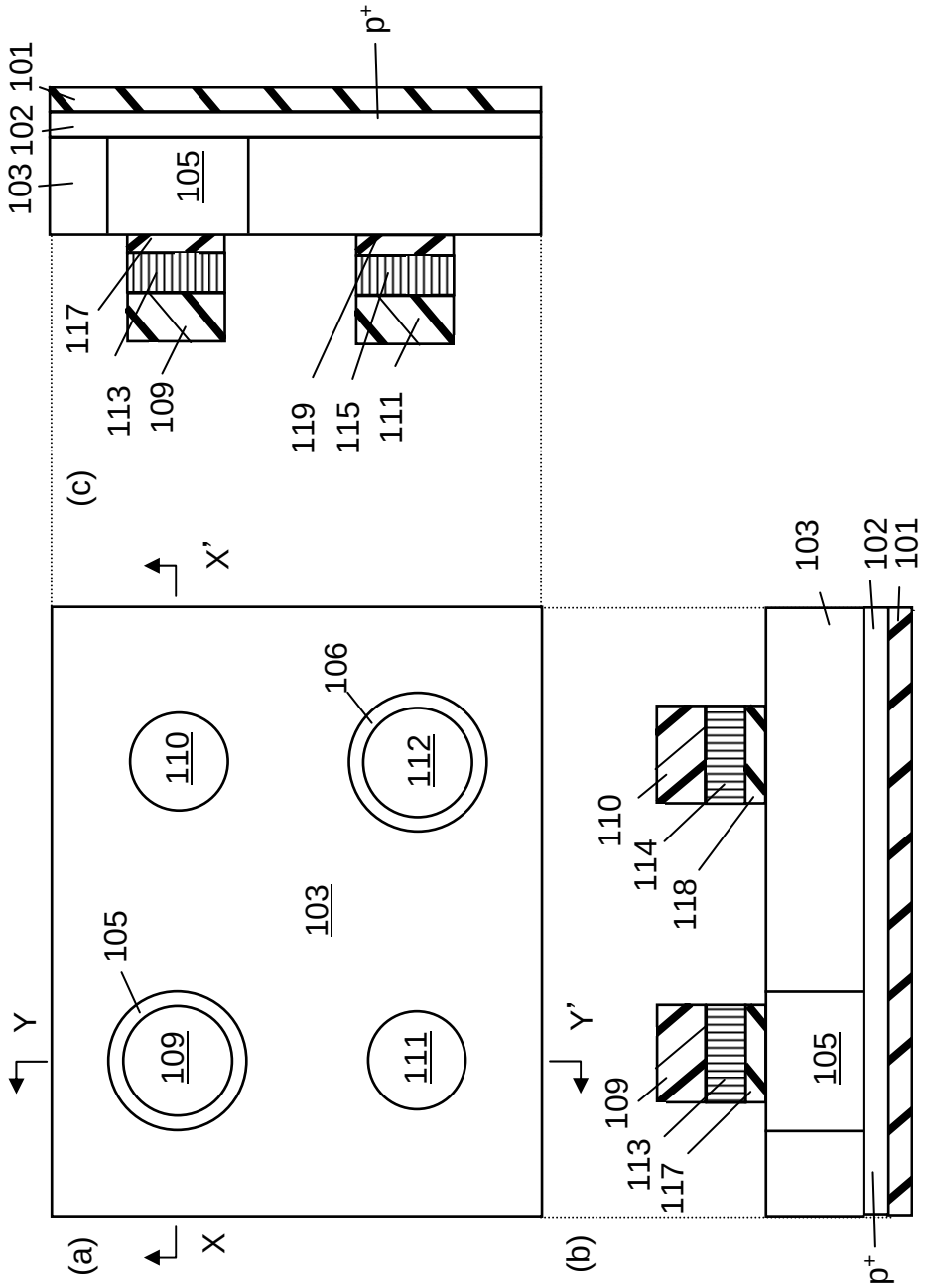
(a)
(b)
(c)
X
X'
Y
Y'
101
102
103
105
106
109
110
111
112
113
114
115
117
118
119
p+

FIG.9

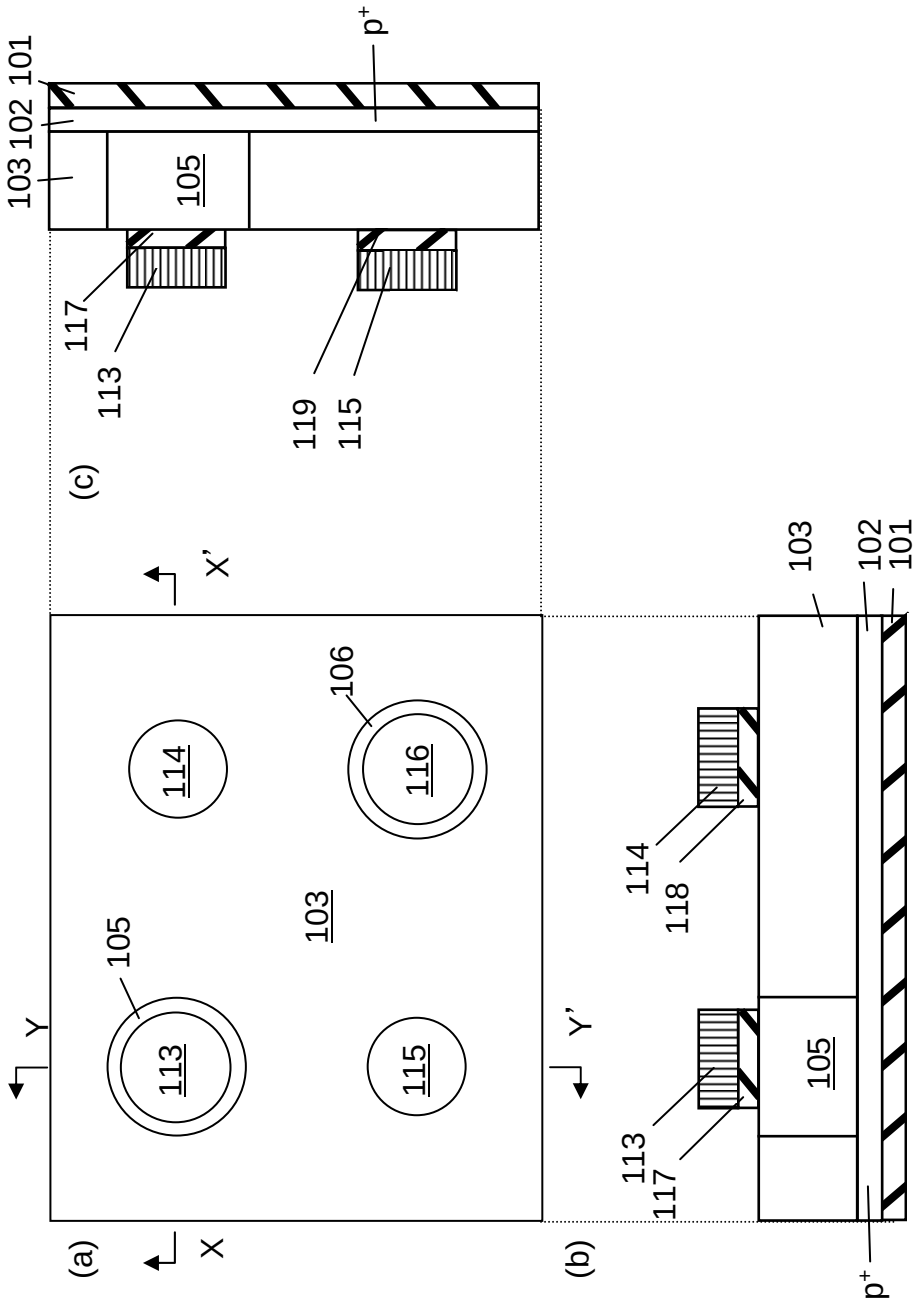
101
102
103
105
p+
117
113
119
115
(c)
X'
106
114
116
103
105
113
115
Y
(a)
X
Y'
(b)
103
102
101
114
118
105
113
117
p+

FIG.10

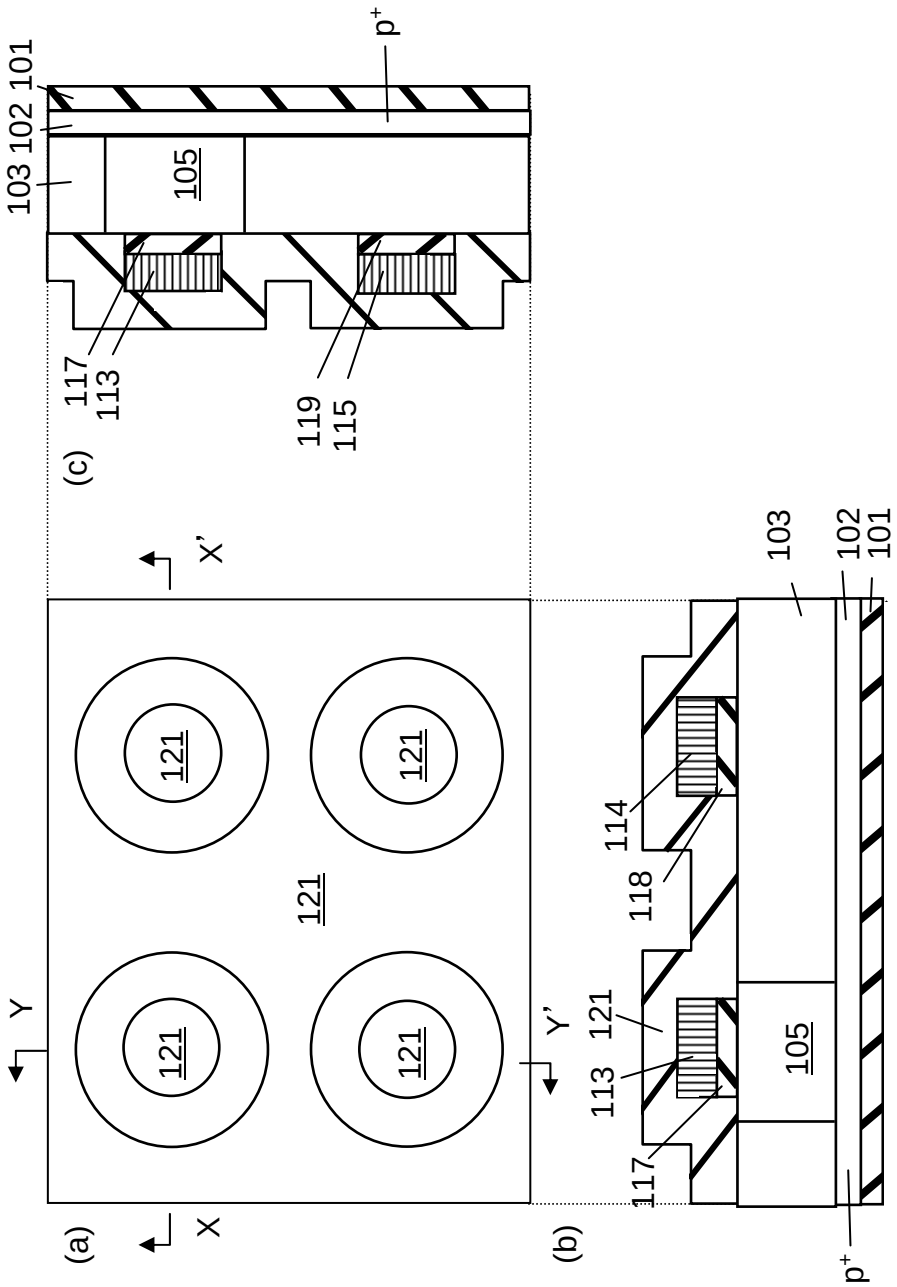

FIG.11

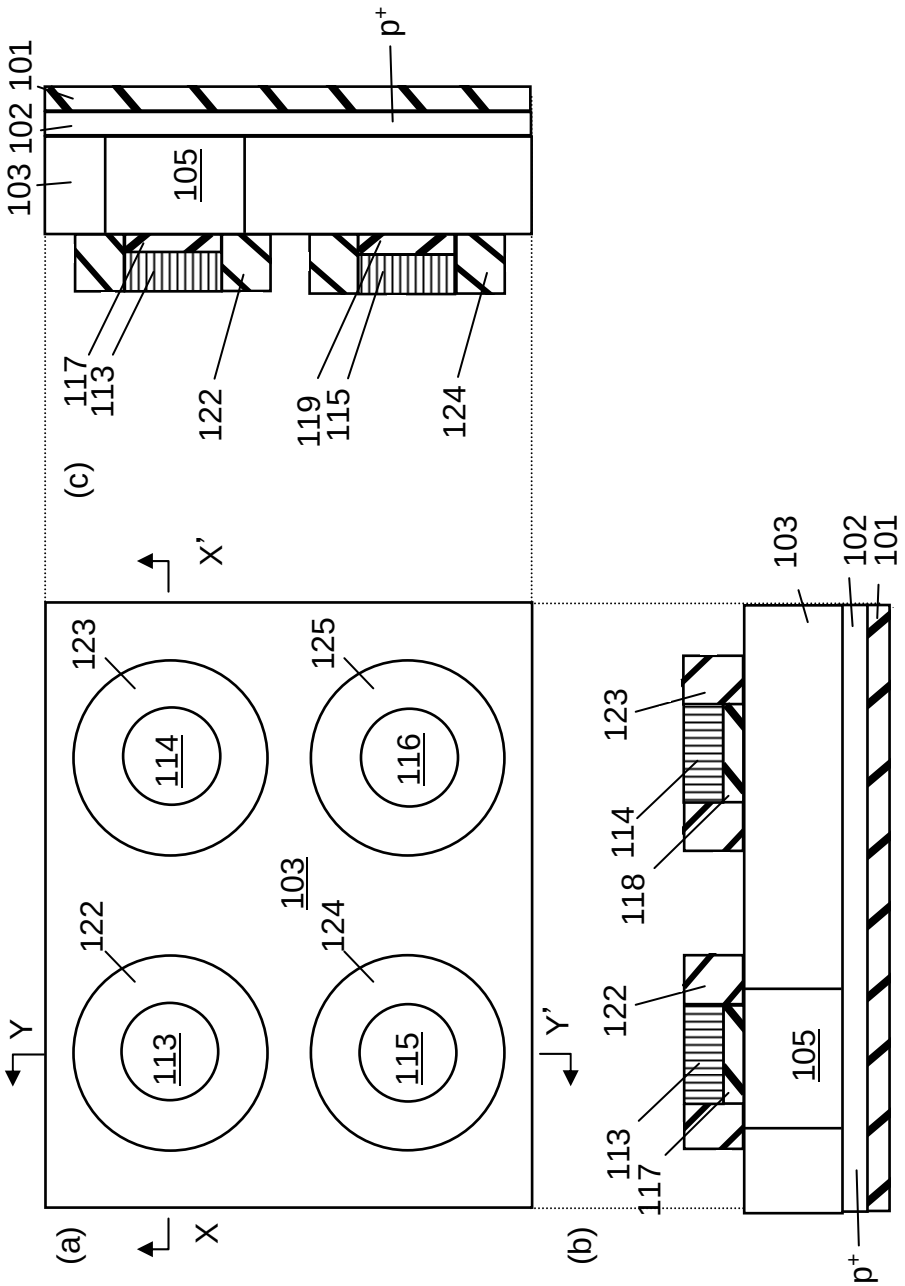
(a)
(b)
(c)
X
X'
Y
Y'
103
101
102
105
113
114
115
116
117
118
119
122
123
124
125
p+

FIG.12

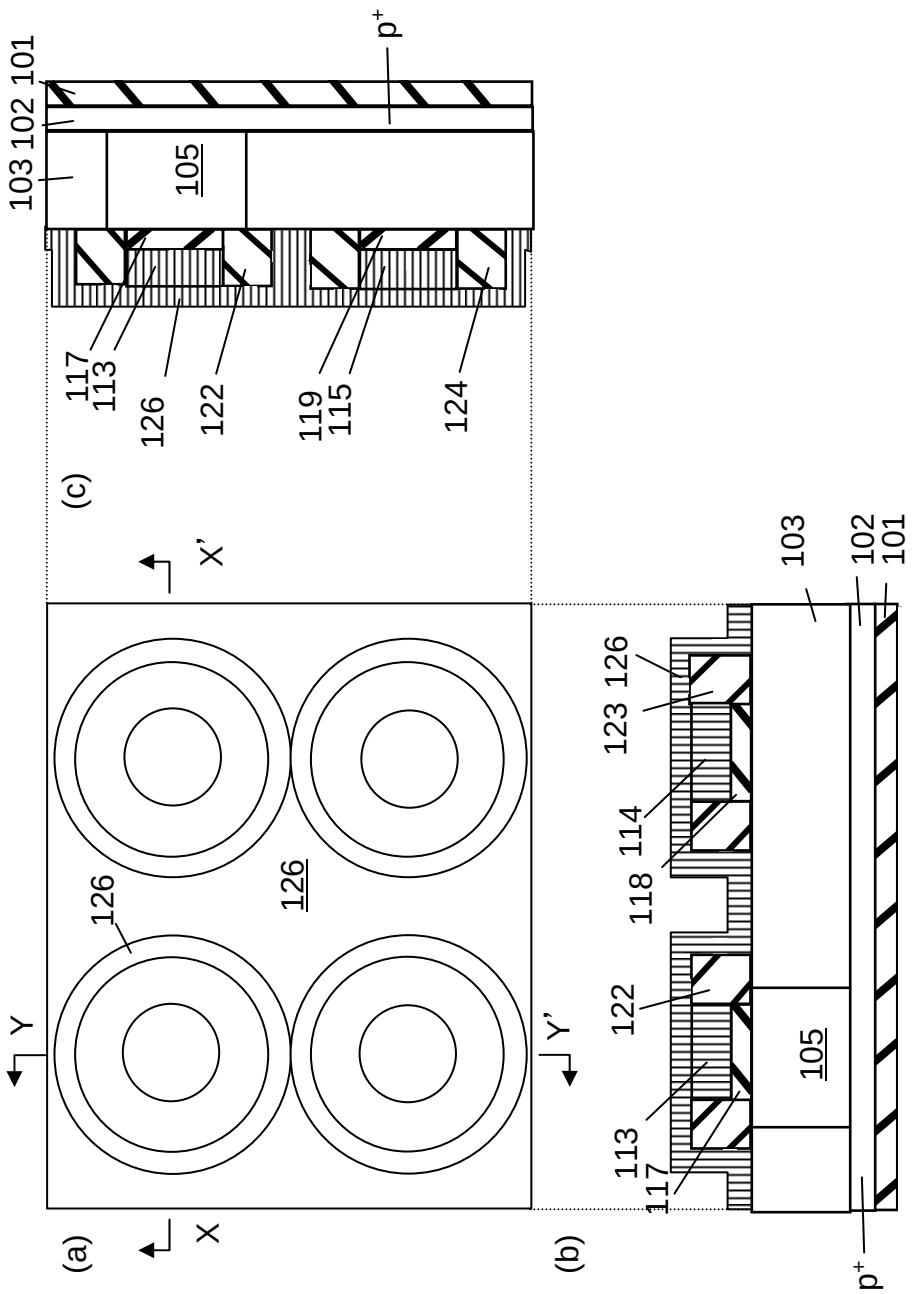
(a)
(b)
(c)
X
X'
Y
Y'
126
126
103
102
101
105
105
p+
p+
117
113
126
122
119
115
124
123
114
118
122
113
117

FIG.13

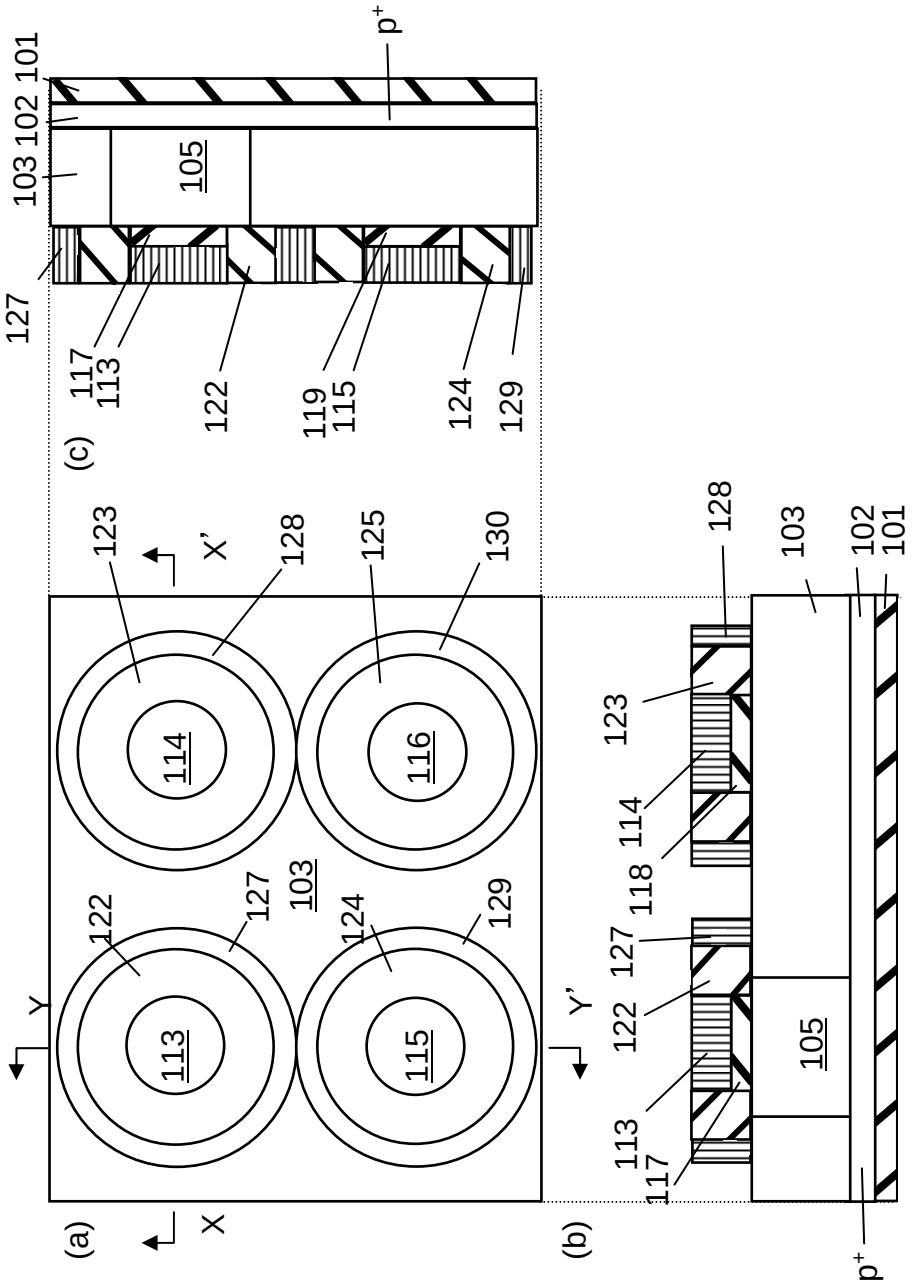
(a)
(b)
(c)
X
X'
Y
Y'
101
102
103
105
113
114
115
116
117
118
119
122
123
124
125
127
128
129
130
p+

FIG.14

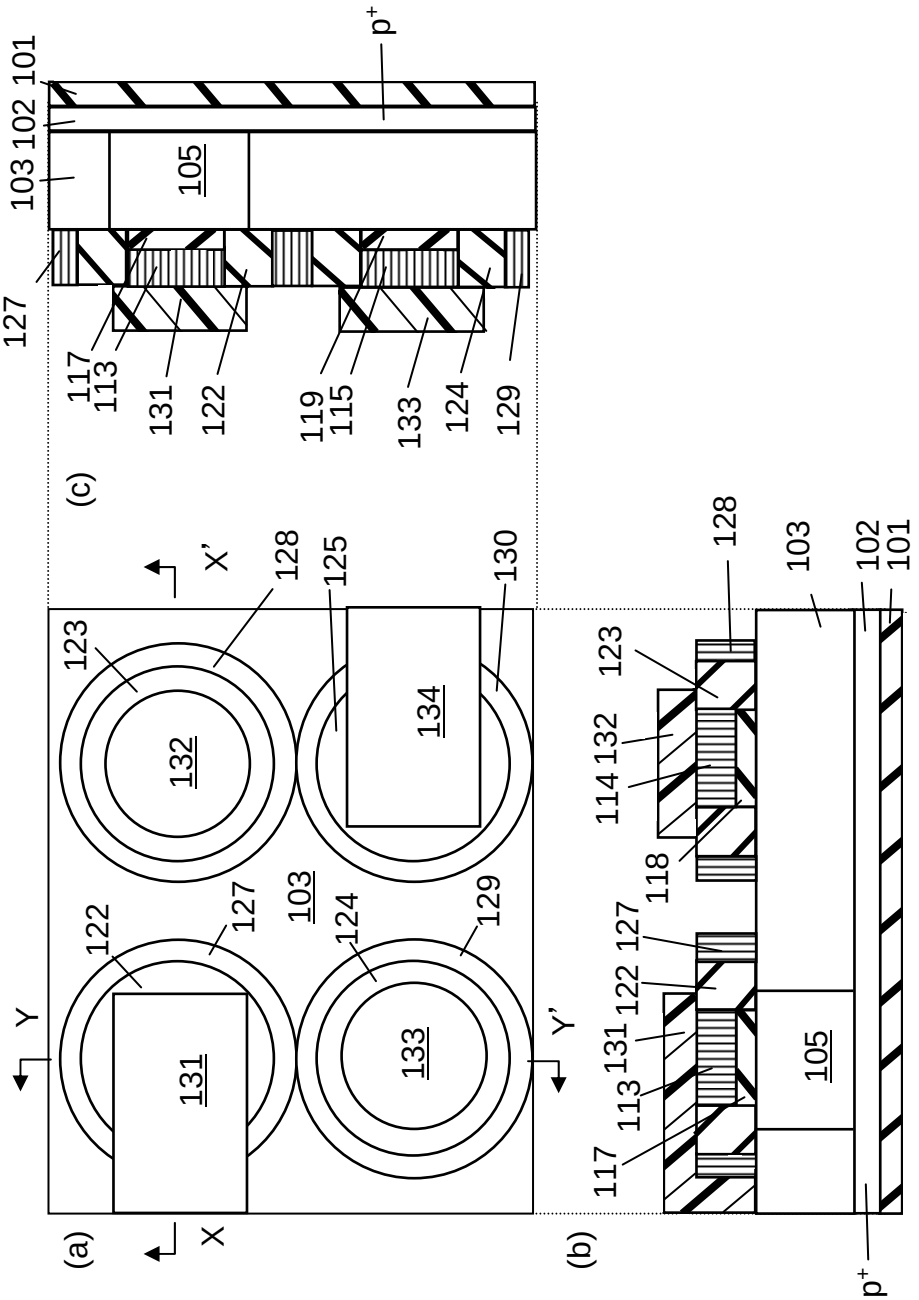
(a)
(b)
(c)
X
X'
Y
Y'
101
102
103
105
117
113
131
122
119
115
133
124
129
127
p+
123
128
125
130
132
134
114
118
103

FIG.15

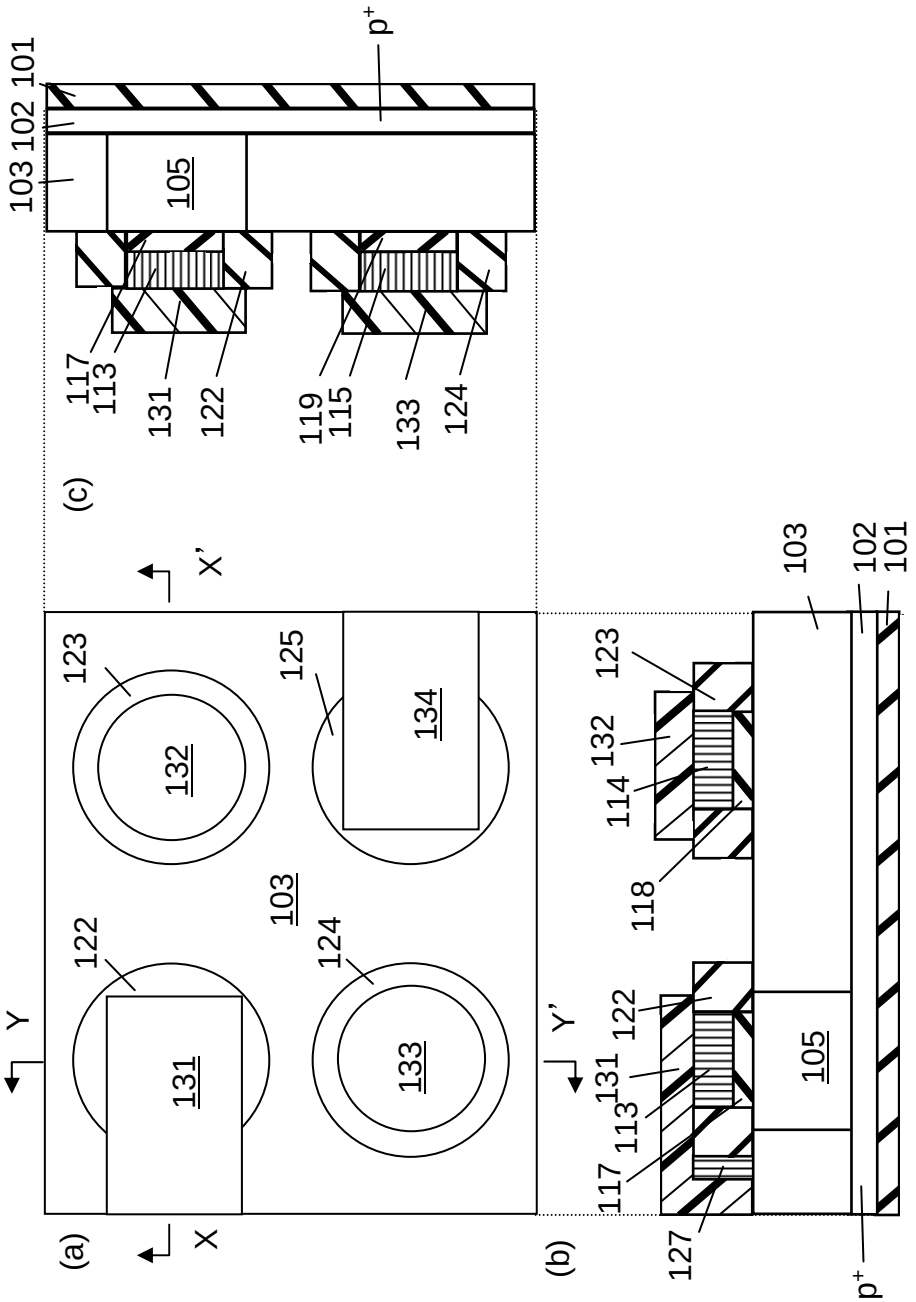
(a)
(b)
(c)
X
X'
Y
Y'
101
102
103
105
117
113
131
122
119
115
133
124
p+
123
125
132
134
114
118
127

FIG.16

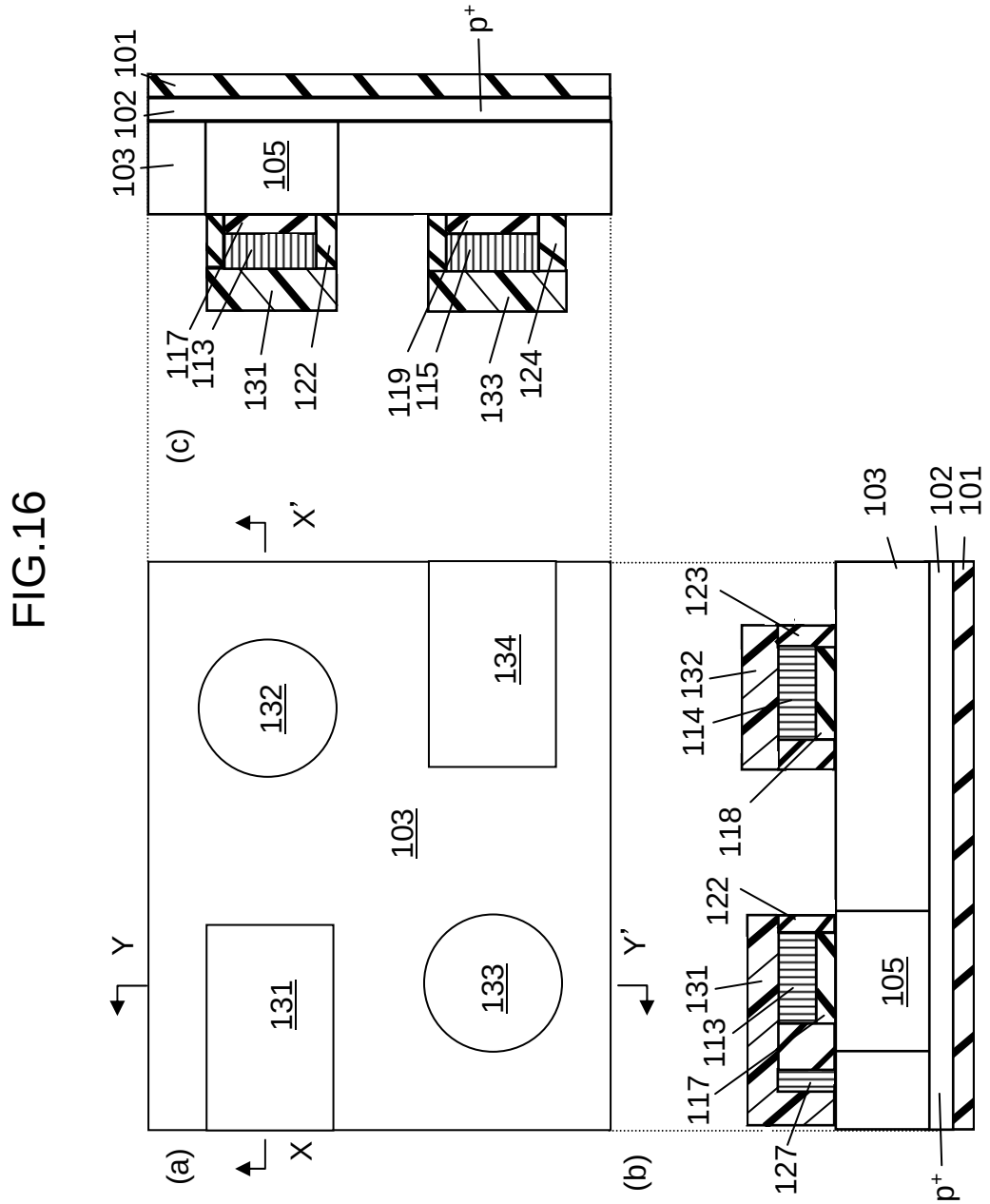
(a)
(b)
(c)
X
X'
Y
Y'
131
132
133
134
103
105
101
102
p+
117
113
131
122
119
115
133
124
123
114
132
118
127

FIG.17

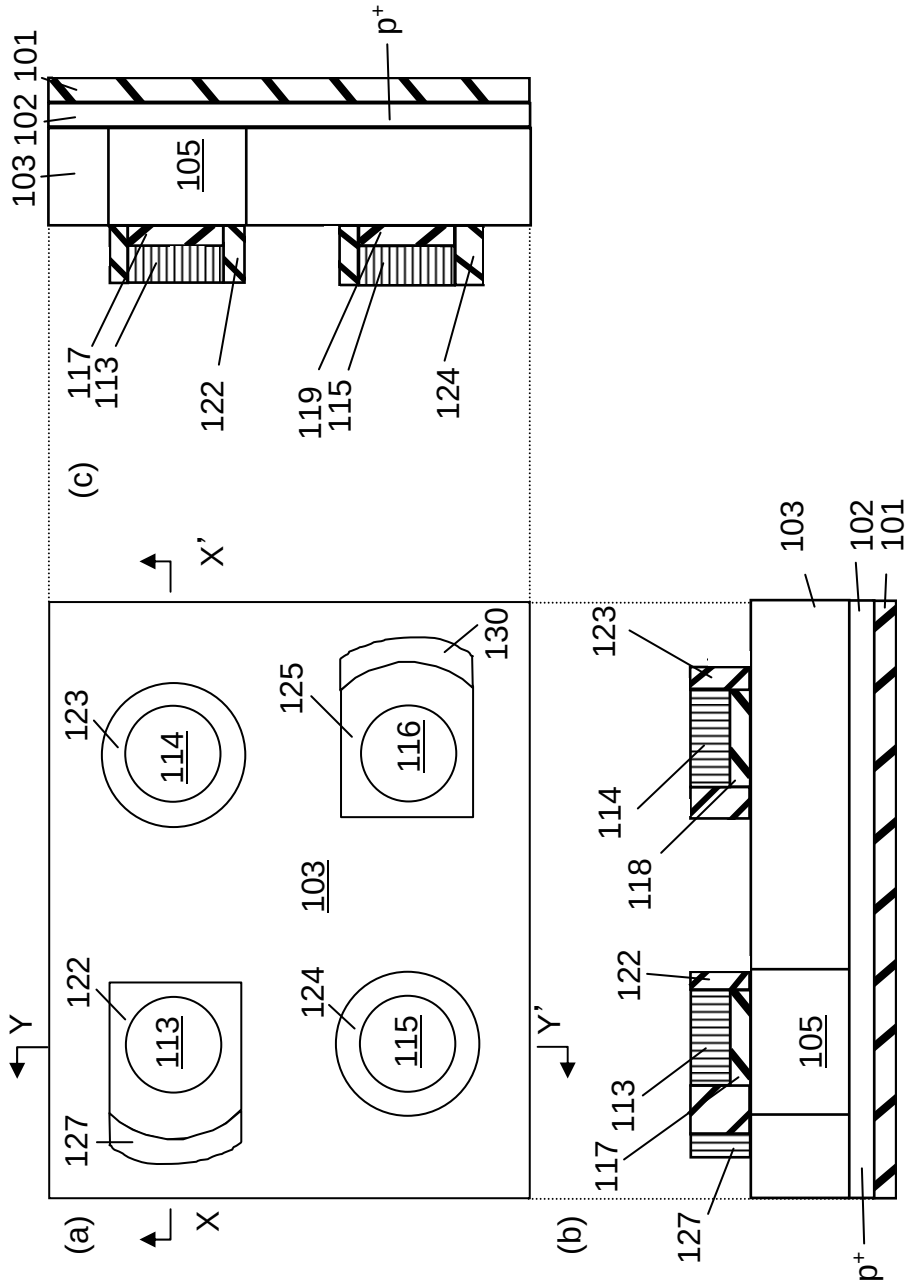
(a)
(b)
(c)
X
X'
Y
Y'
101
102
103
105
113
114
115
116
117
118
119
122
123
124
125
127
130
p+

FIG.18

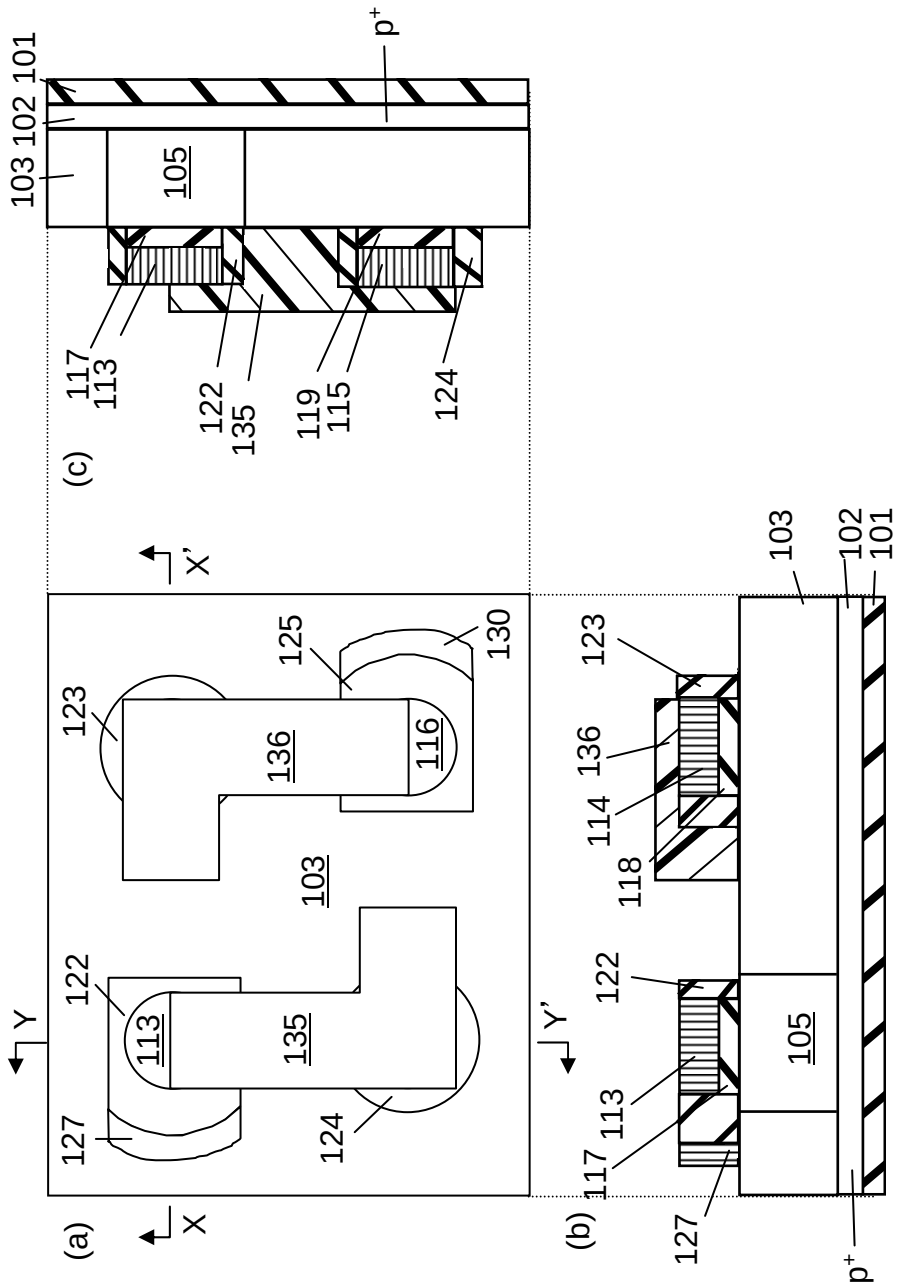
(a)
(b)
(c)
X
X'
Y
Y'
p+
101
102
103
105
113
114
115
116
117
118
119
122
123
124
125
127
130
135
136

FIG.19

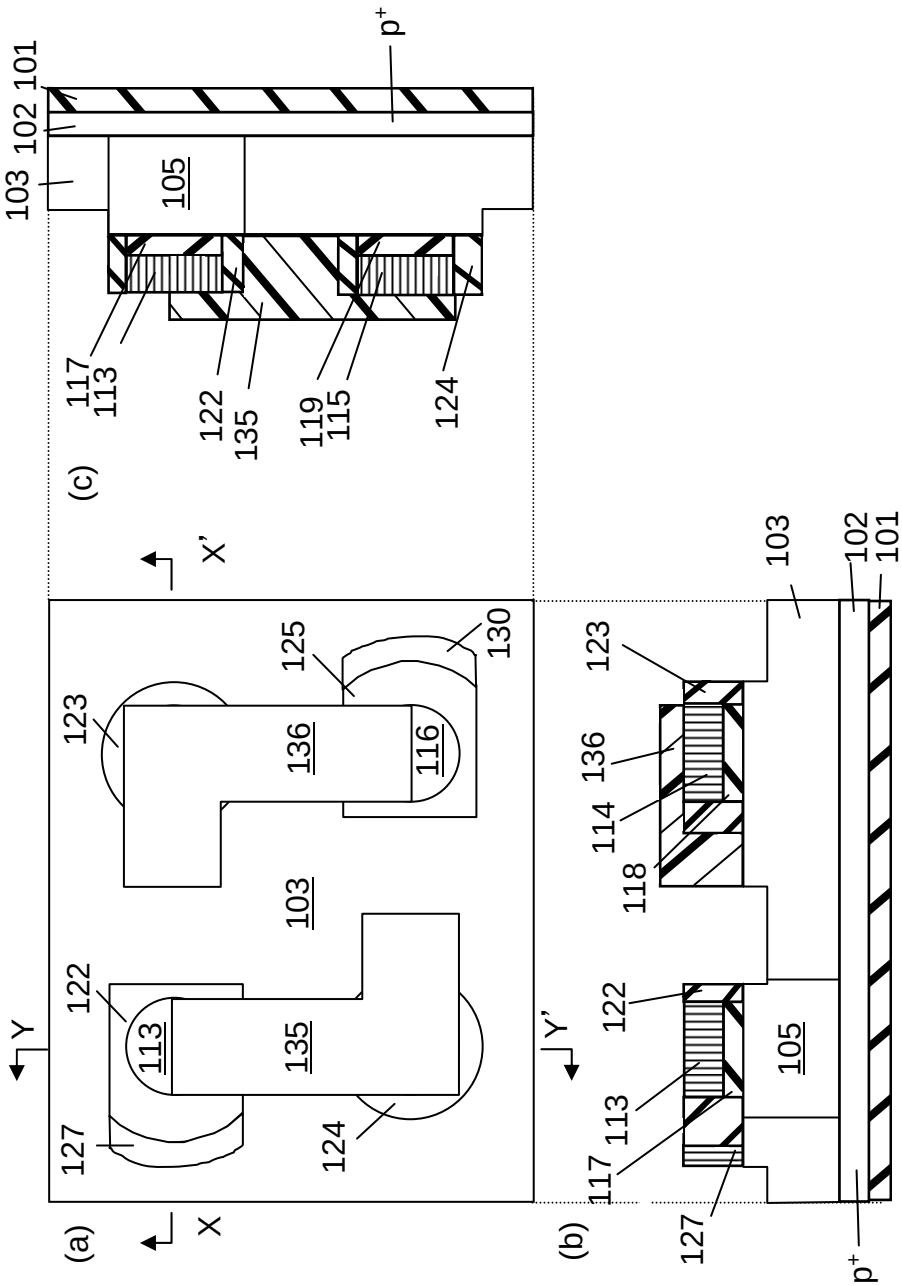
(a)
(b)
(c)
X
X'
Y
Y'
p+
101
102
103
105
113
114
116
117
118
119
122
123
124
125
127
130
135
136
115

FIG.20

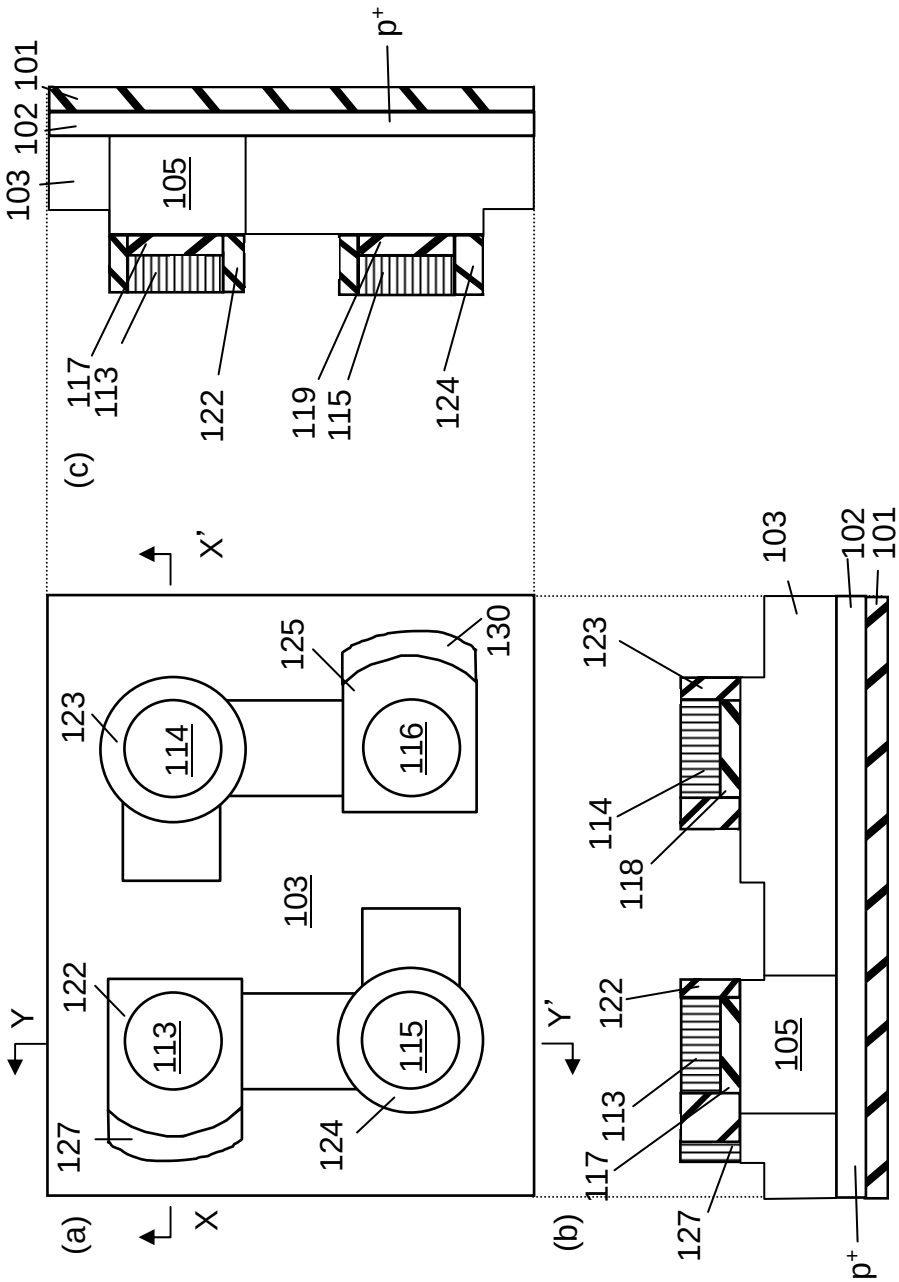
(a)
(b)
(c)
X
X'
Y
Y'
p+
101
102
103
105
113
114
115
116
117
118
119
122
123
124
125
127
130

FIG.21

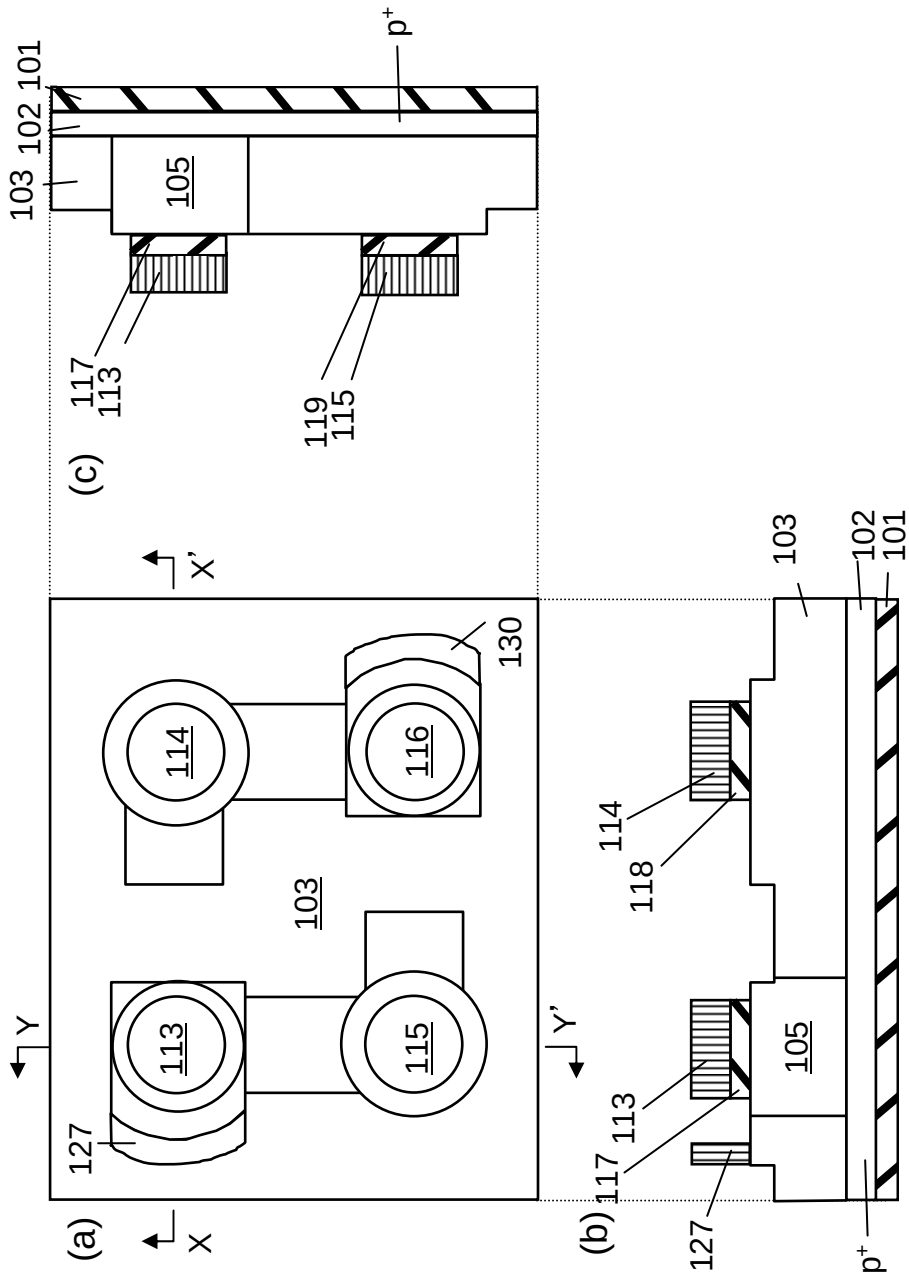

FIG.22

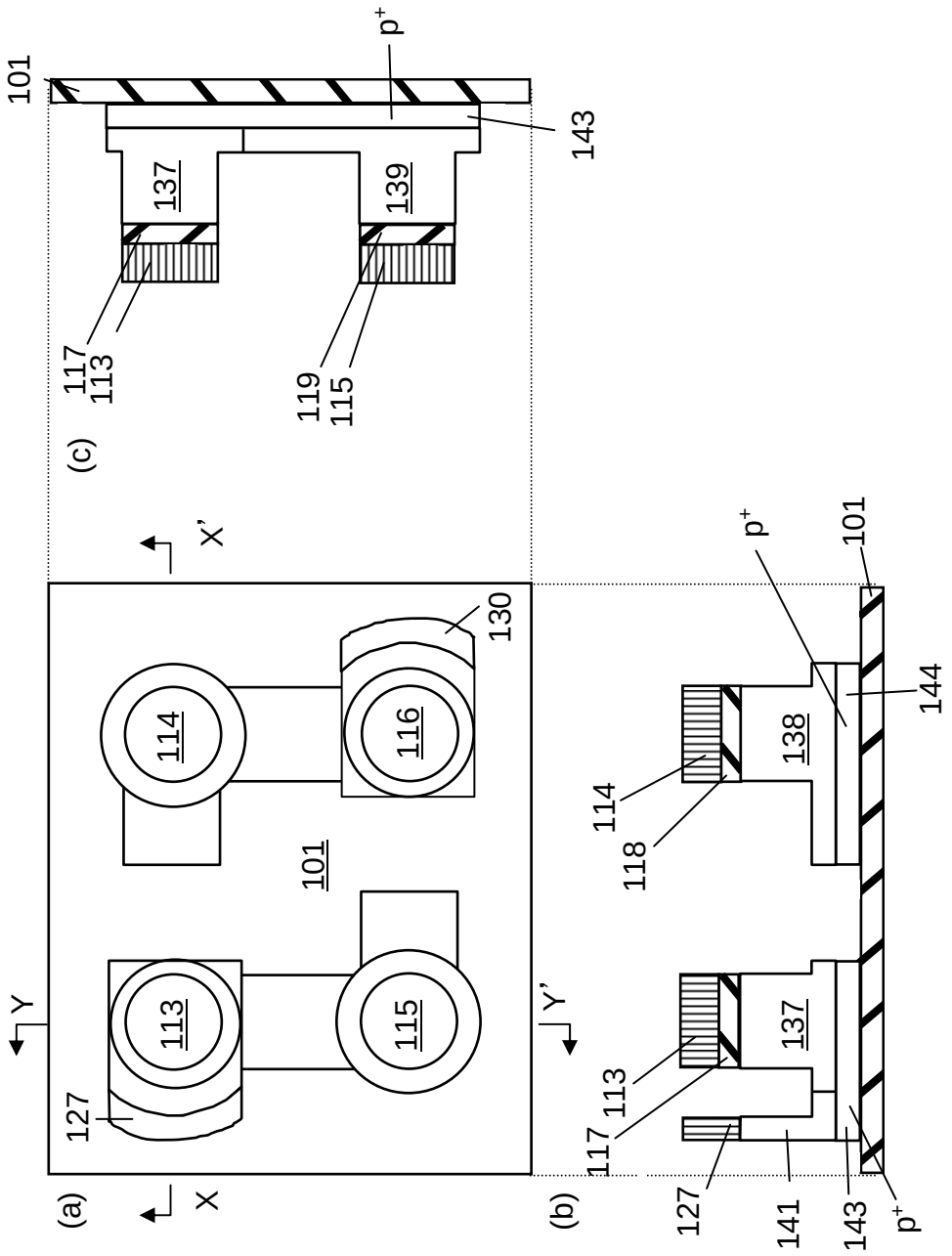
(a)
(b)
(c)
X
X'
Y
Y'
101
113
114
115
116
127
130
137
138
139
141
143
144
117
118
119
p+

FIG.23

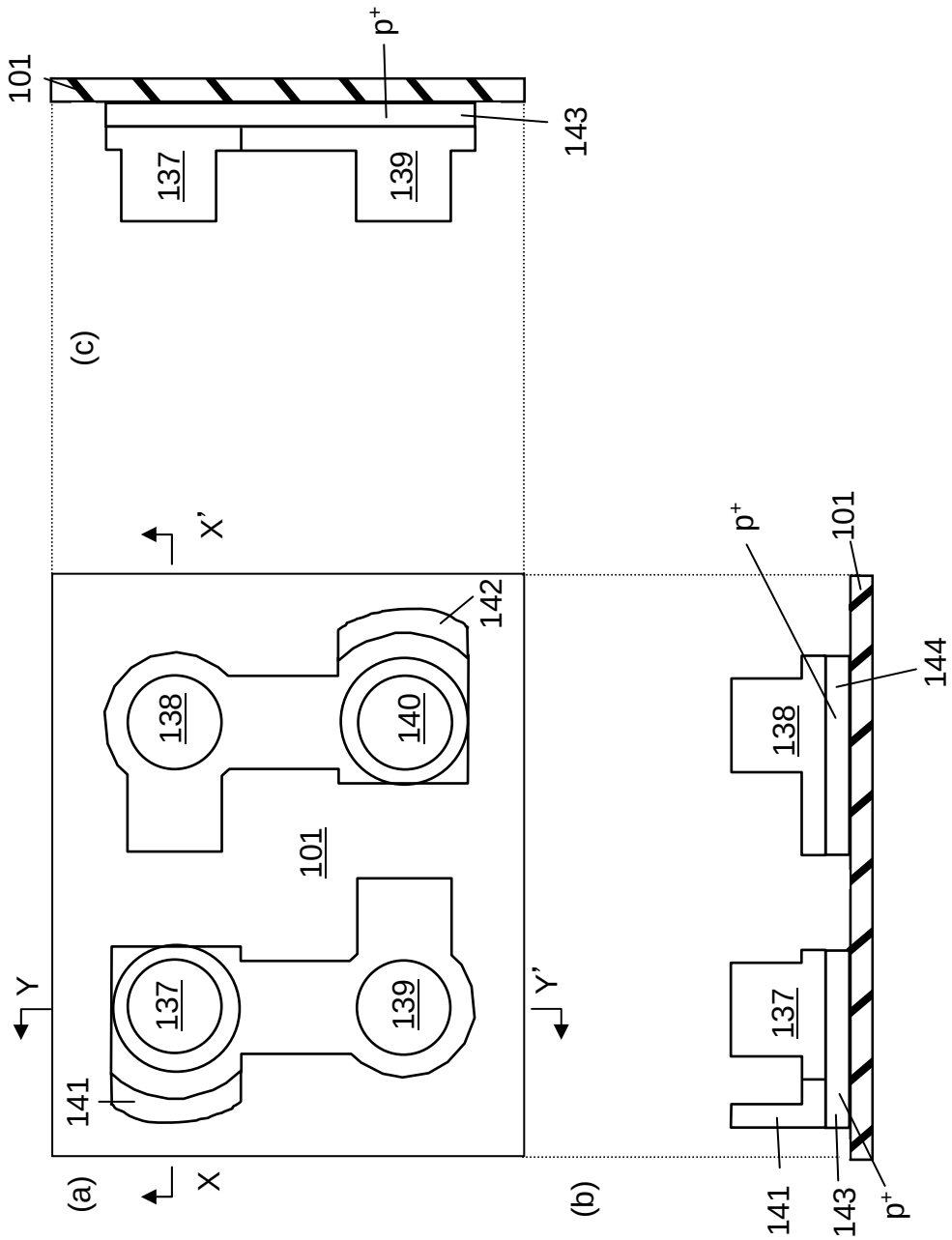
101
p+
143
137
139
(c)
X'
142
138
140
101
Y
Y'
137
139
141
(a)
X
(b)
p+
101
144
138
137
141
143
p+

FIG.24

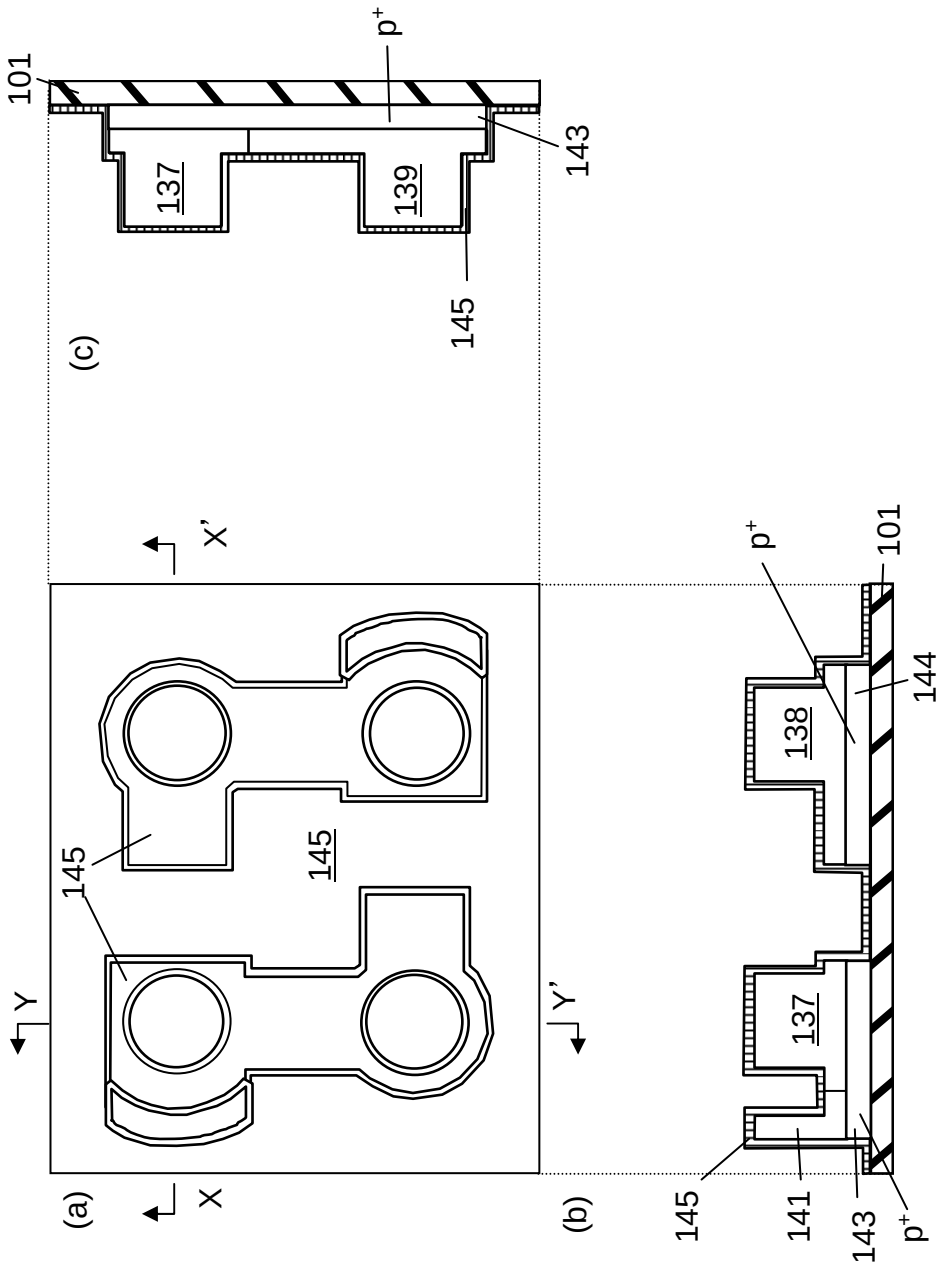

FIG.25

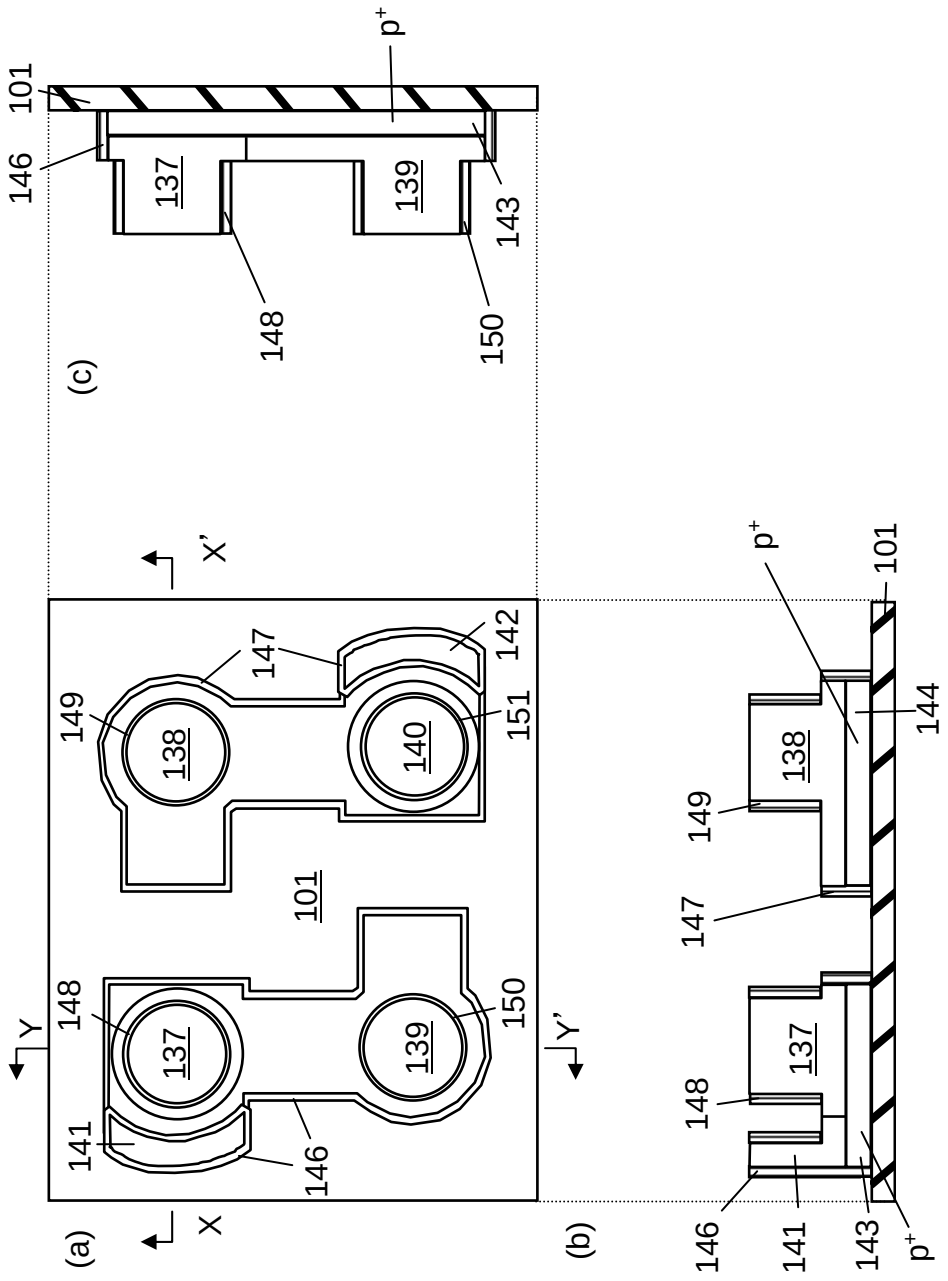
(a)
(b)
(c)
X
X'
Y
Y'
101
137
138
139
140
141
142
143
144
146
147
148
149
150
151
p+

FIG.26

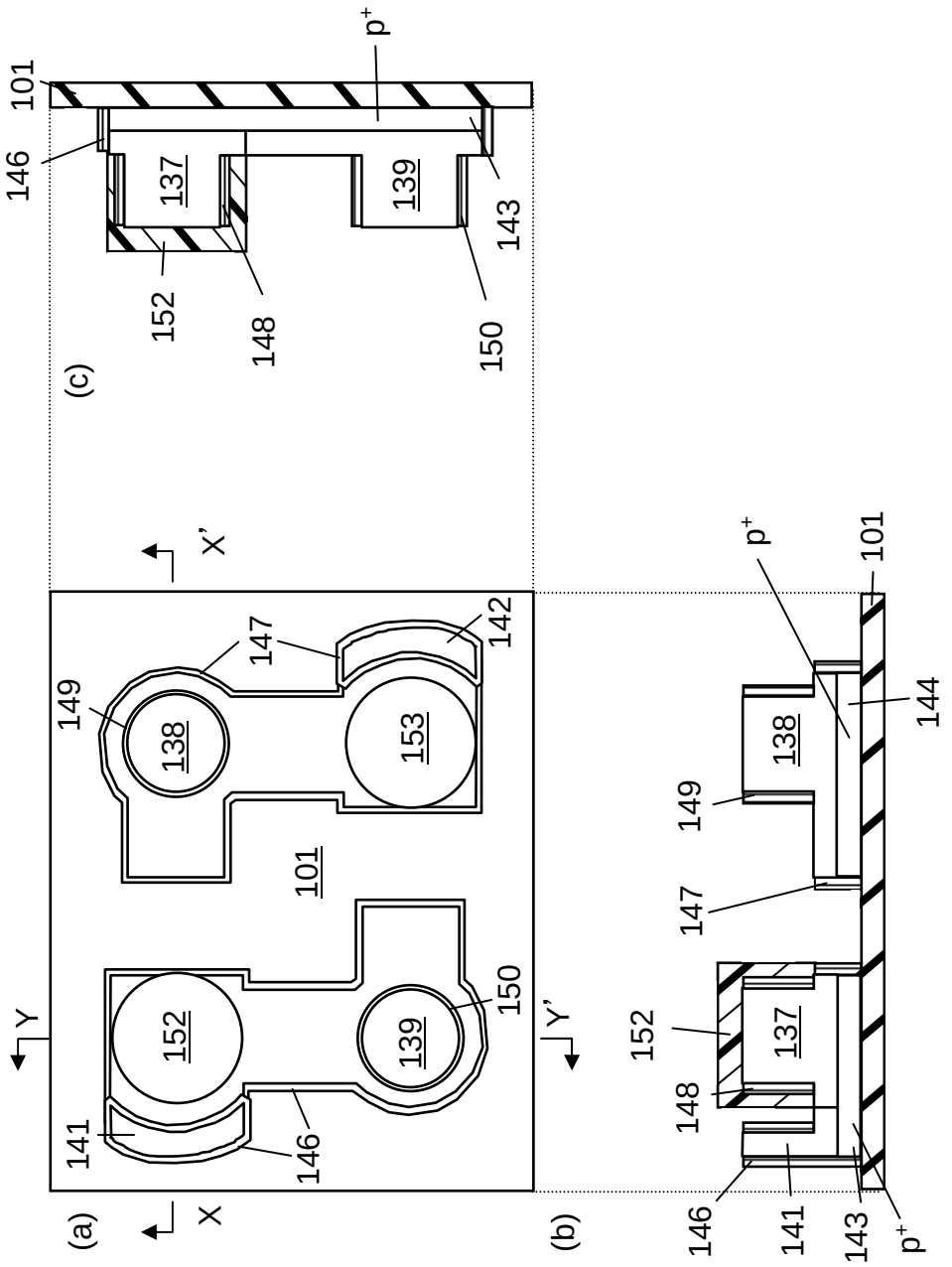
(a)
(b)
(c)
X
X'
Y
Y'
101
138
139
137
153
152
141
142
143
144
146
147
148
149
150
p+

FIG.27

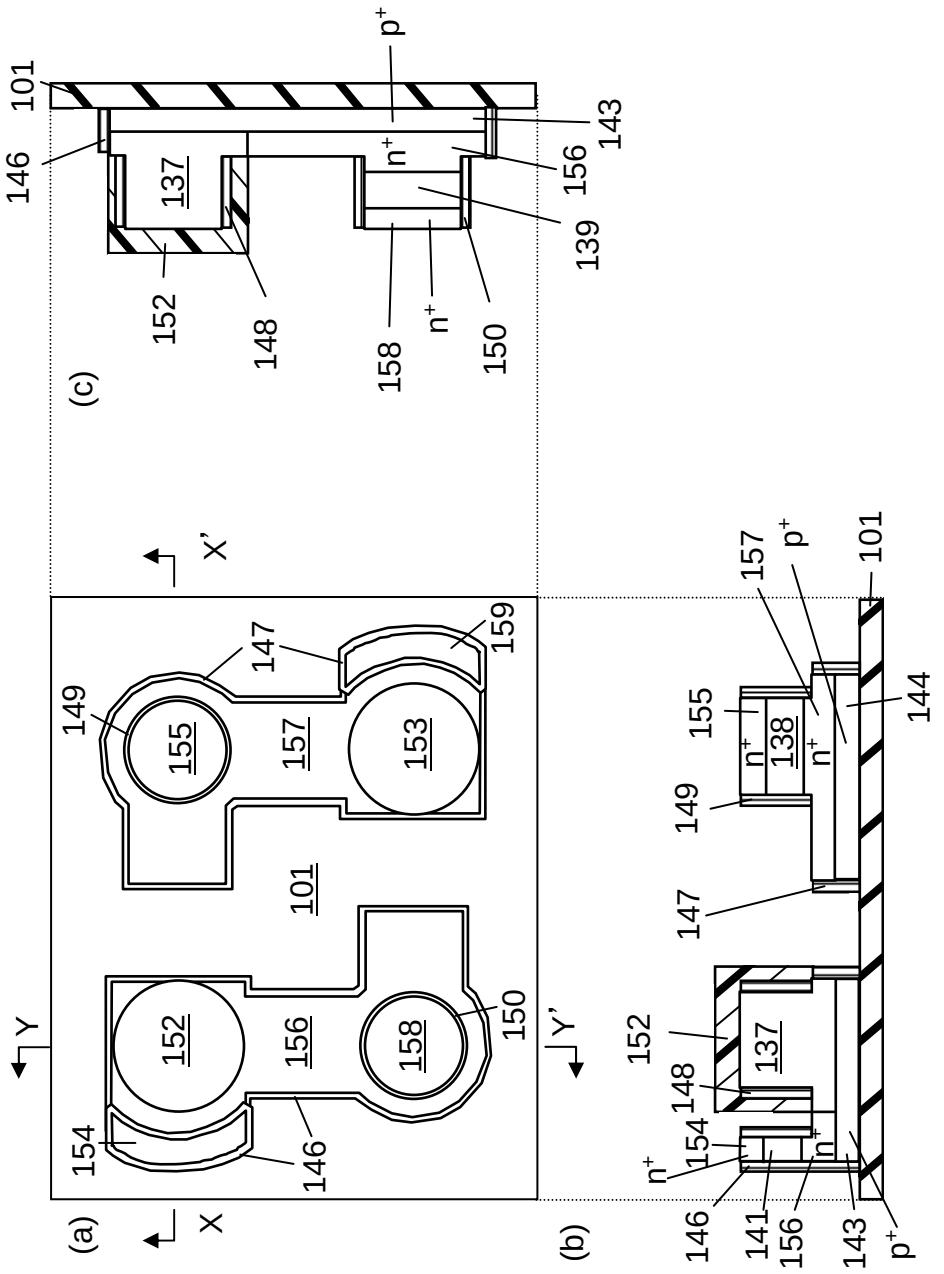
(a)
(b)
(c)
X
X'
Y
Y'
101
137
138
139
141
143
144
146
147
148
149
150
152
153
154
155
156
157
158
159
n+
p+

FIG.28

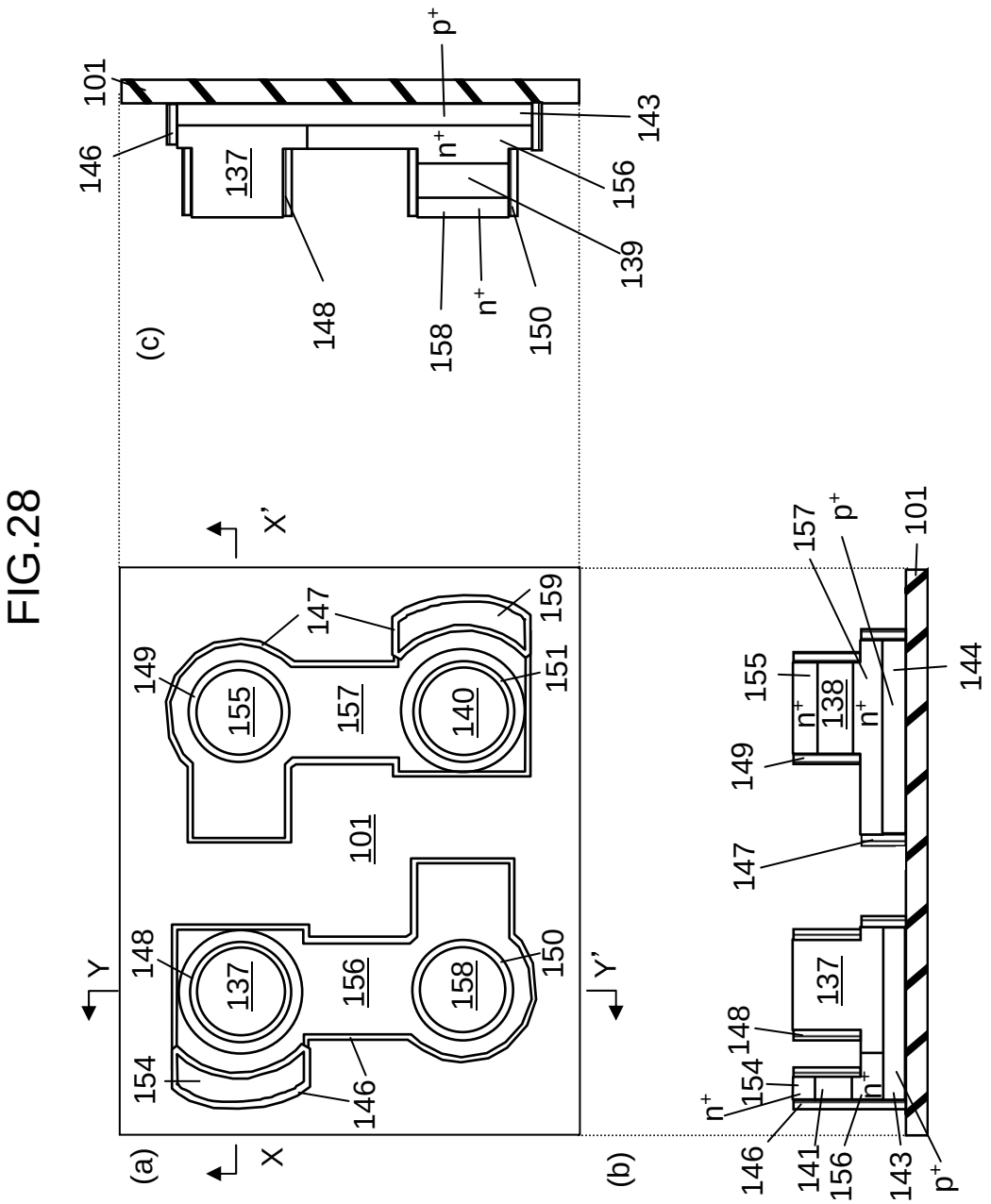
(a)
(b)
(c)
X
X'
Y
Y'
101
137
138
140
143
144
146
147
148
149
150
151
154
155
156
157
158
159
139
141
p+
n+

FIG.29

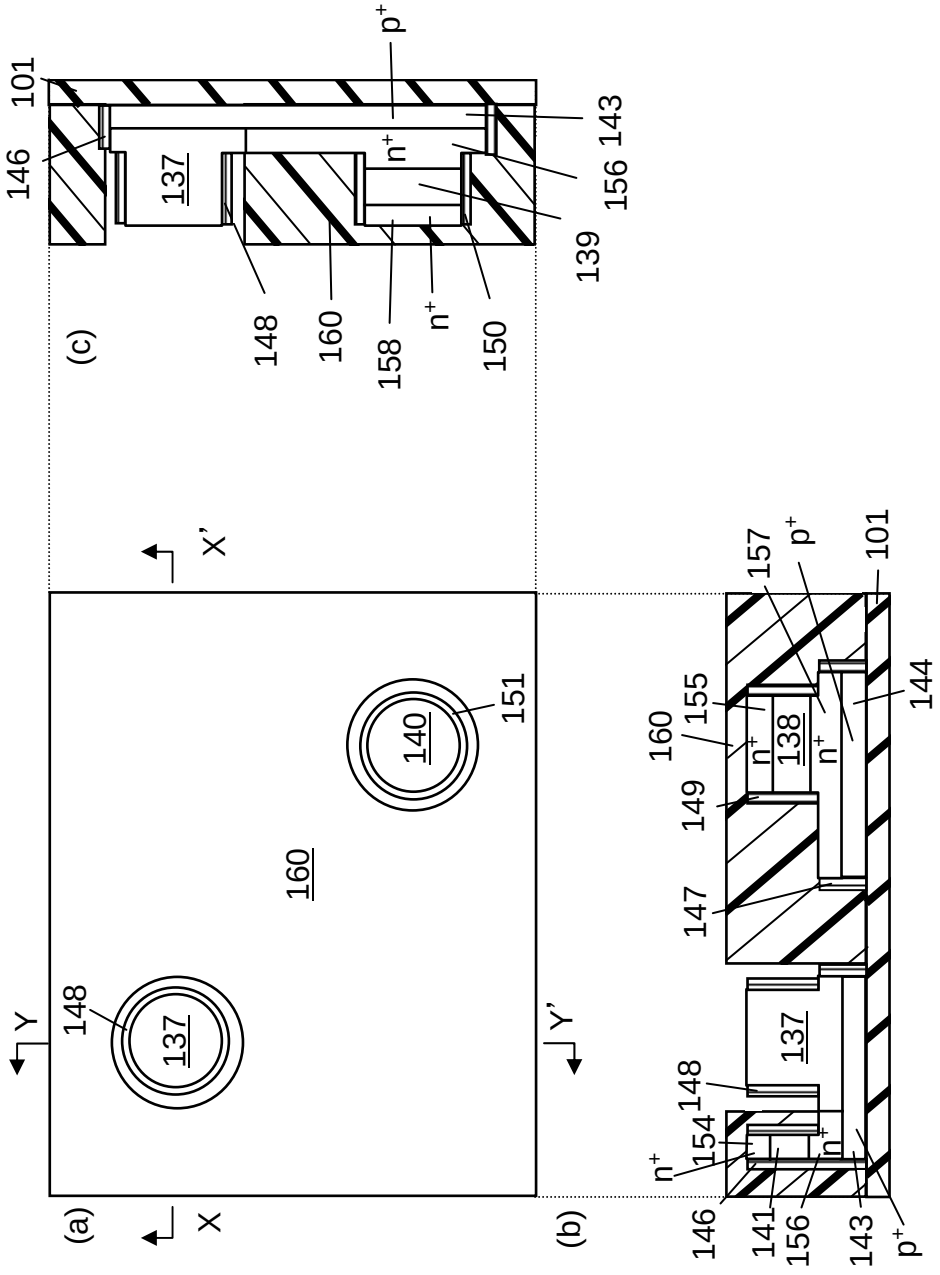
(a)
(b)
(c)
X
X'
Y
Y'
137
138
140
141
143
144
146
147
148
149
150
151
154
155
156
157
158
160
101
139
p+
n+

FIG.30

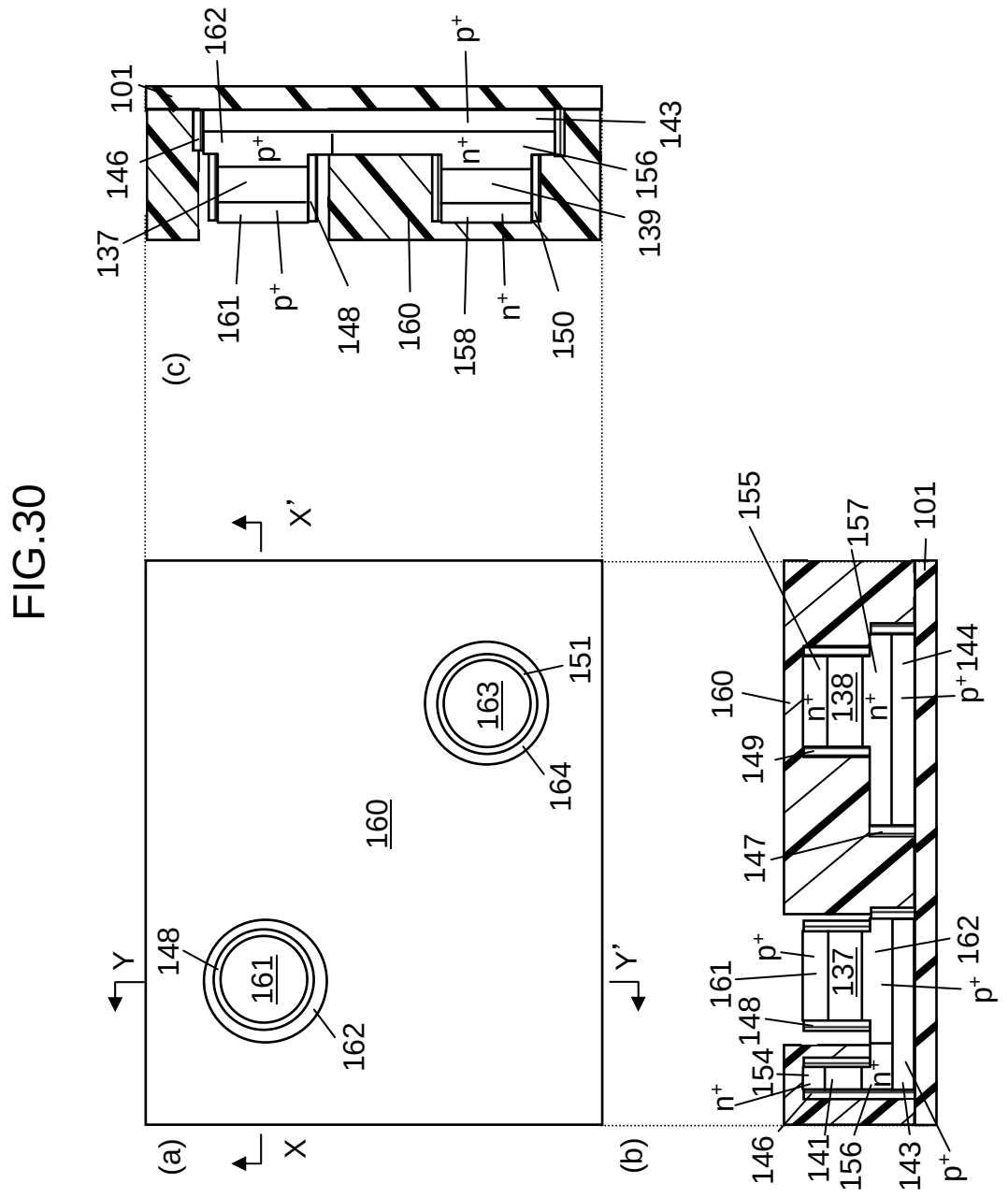
(a)
(b)
(c)
X
X'
Y
Y'
160
161
162
163
164
148
151
101
137
138
139
141
143
144
146
147
149
150
154
155
156
157
158
p+
n+

FIG.31

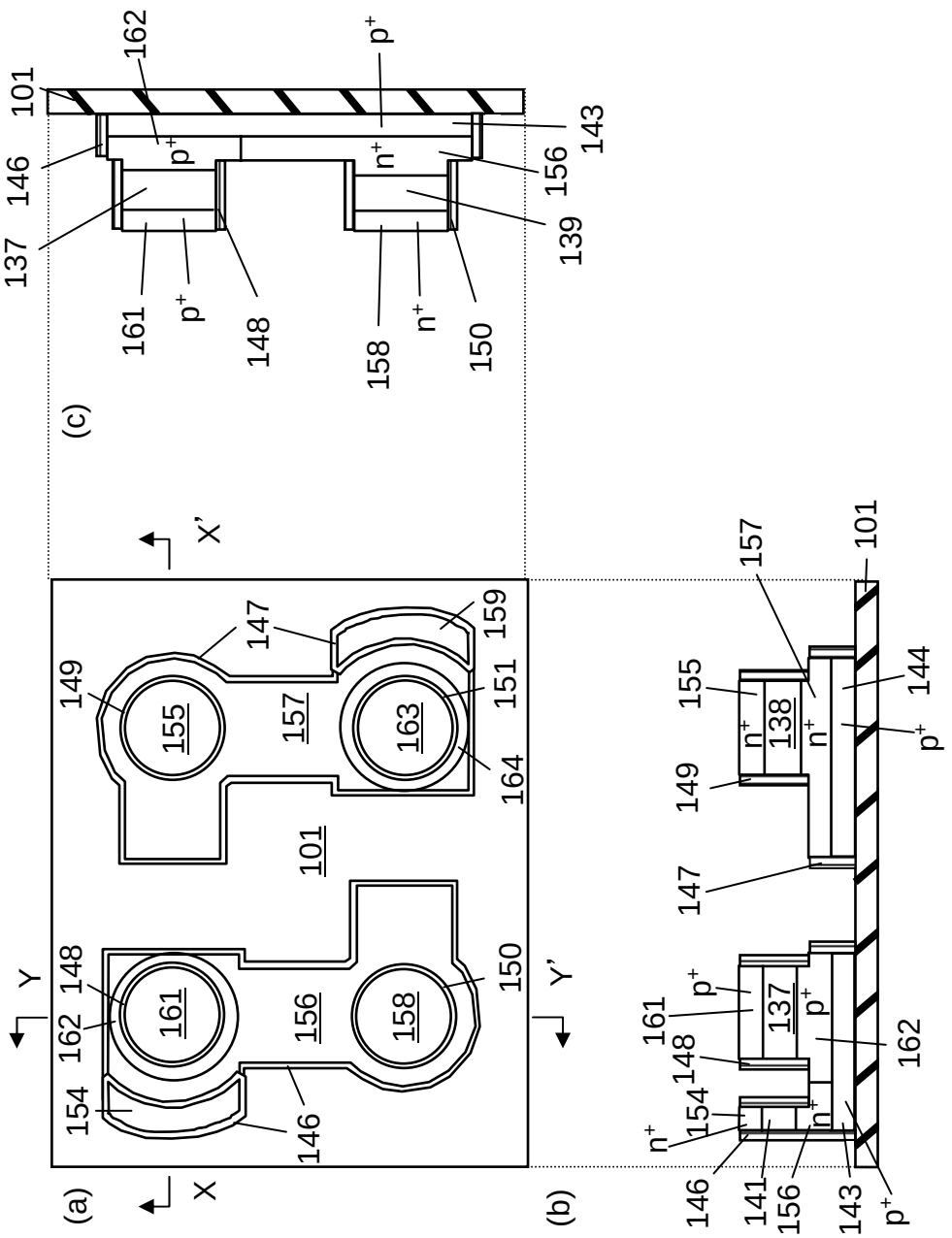
(a)
(b)
(c)
X
X'
Y
Y'
101
146
147
148
149
150
151
154
155
156
157
158
159
161
162
163
164
137
138
139
141
143
144
p+
n+

FIG.32

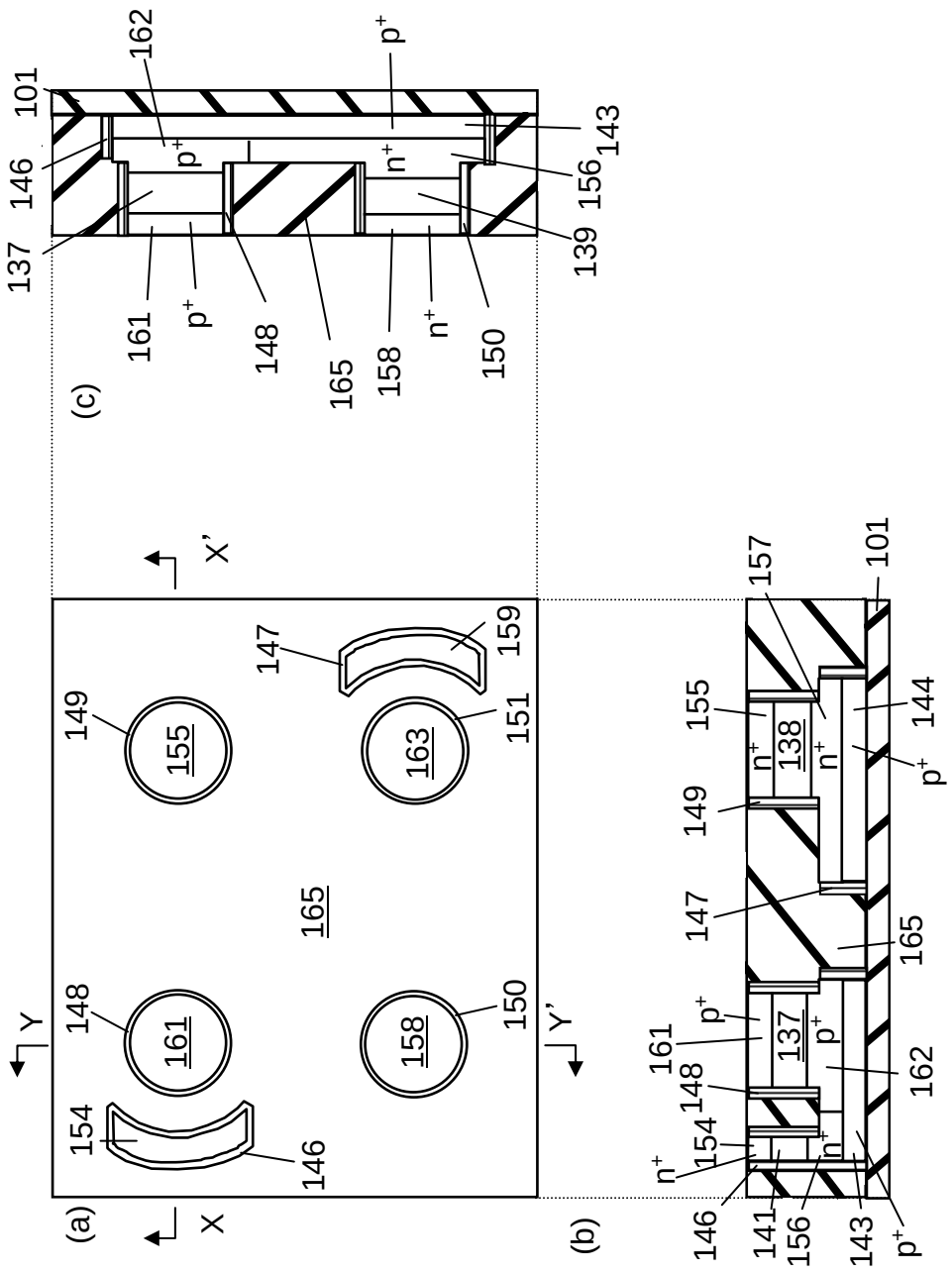
(a)
(b)
(c)
X
X'
Y
Y'
101
137
138
139
141
143
144
146
147
148
149
150
151
154
155
156
157
158
159
161
162
163
165
n+
p+

FIG.33

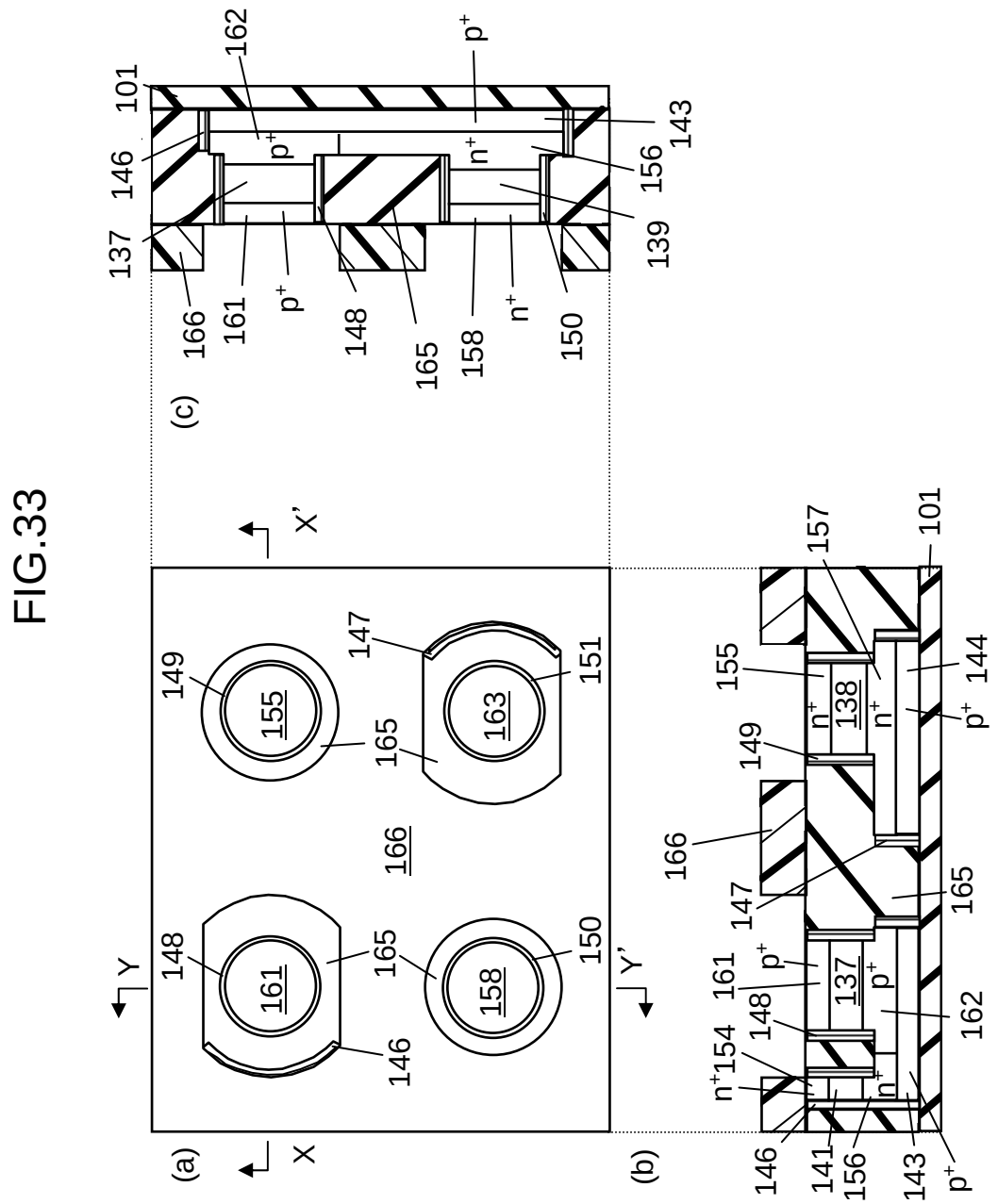
(a)
(b)
(c)
X
X'
Y
Y'
101
137
139
141
143
144
146
147
148
149
150
151
154
155
156
157
158
161
162
163
165
166
138
n+
p+

FIG.34

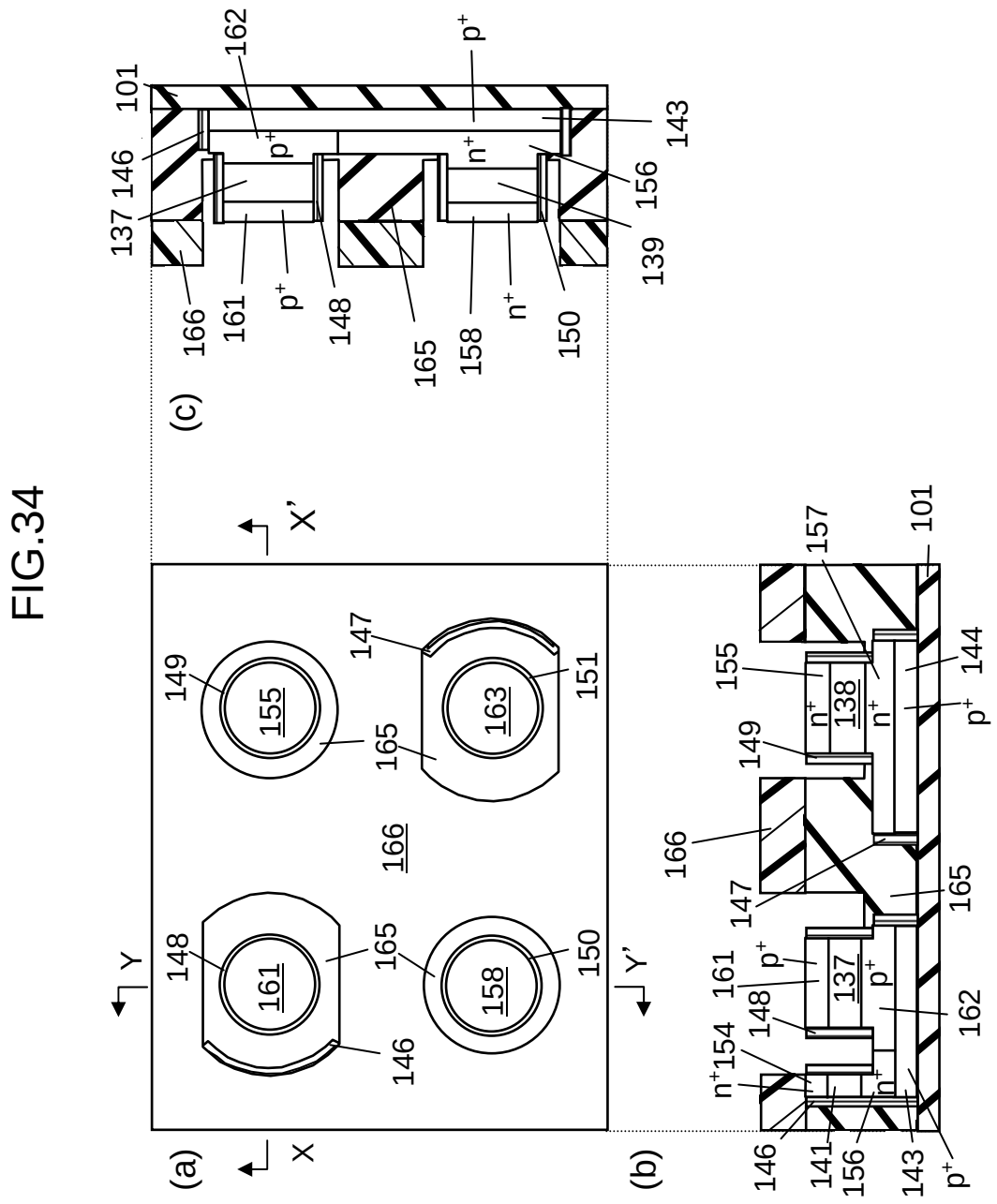
(a)
(b)
(c)
X
X'
Y
Y'
101
137
146
148
149
150
151
154
155
156
157
158
161
162
163
165
166
138
139
141
143
144
147
p+
n+

FIG.35

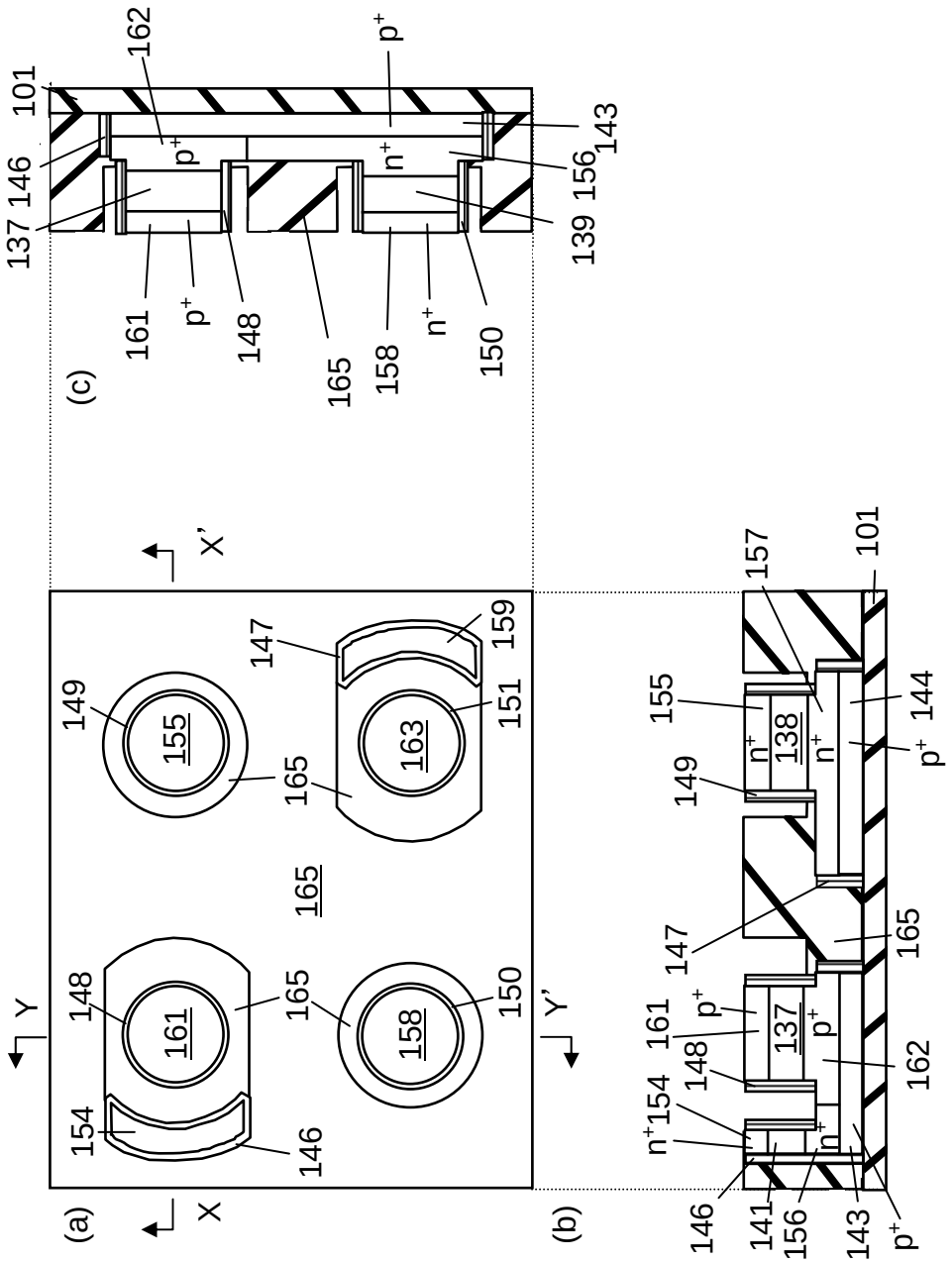
(a)
(b)
(c)
X
X'
Y
Y'
101
137
146
148
149
150
154
155
156
157
158
159
161
162
163
165
138
139
141
143
144
147
151
n+
p+

FIG.36

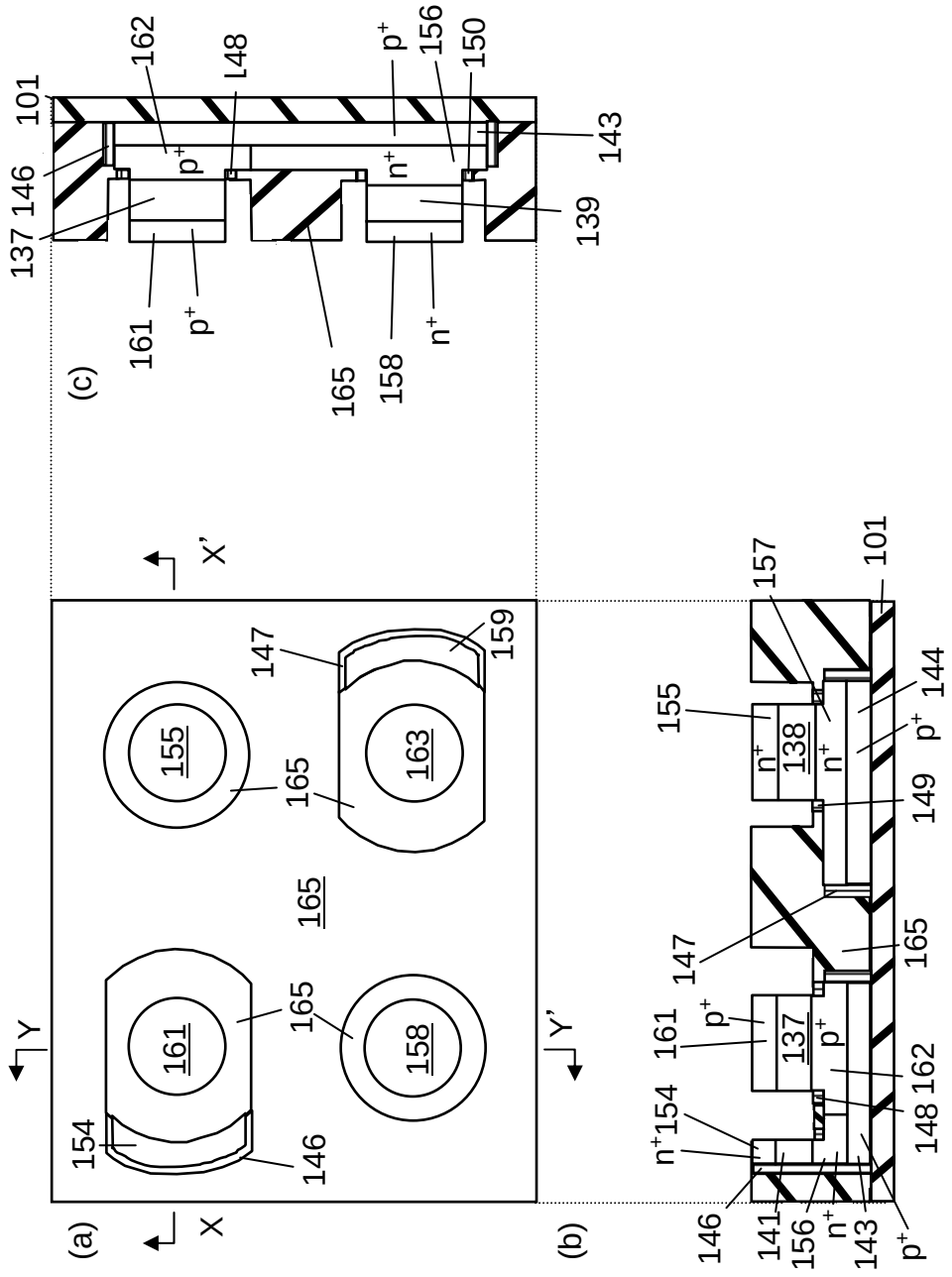
(a)
(b)
(c)
X
X'
Y
Y'
101
137
146
148
150
154
155
156
157
158
159
161
162
163
165
138
139
141
143
144
147
149

FIG.37

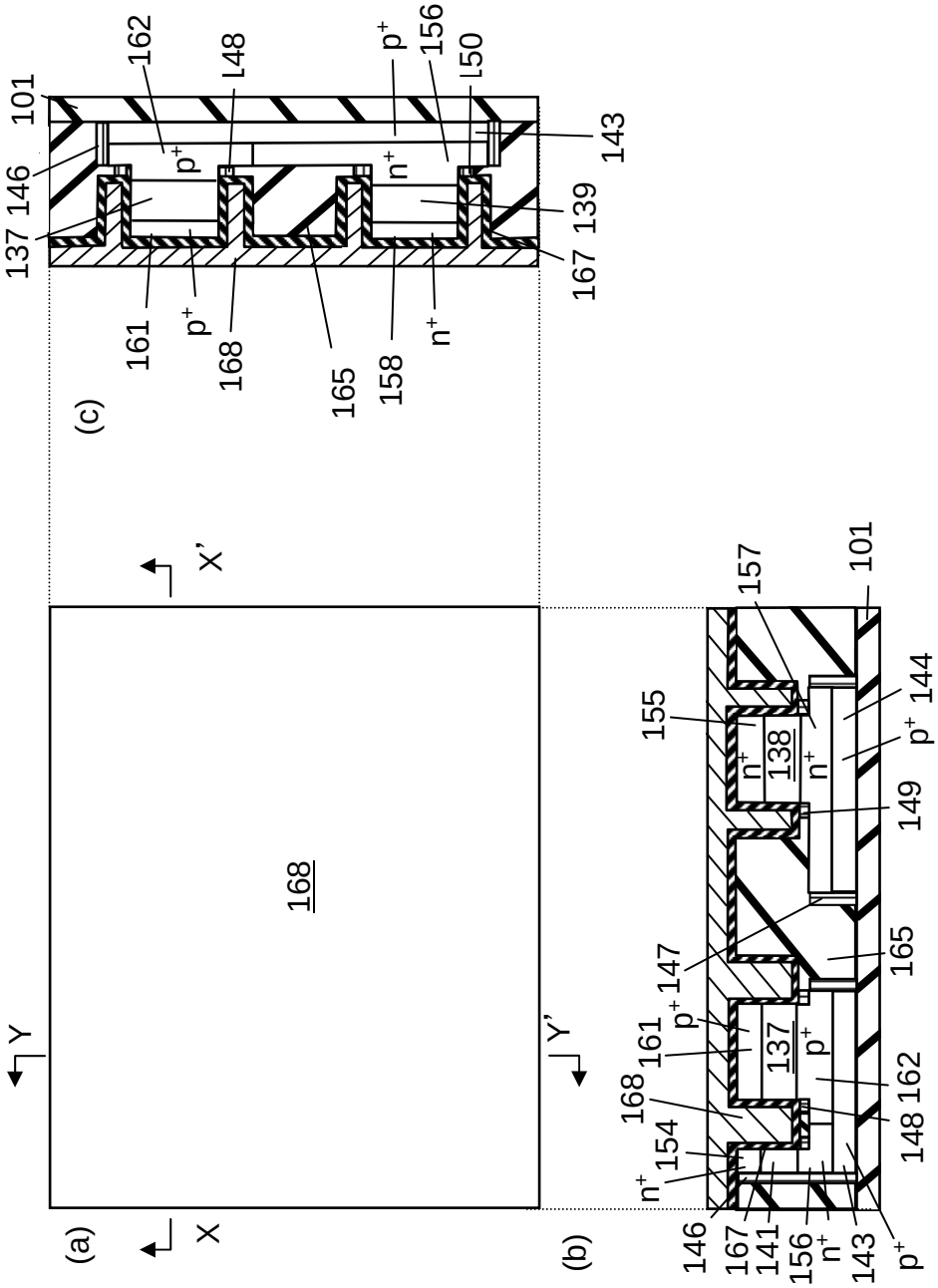
(a)
(b)
(c)
X
X'
Y
Y'
168
101
162
148
p+
156
150
143
146
137
139
167
161
168
165
158
n+
157
155
144
138
149
147
154
141

FIG.38

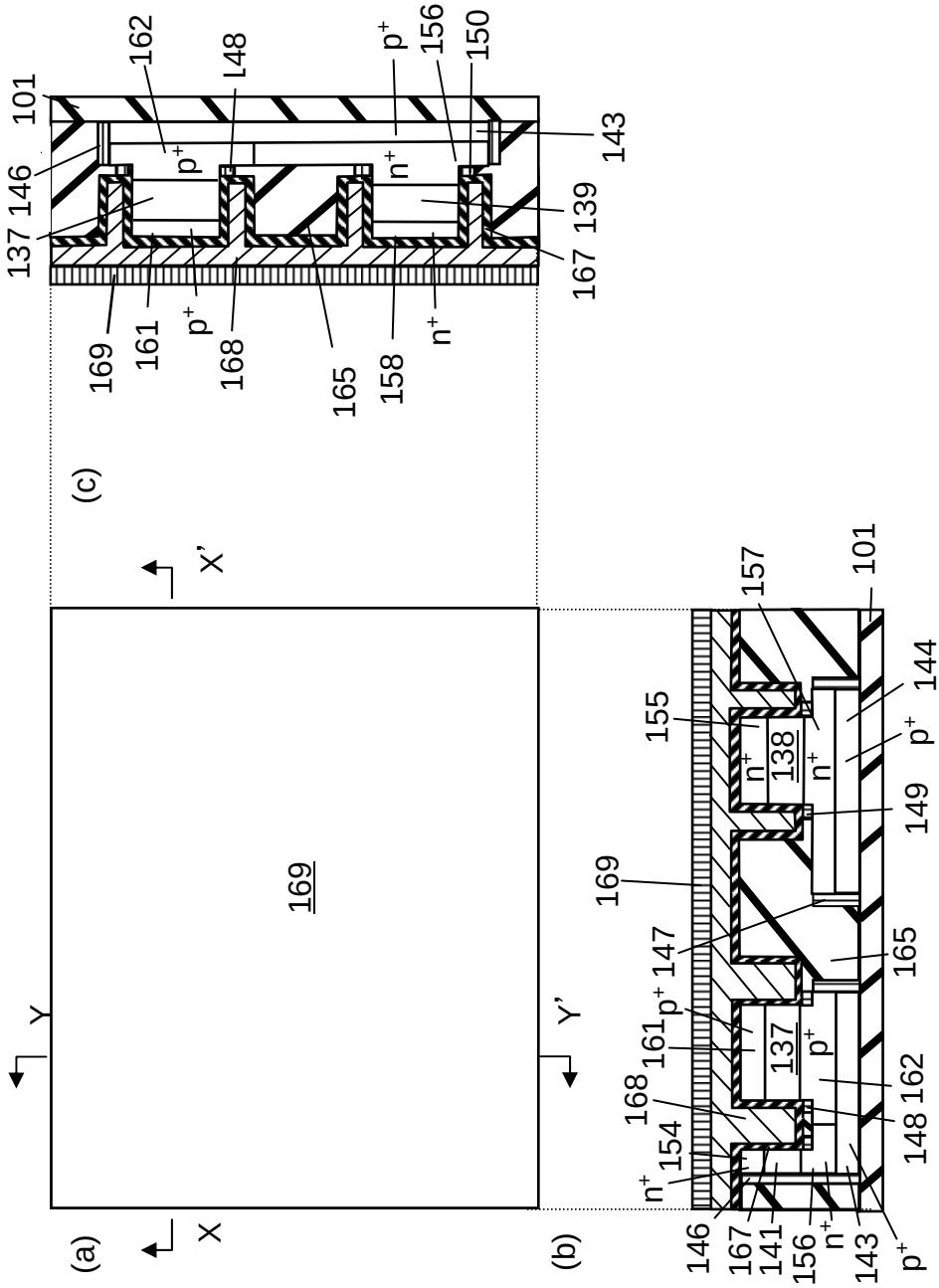
(a)
(b)
(c)
X
X'
Y
Y'
169
101
162
148
156
150
143
146
137
139
167
161
168
165
158
p+
n+
157
155
144
138
149
147
154
141

FIG.39

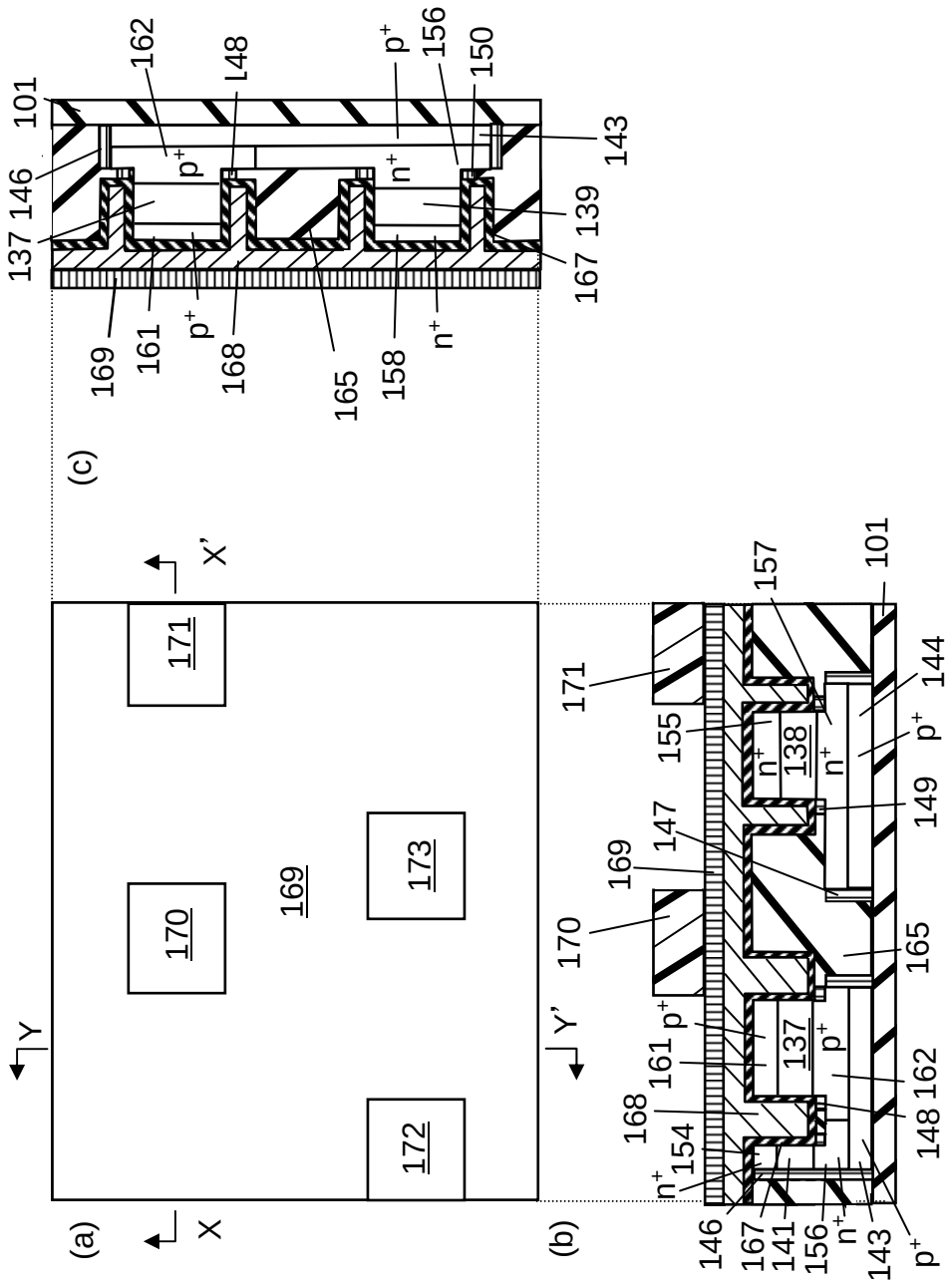
(a)
(b)
(c)
X
X'
Y
Y'
169
170
171
172
173
101
137
138
139
141
143
144
146
147
148
149
150
154
155
156
157
158
161
162
165
167
168
n+
p+

FIG.40

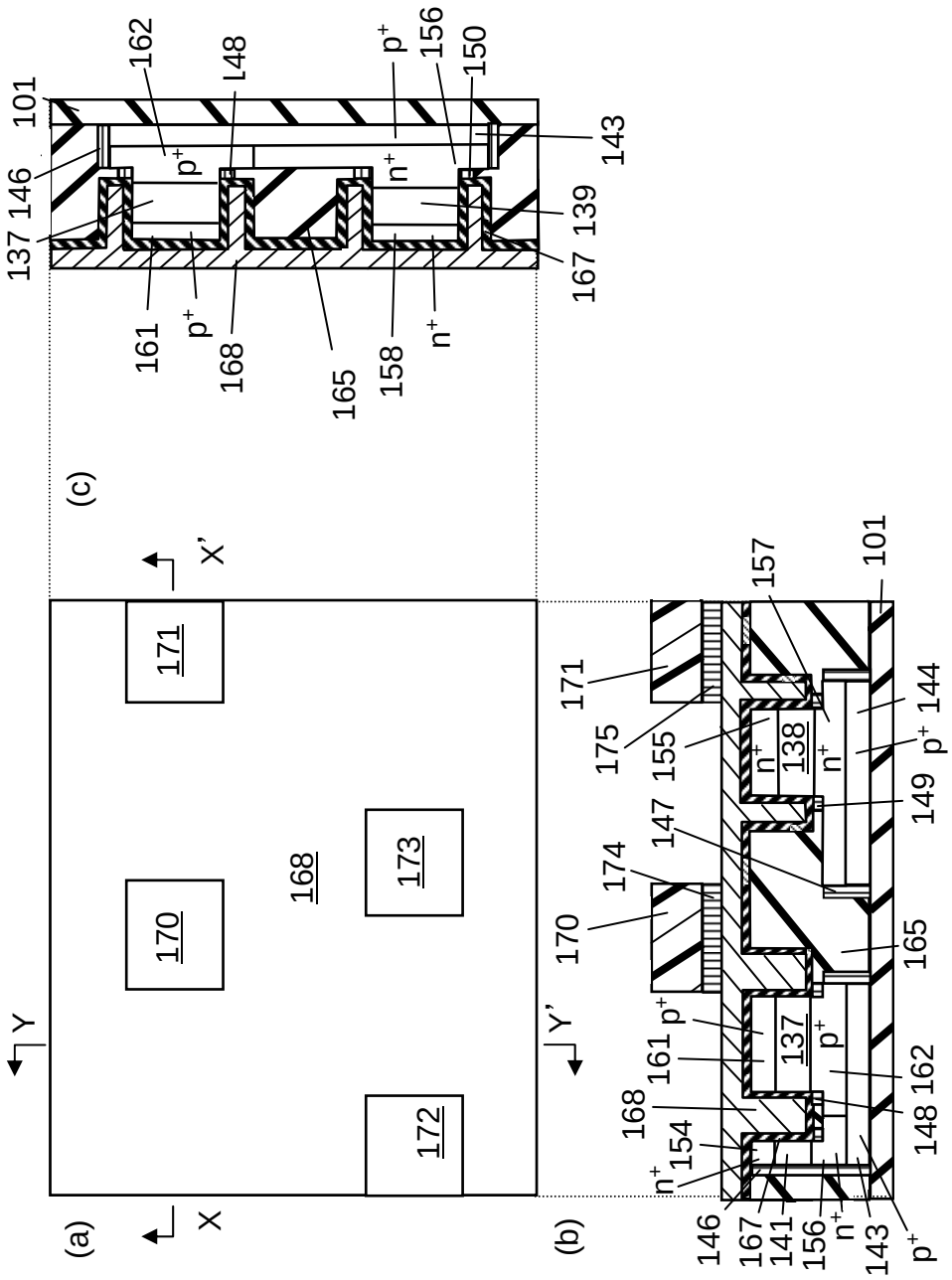
(a)
(b)
(c)
X
X'
Y
Y'
170
171
172
173
168
101
137
146
162
148
156
150
143
139
167
161
158
165
174
175
155
157
144
149
147
154
141

FIG.41

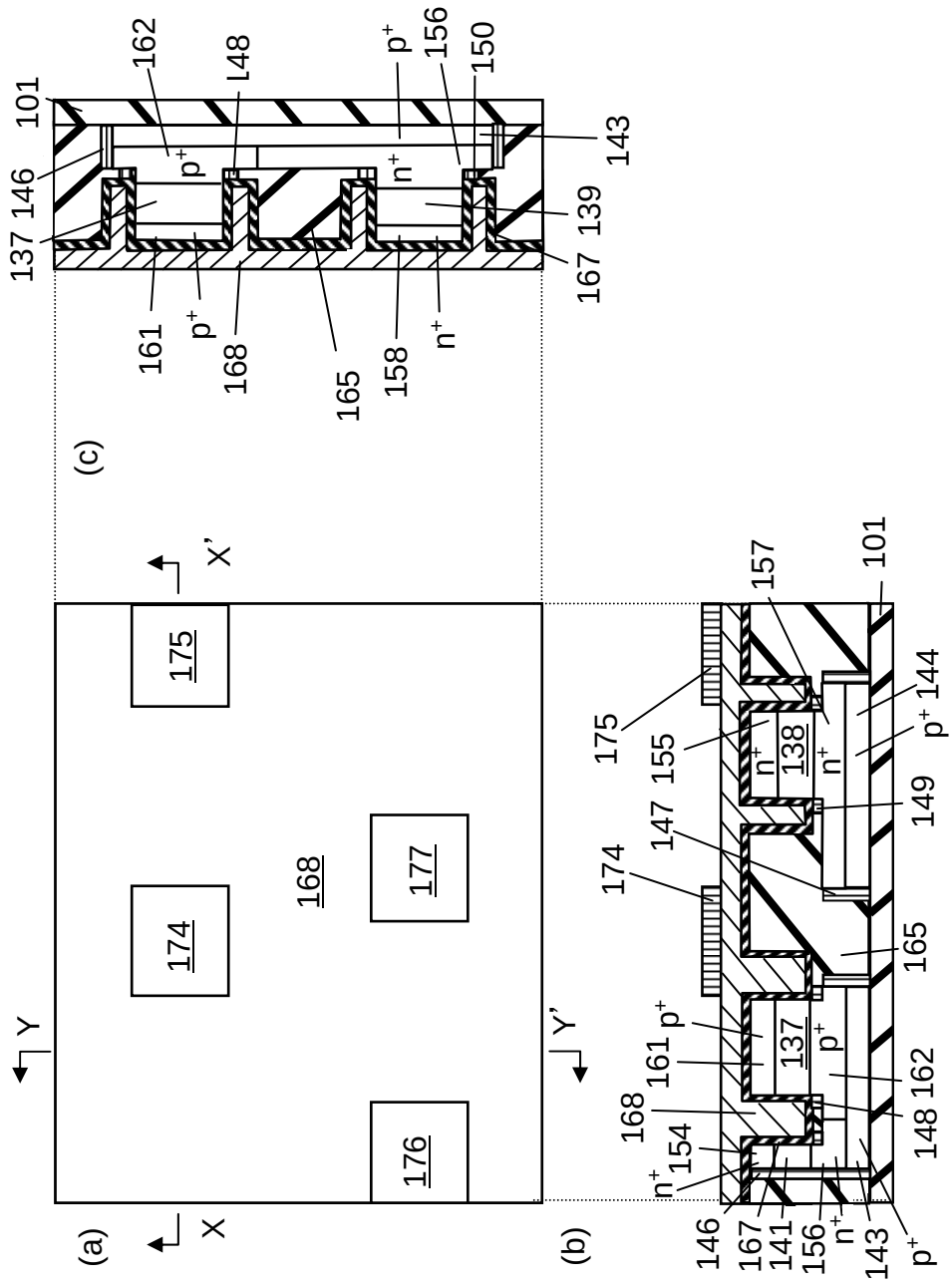
(a)
(b)
(c)
X
X'
Y
Y'
101
162
148
p+
156
150
143
146
137
139
167
161
168
165
158
n+
175
174
177
176
157
155
138
144
149
147
154
141

FIG.42

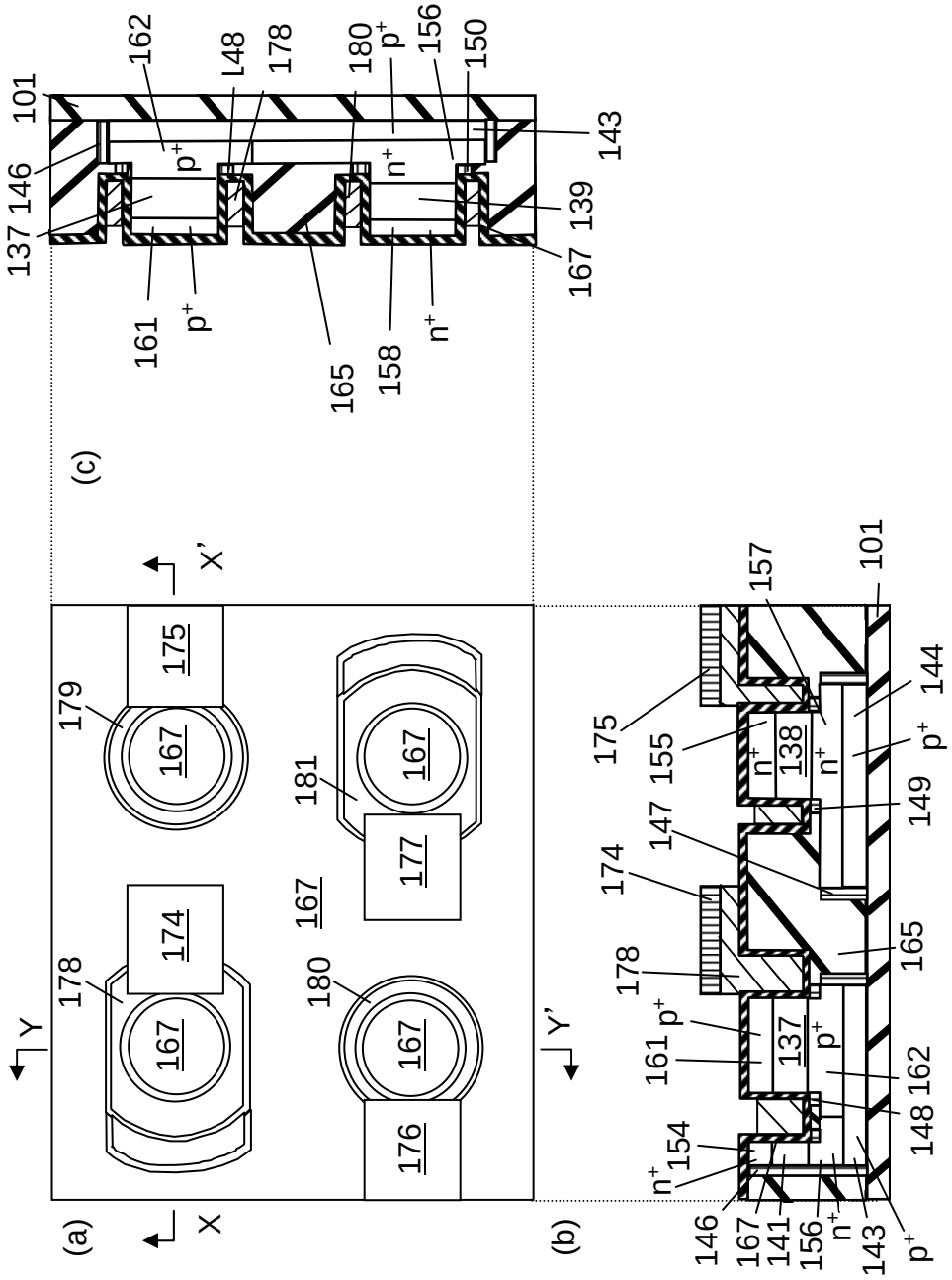
(a)
(b)
(c)
X
X'
Y
Y'
101
146
137
162
148
178
180
156
150
143
139
167
161
165
158
154
155
157
144
149
147
141
138
174
175
176
177
179
181
p+
n+

FIG.43

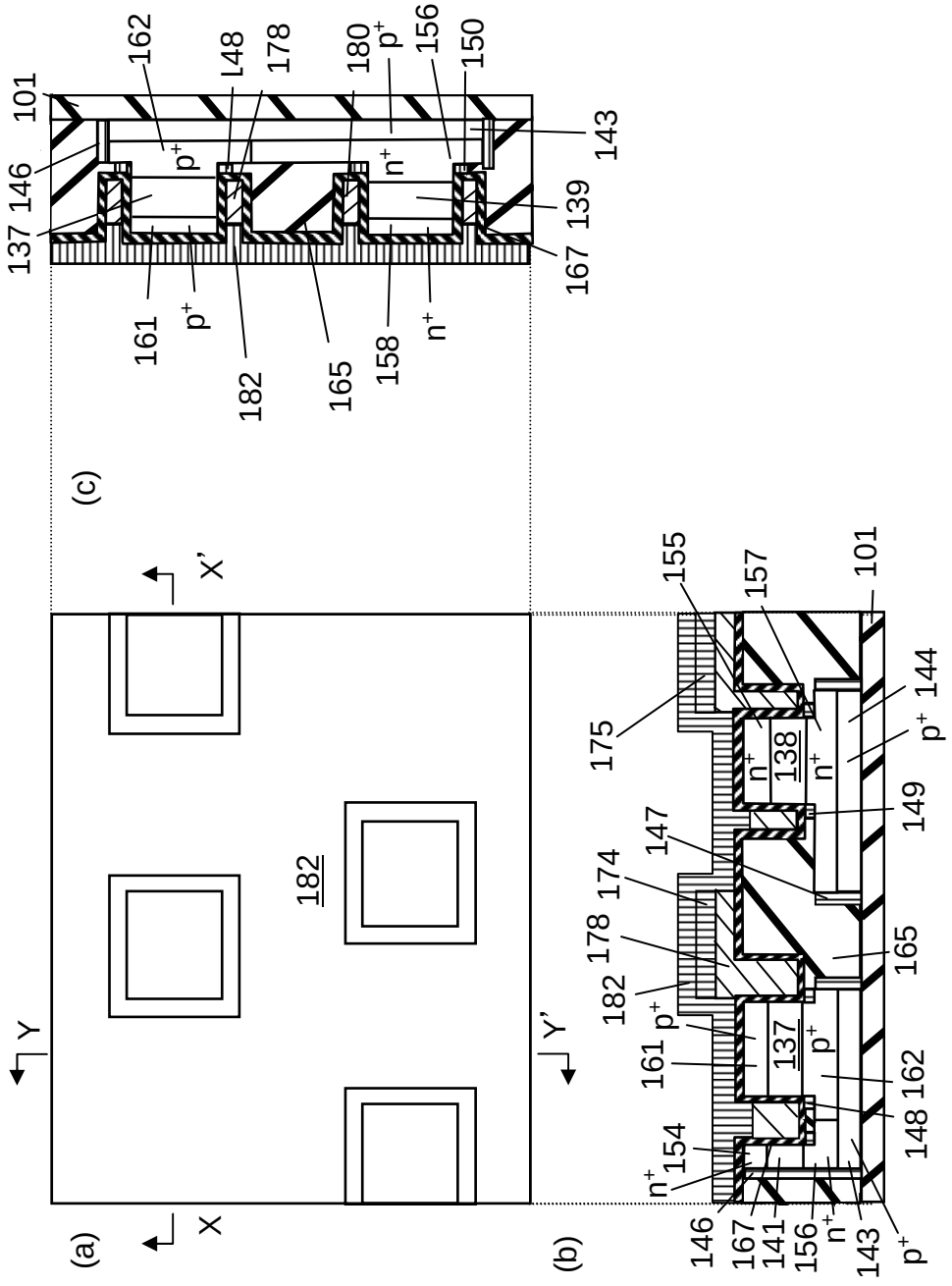
(a)
(b)
(c)
X
X'
Y
Y'
101
162
148
178
180
156
150
143
146
137
139
167
161
182
165
158
155
157
175
144
138
149
147
174
154
141

FIG.44

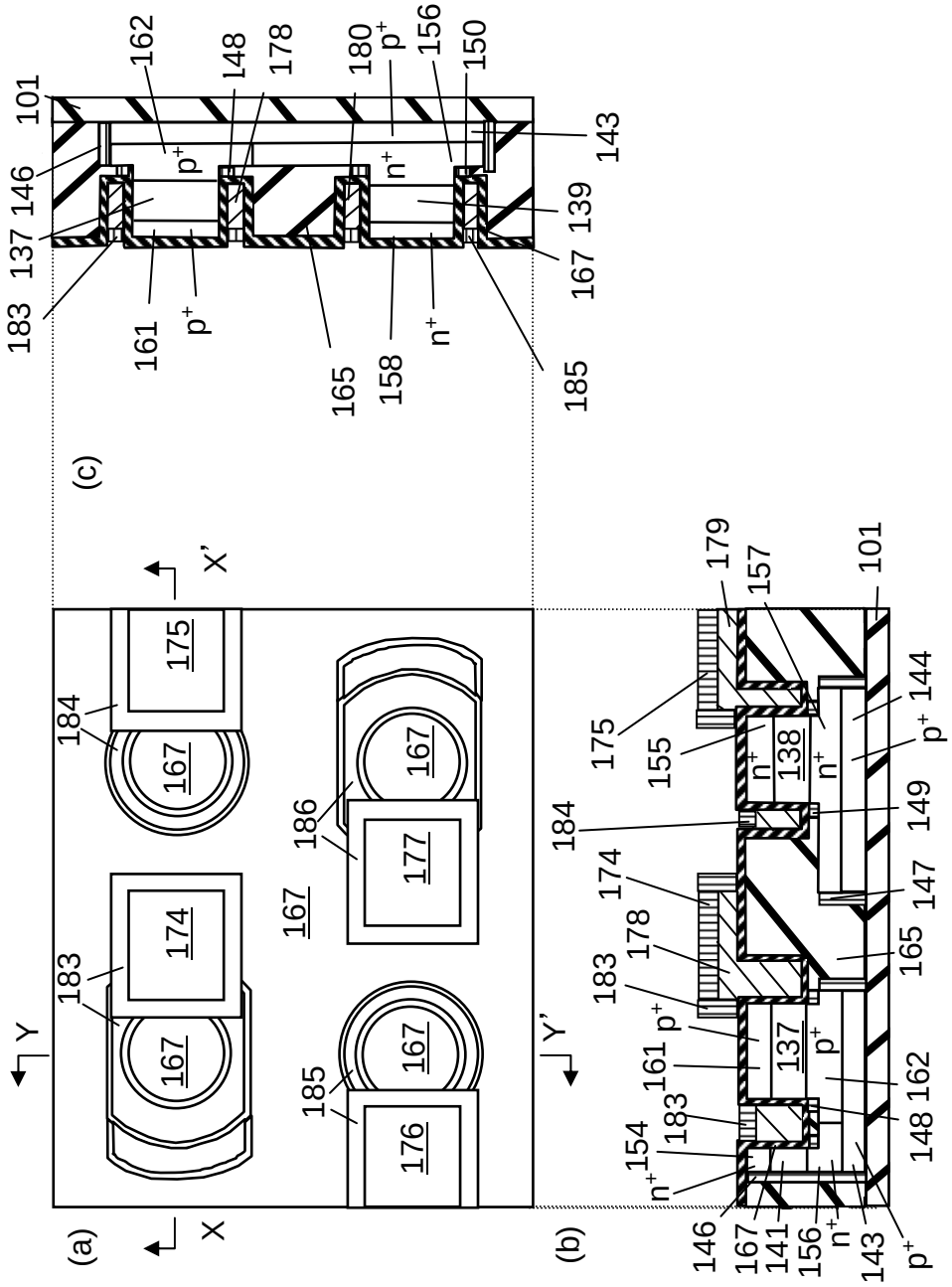
(a)
(b)
(c)
X
X'
Y
Y'
101
146
137
183
161
162
148
178
180
156
150
143
139
167
165
158
185
184
175
174
177
176
186
179
157
155
138
144
149
147
154
141

FIG.45

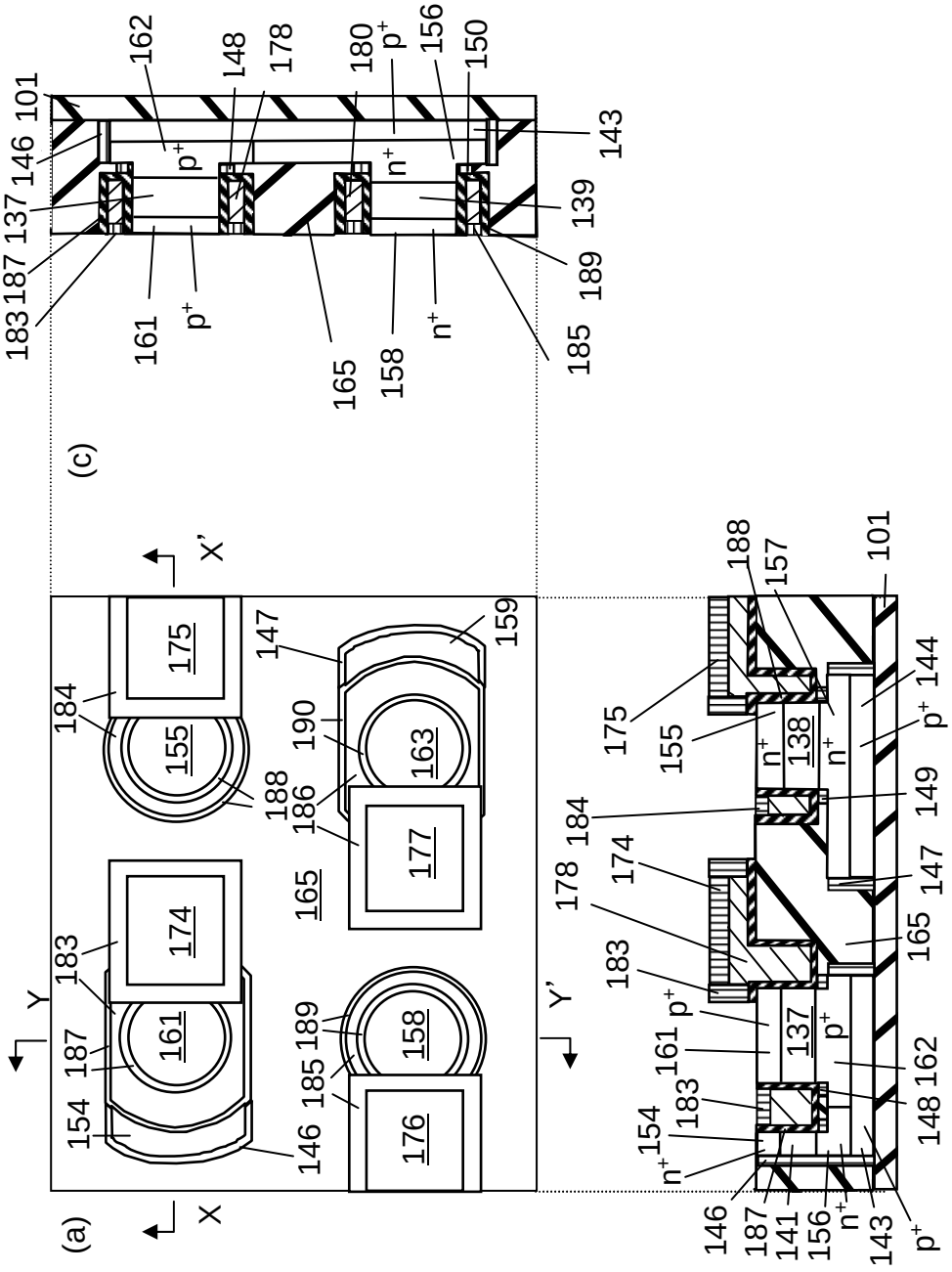
(a)
(c)
X
X'
Y
Y'
101
146
137
187
183
161
p+
162
148
178
180
156
150
143
139
189
185
n+
165
158
154
174
175
155
184
188
186
190
163
177
147
159
176
157
144
149
141
138

FIG.46

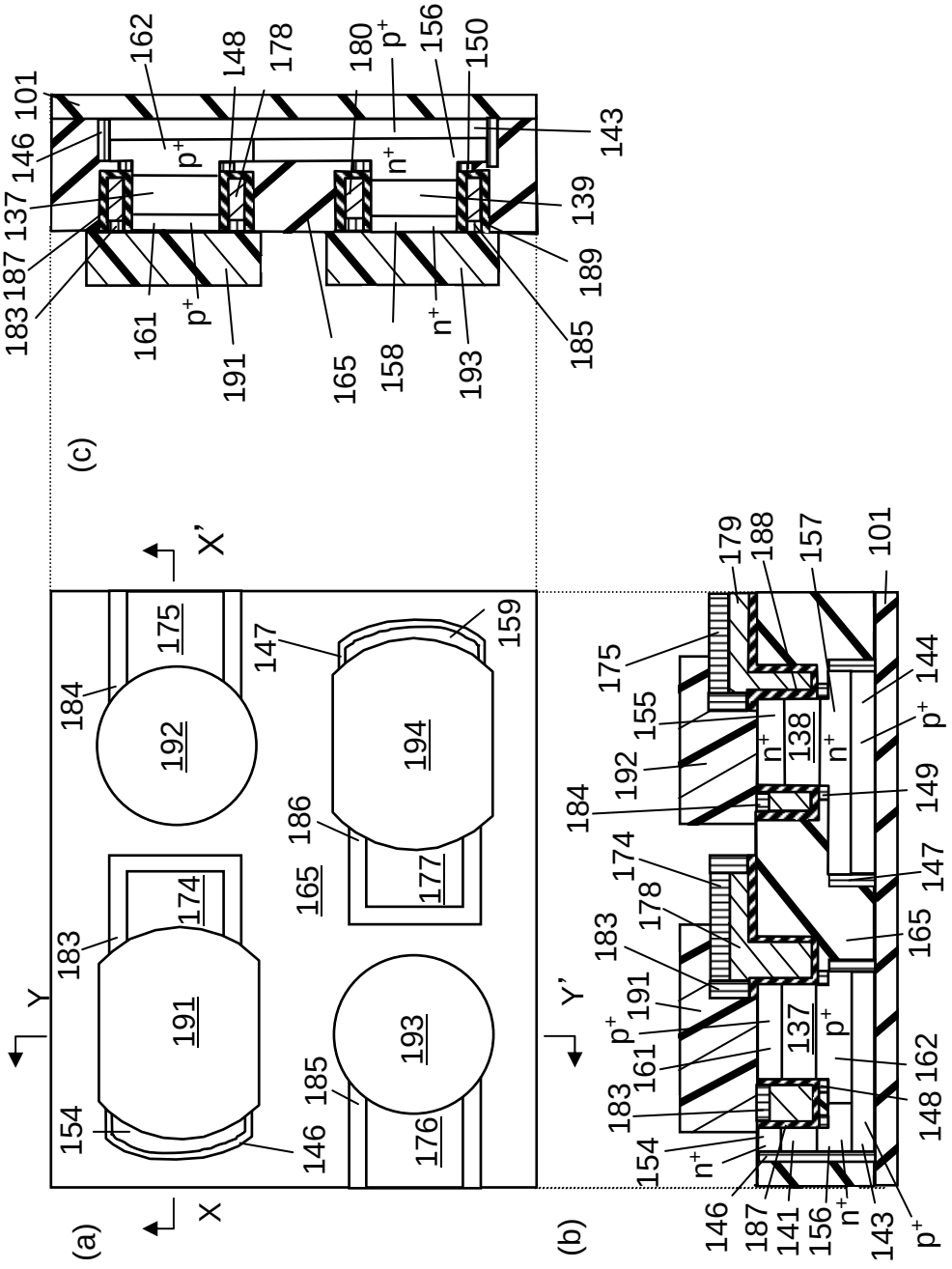
(a)
(b)
(c)
X
X'
Y
Y'
101
137
138
139
141
143
144
146
147
148
149
150
154
155
156
157
158
161
162
165
174
175
176
177
178
179
180
183
184
185
186
187
188
189
191
192
193
194
n+
p+

FIG.47

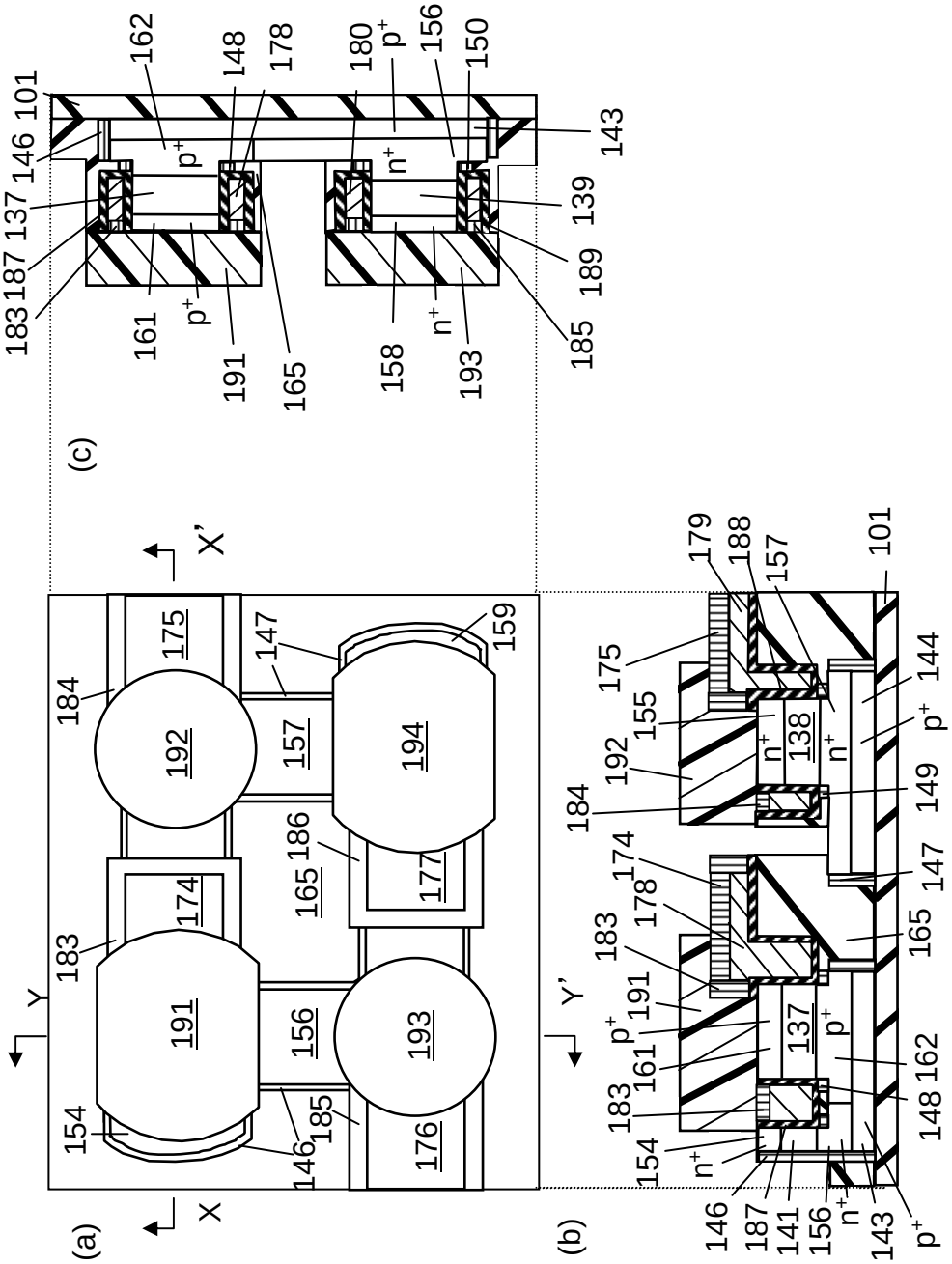
(a)
(b)
(c)
X
X'
Y
Y'
101
146
137
187
183
161
162
148
178
180
156
150
143
139
189
185
191
165
158
193
184
175
192
157
194
147
159
186
177
174
176
154
185
179
188
155
138
144
149
141
p+
n+

FIG.48

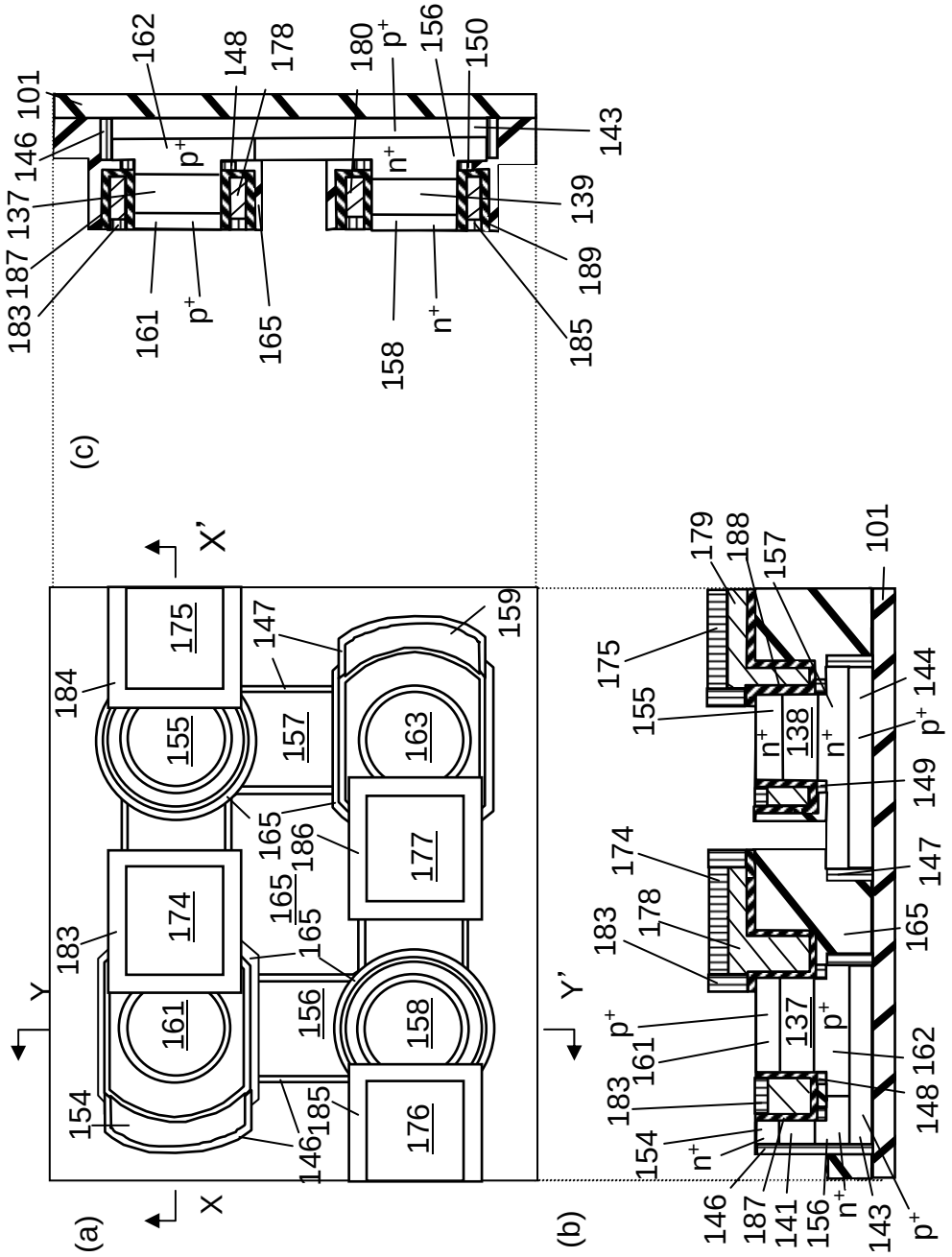
(a)
(b)
(c)
X
X'
Y
Y'
101
146
137
187
183
161
p+
165
148
178
180
156
150
143
139
189
185
158
n+
162
184
175
155
157
147
159
163
177
186
174
176
154
179
188
144
138
149
141

FIG.49

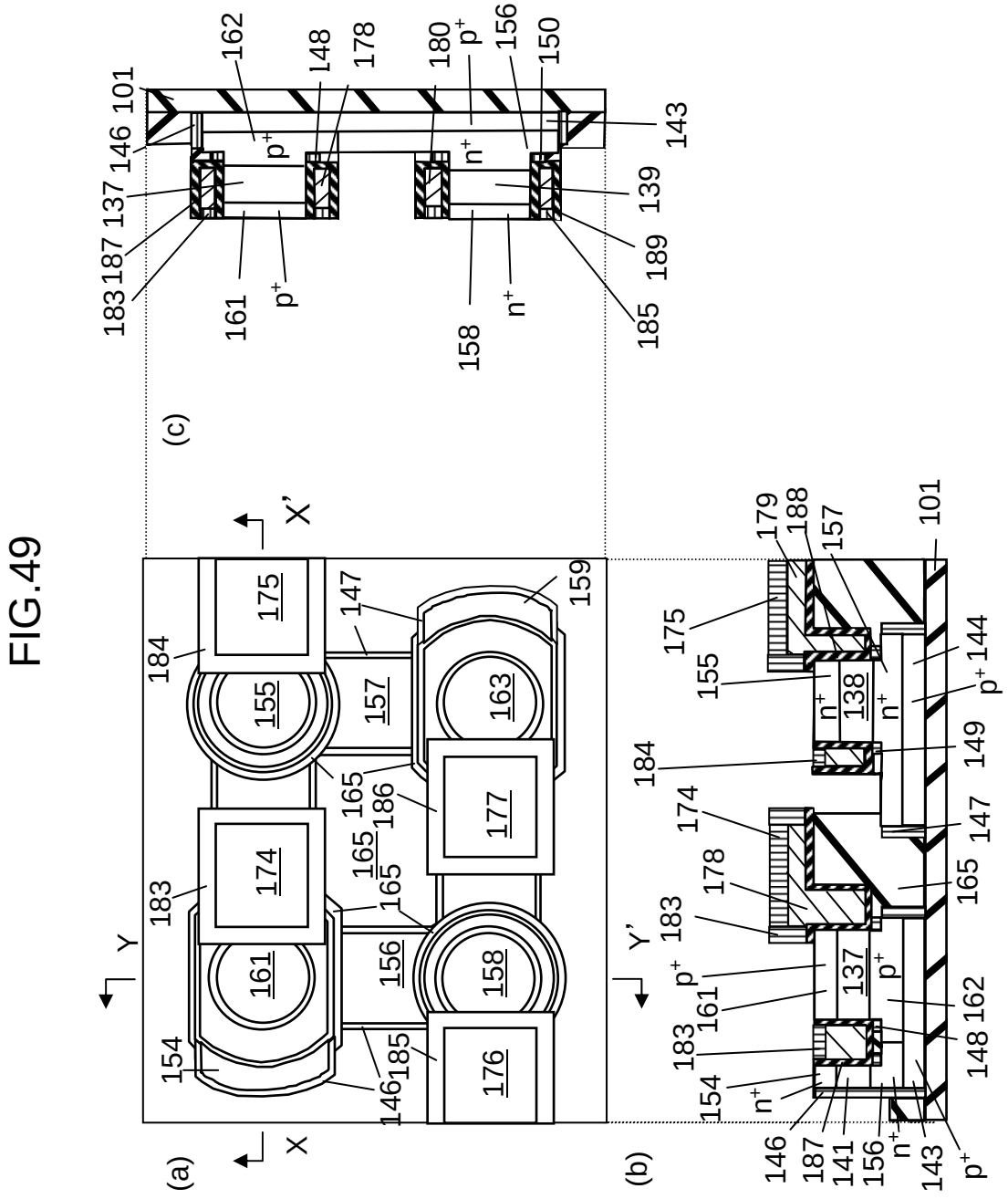
(a)
(b)
(c)
X
X'
Y
Y'
101
146
137
187
183
161
162
148
178
180
156
150
143
139
189
185
158
154
174
155
175
157
163
177
176
159
147
165
186
184
179
188
144
149
141
138

FIG.50

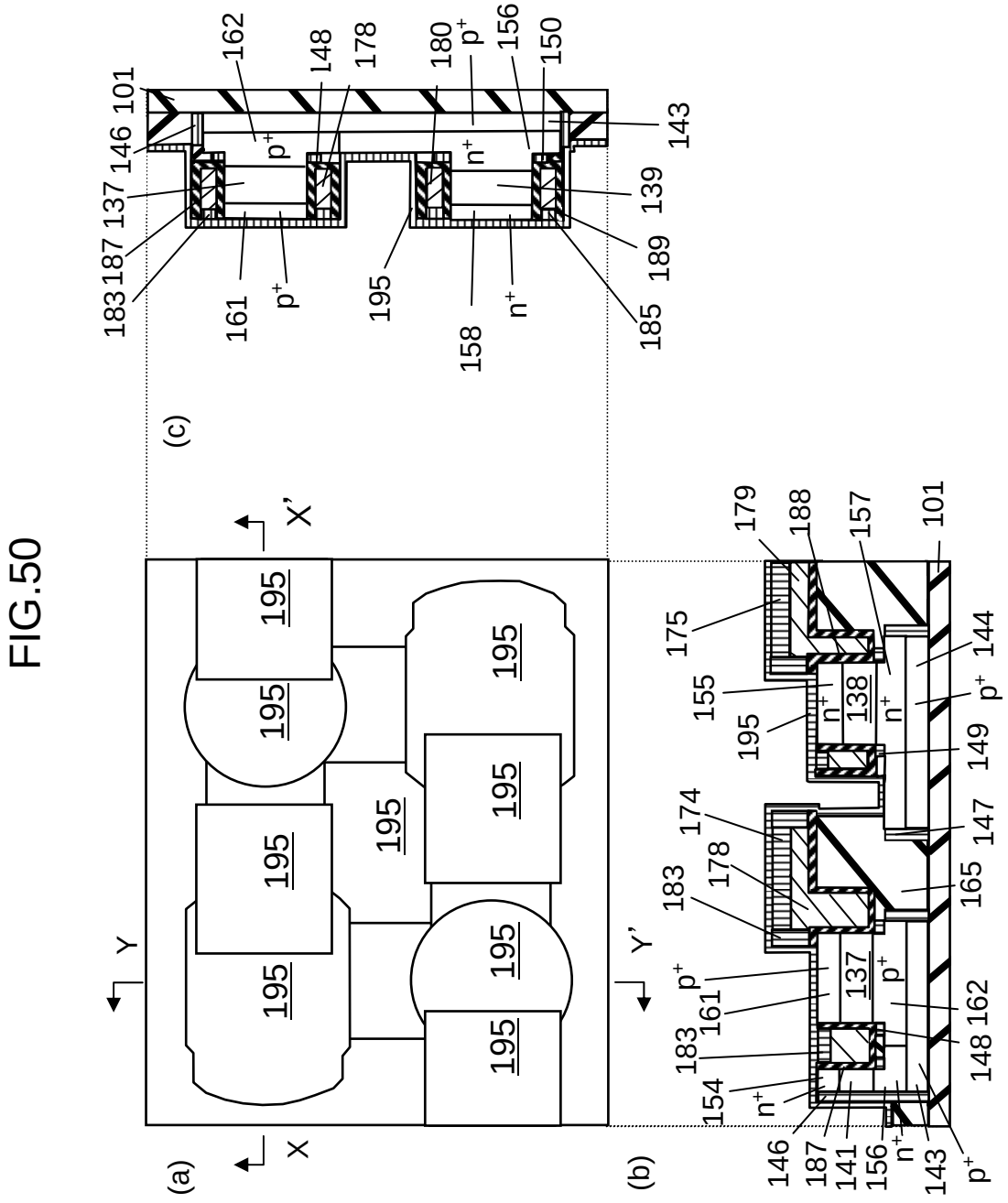
(a)
(b)
(c)
X
X'
Y
Y'
195
101
143
144
146
148
149
150
154
155
156
157
158
161
162
165
174
175
178
179
180
183
185
187
188
189
137
138
139
141
147
p+
n+

FIG.51

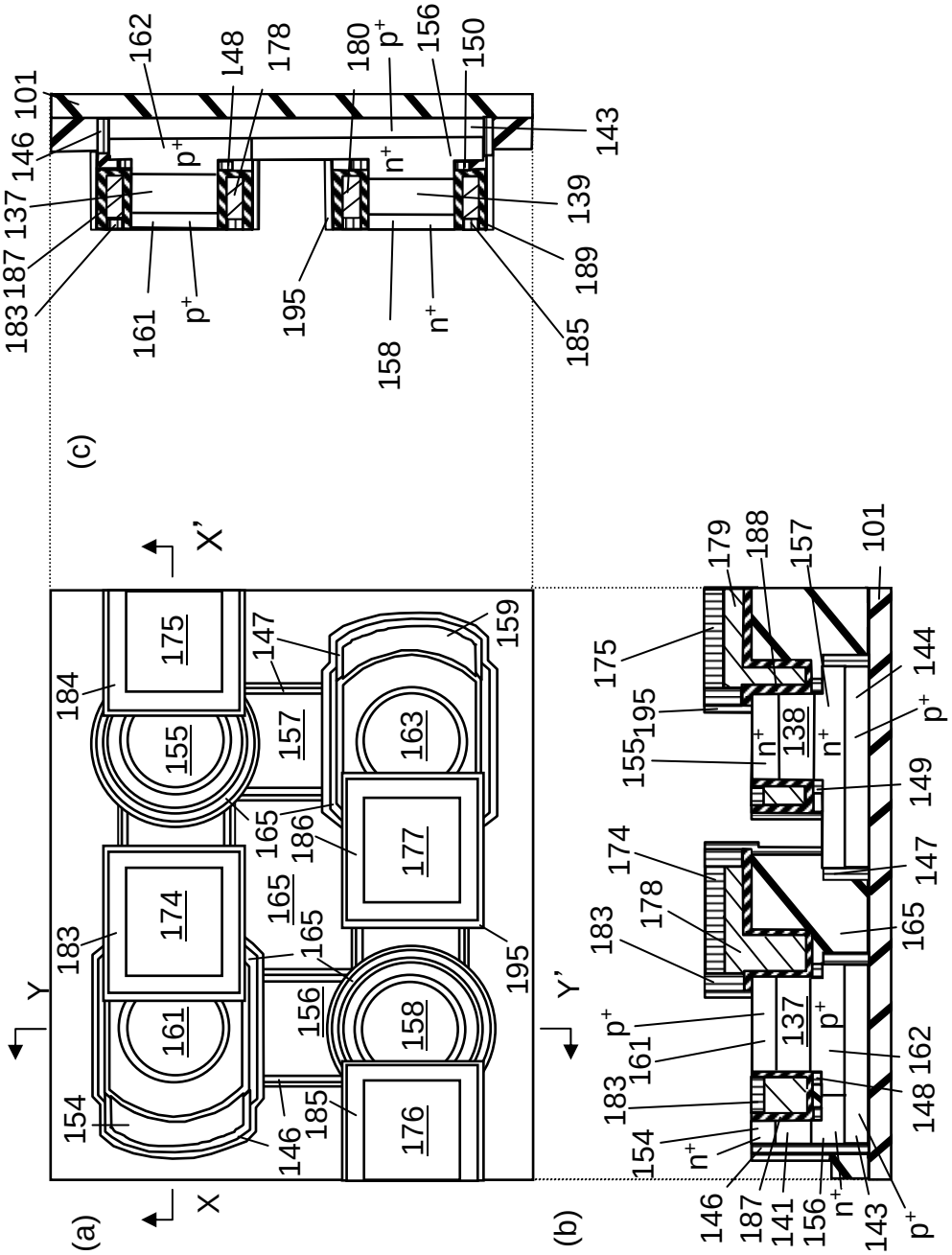
(a)
(b)
(c)
X
X'
Y
Y'
101
146
137
187
183
161
162
148
178
180
156
150
143
139
189
185
158
195
154
174
155
175
184
147
159
163
157
177
165
186
176
179
188
144
138
149
141

FIG.52

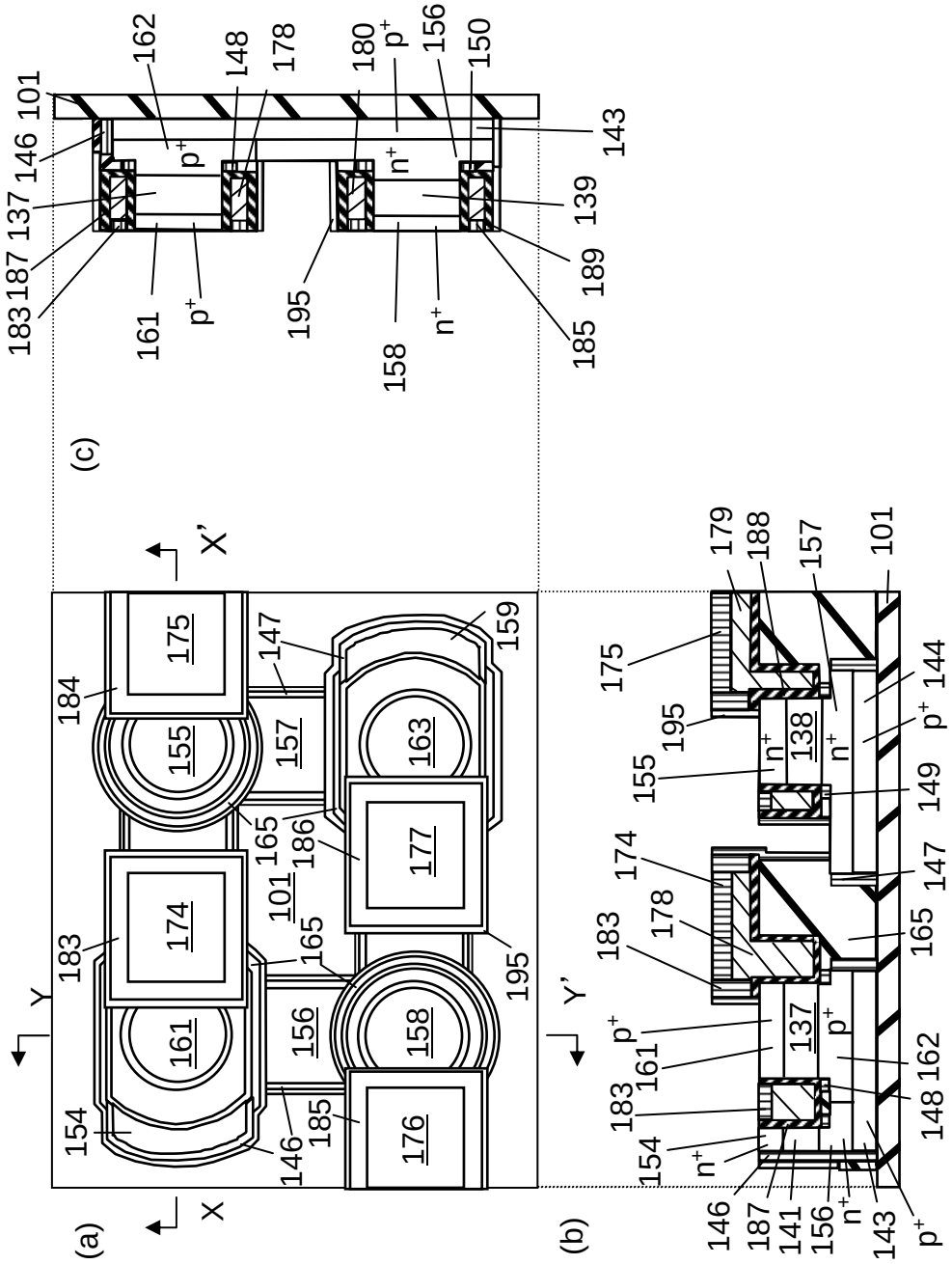
(a)
(b)
(c)
X
X'
Y
Y'
101
146
137
187
183
161
162
148
178
180
156
150
143
139
189
185
158
195
154
174
175
155
157
163
177
176
159
147
165
186
184
179
188
144
149
141
138

FIG.53

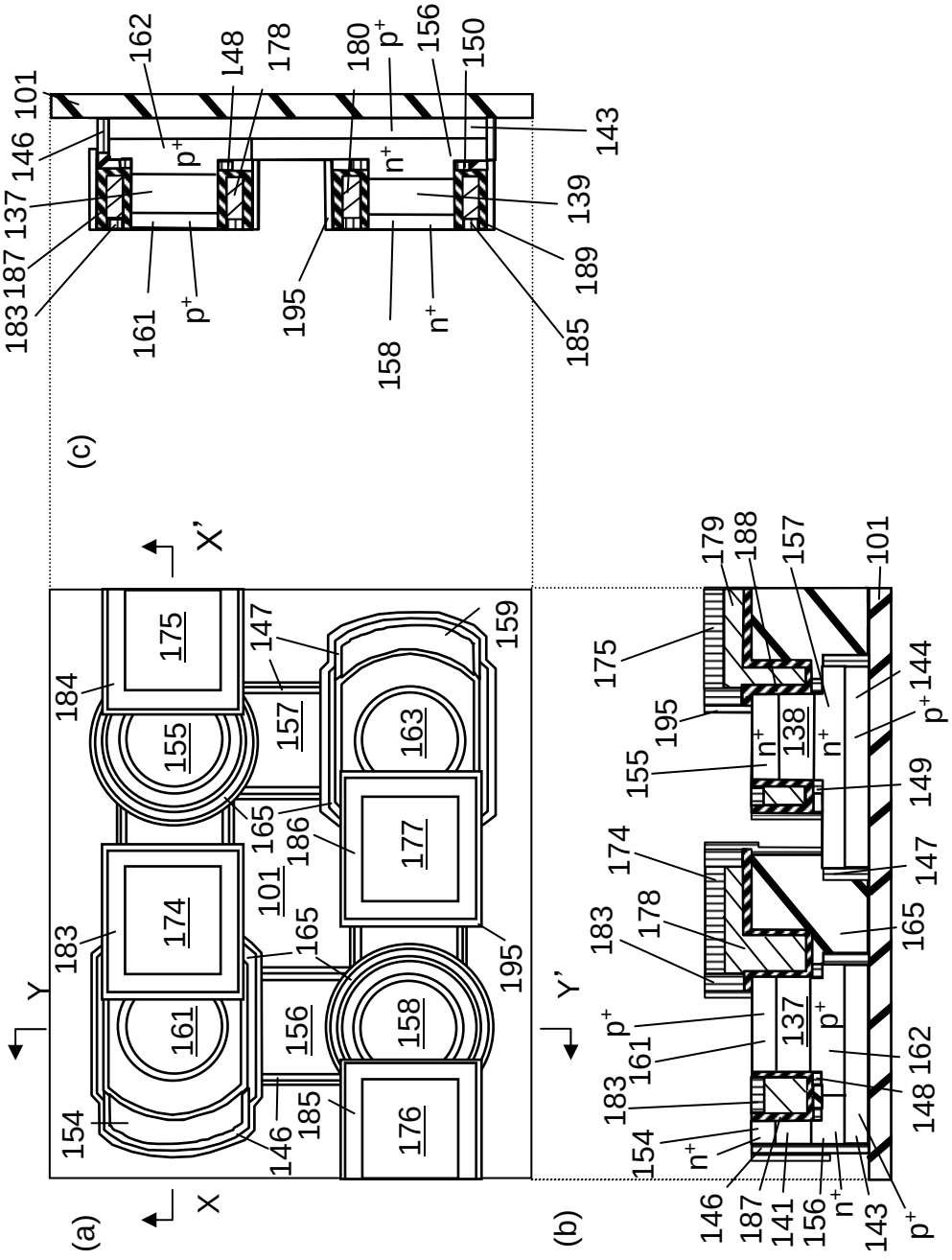
(a)
(b)
(c)
X
X'
Y
Y'
101
146
137
187
183
161
162
148
178
180
156
150
143
139
189
185
158
195
154
174
155
175
184
147
157
159
163
177
165
186
176
179
188
144
138
149
141

FIG.54

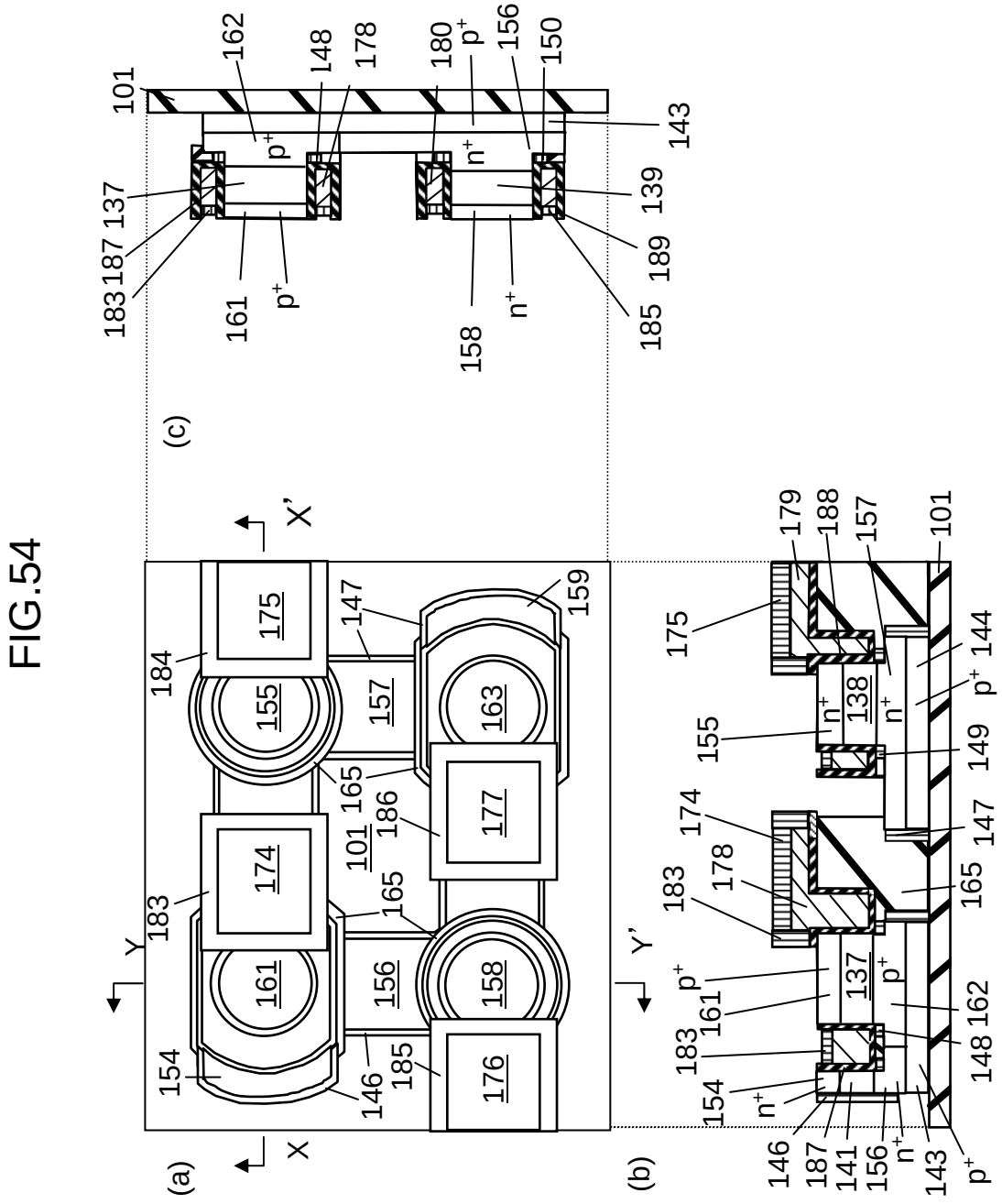
(a)
(b)
(c)
X
X'
Y
Y'
101
143
144
146
147
148
149
150
154
155
156
157
158
159
161
162
163
165
174
175
176
177
178
179
180
183
184
185
186
187
188
189
137
138
139
141
p+
n+

FIG.55

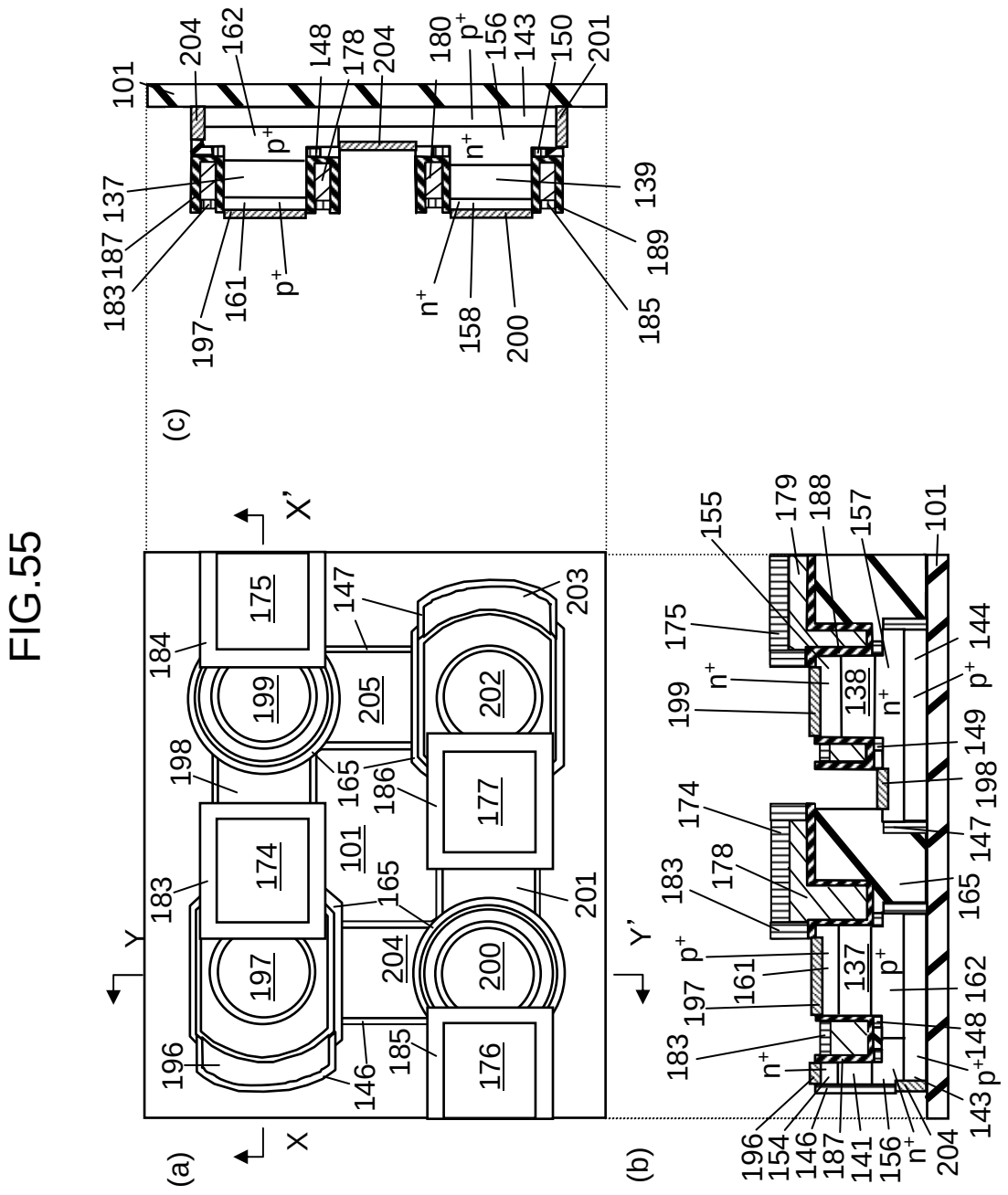
(a)
(b)
(c)
X
X'
Y
Y'
101
137
139
143
144
146
147
148
149
150
154
155
156
157
158
161
162
165
174
175
176
177
178
179
180
183
184
185
186
187
188
189
196
197
198
199
200
201
202
203
204
205
138
141
n+
p+

FIG.56

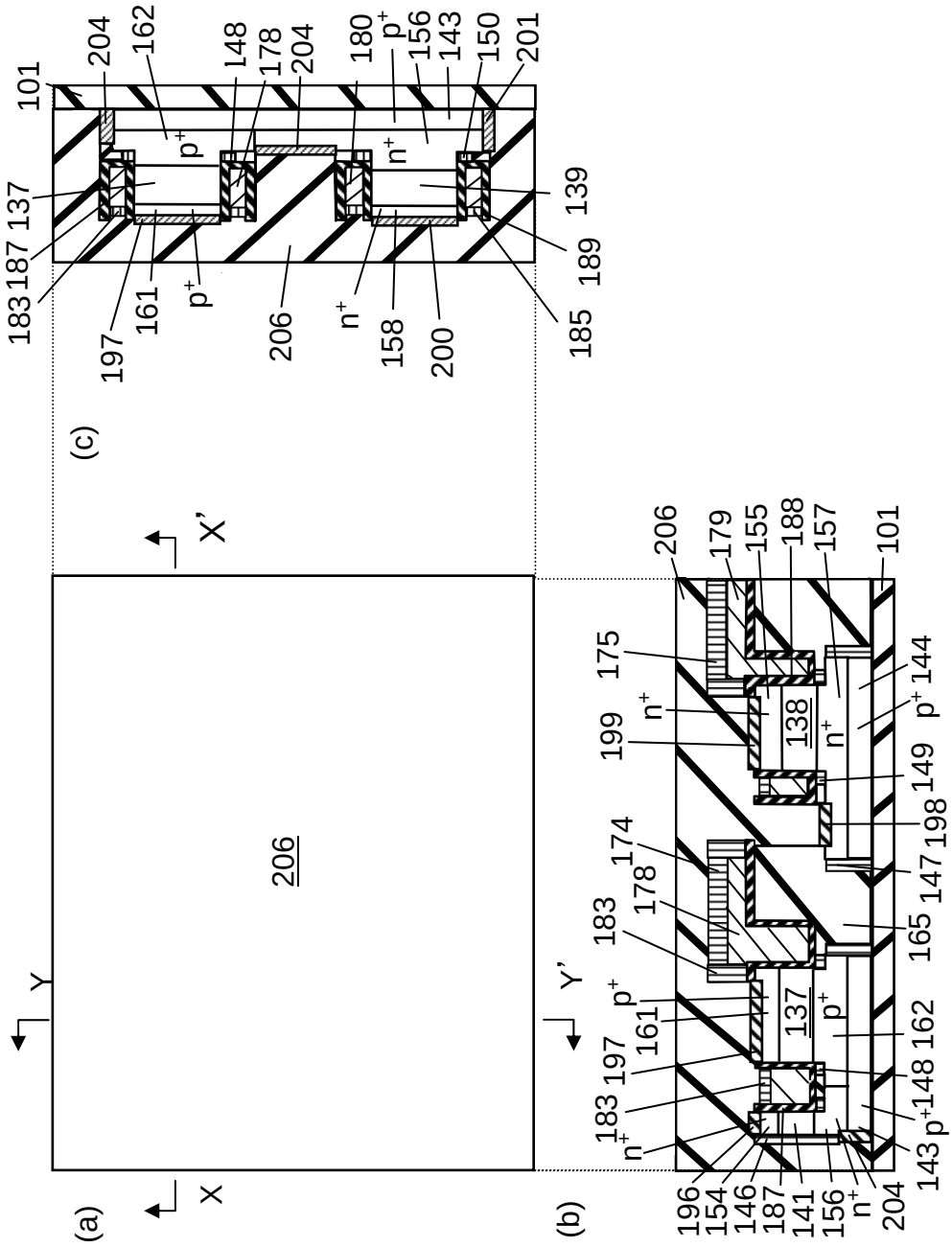
(a)
(b)
(c)
X
X'
Y
Y'
206
101
204
162
148
178
180
156
143
150
201
137
187
183
197
161
139
189
185
158
200
175
199
174
138
149
198
147
165
144
196
154
146
141
155
188
157
p+
n+

FIG.57

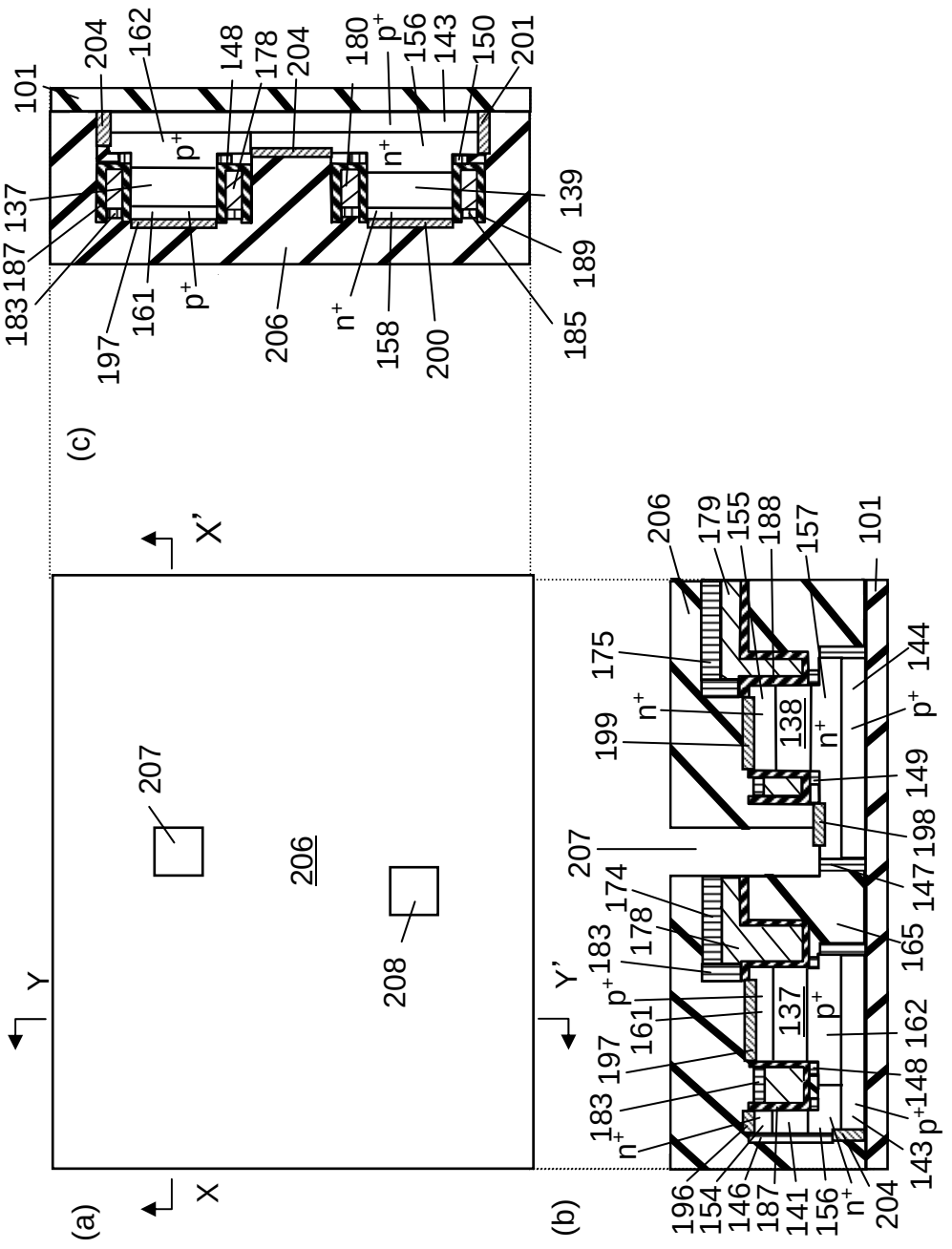
(a)
(b)
(c)
X
X'
Y
Y'
206
207
208
101
137
138
139
143
144
147
148
149
150
154
155
156
157
158
161
162
165
174
175
178
179
180
183
187
188
189
196
197
198
199
200
201
204
n+
p+

FIG.58

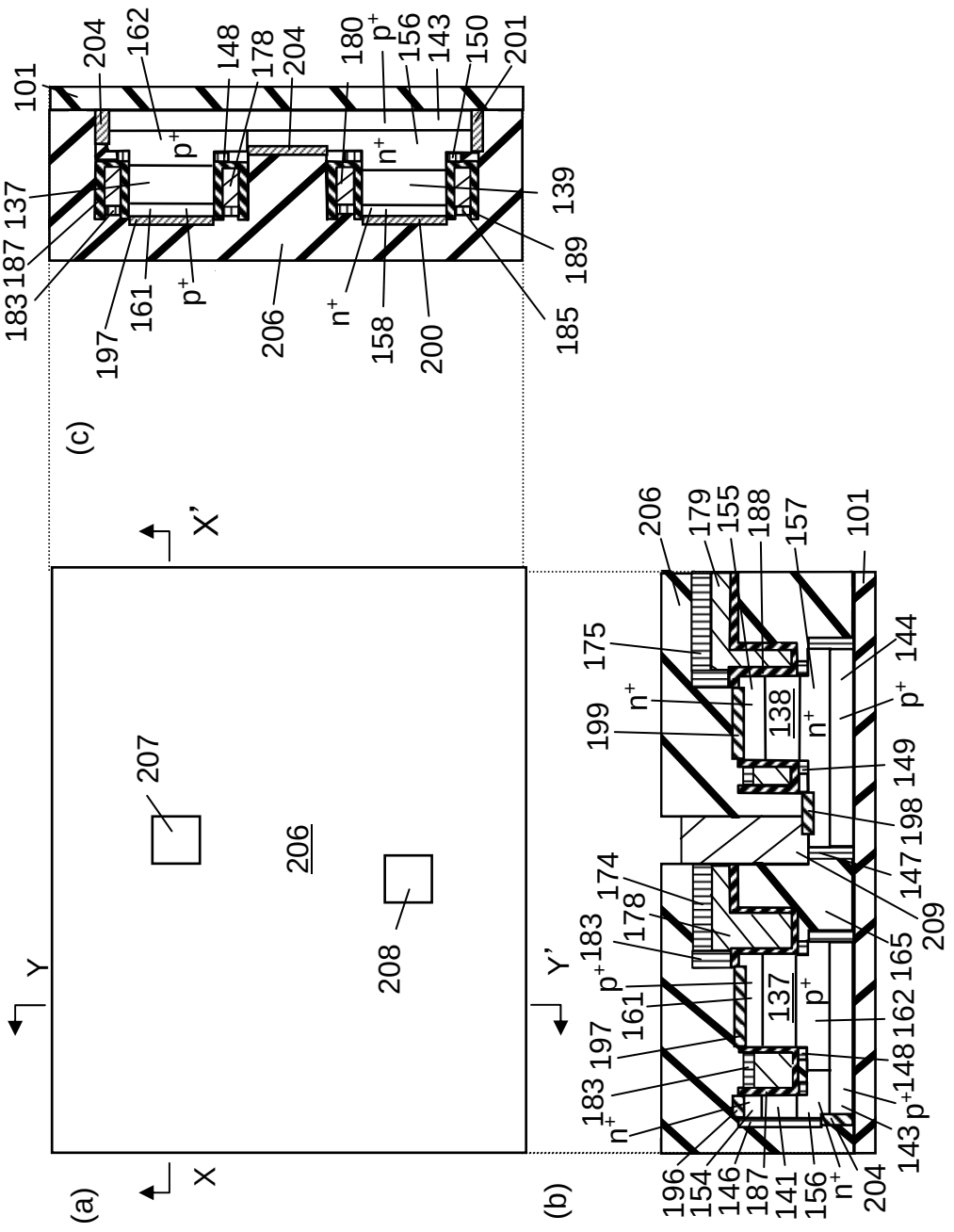
(a)
X
X'
Y
Y'
206
207
208
(b)
(c)
101
137
139
143
144
147
148
149
150
154
155
156
157
158
161
162
165
174
175
178
179
180
183
185
187
188
189
196
197
198
199
200
201
204
209
n+
p+

FIG.59

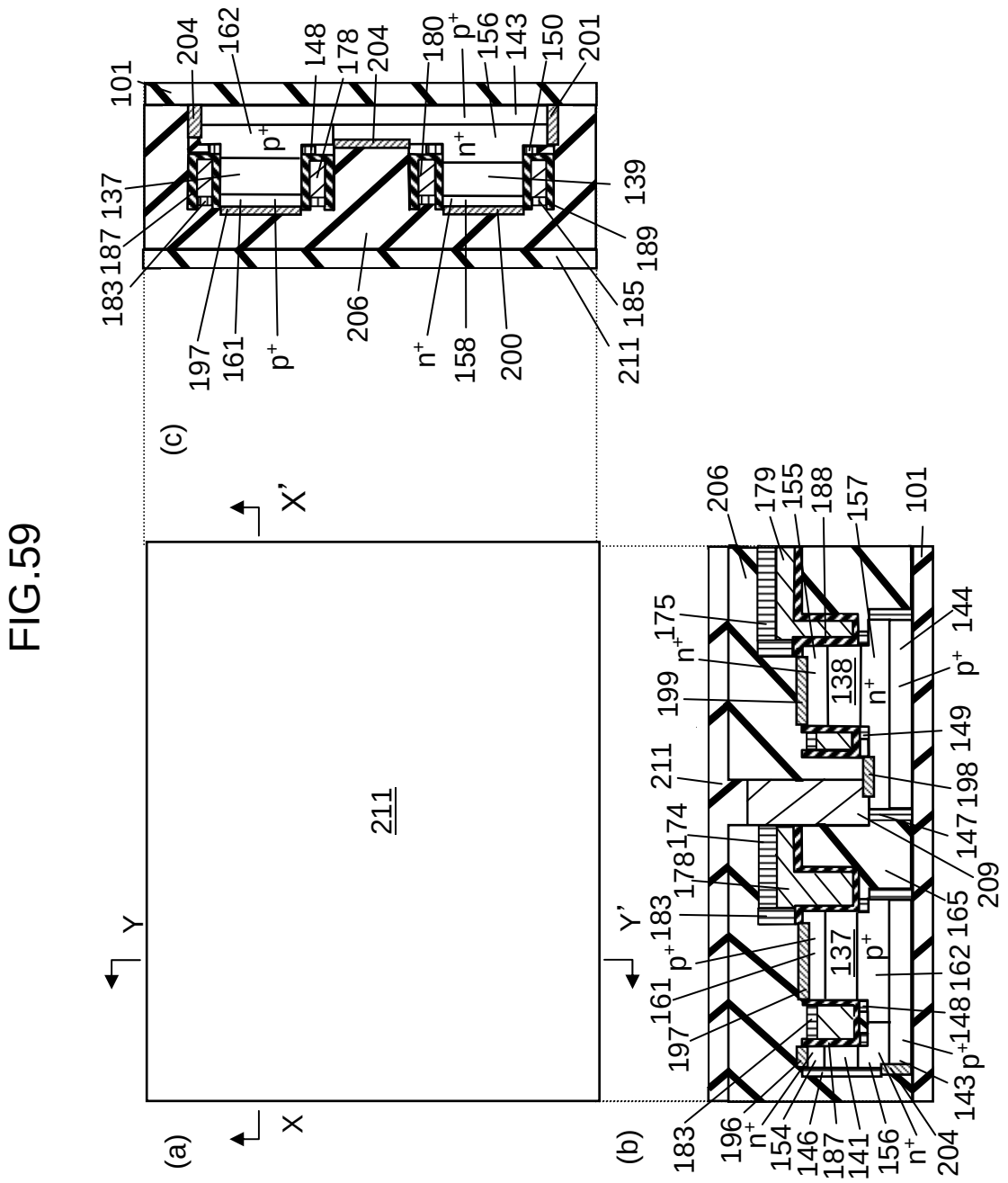
(a)
(b)
(c)
X
X'
Y
Y'
211
101
137
138
139
143
144
146
147
148
149
150
154
155
156
157
158
161
162
165
174
175
178
179
180
183
185
187
188
189
196
197
198
199
200
201
204
206
209
211
n+
p+

FIG.60

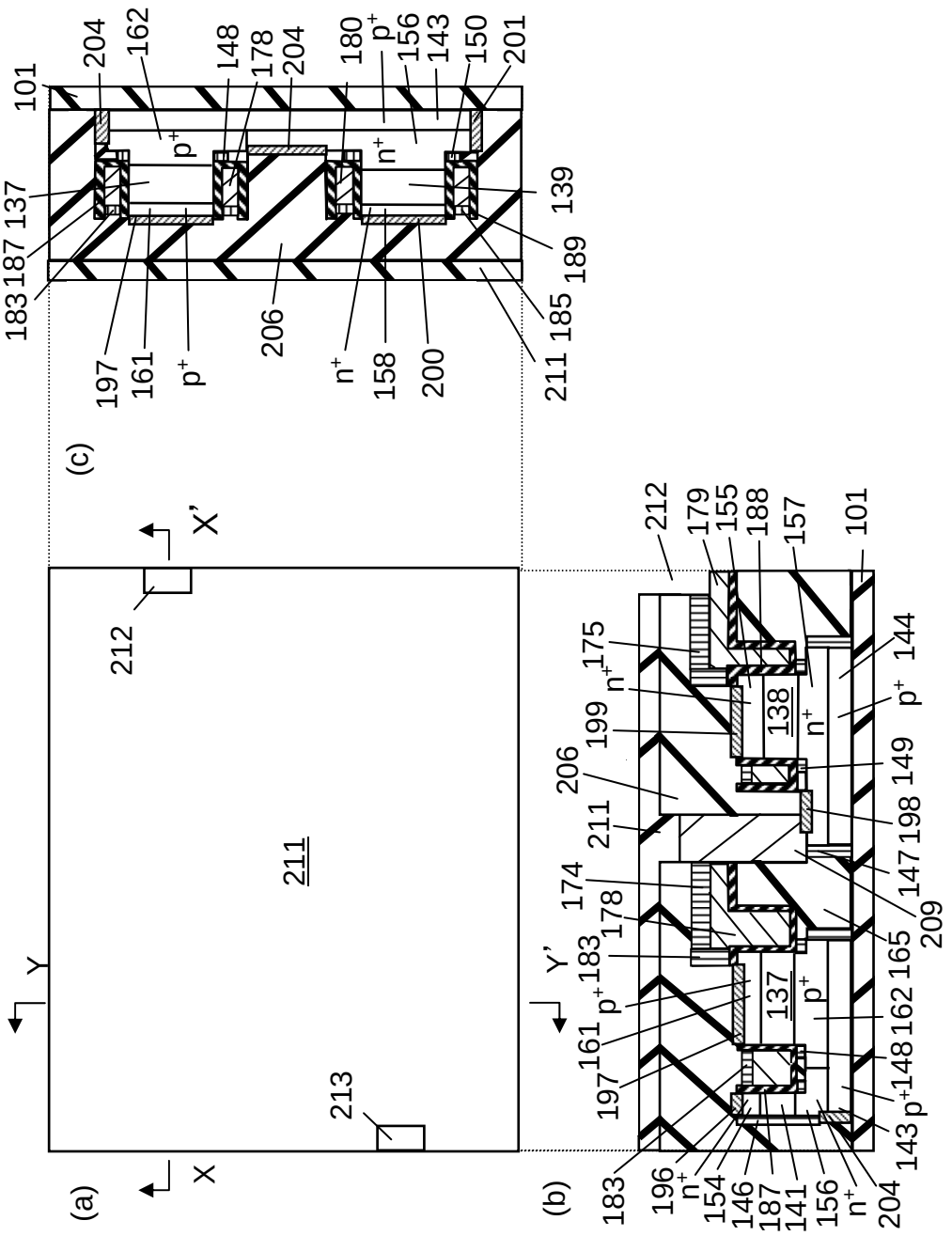
(a)
(b)
(c)
X
X'
Y
Y'
211
212
213
101
137
138
139
143
144
146
147
148
149
150
154
155
156
157
158
161
162
165
174
175
178
179
180
183
185
187
188
189
196
197
198
199
200
201
204
206
209
211
212
n+
p+

FIG.61

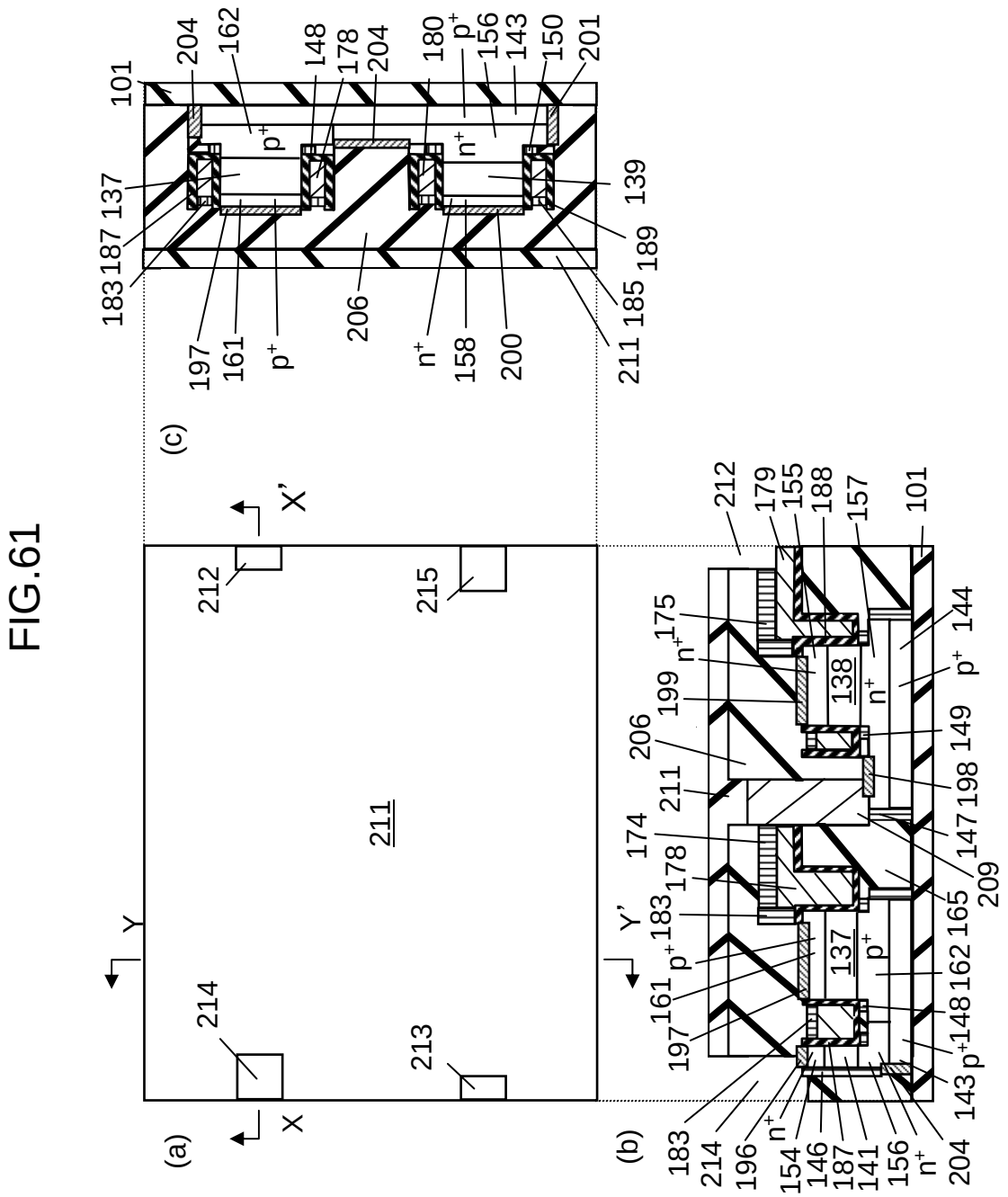
(a)
(b)
(c)
X
X'
Y
Y'
211
212
213
214
215
101
137
138
139
143
144
146
147
148
149
150
154
155
156
157
158
161
162
165
174
175
178
179
180
183
185
187
188
189
196
197
198
199
200
201
204
206
209
211
n+
p+

FIG.62

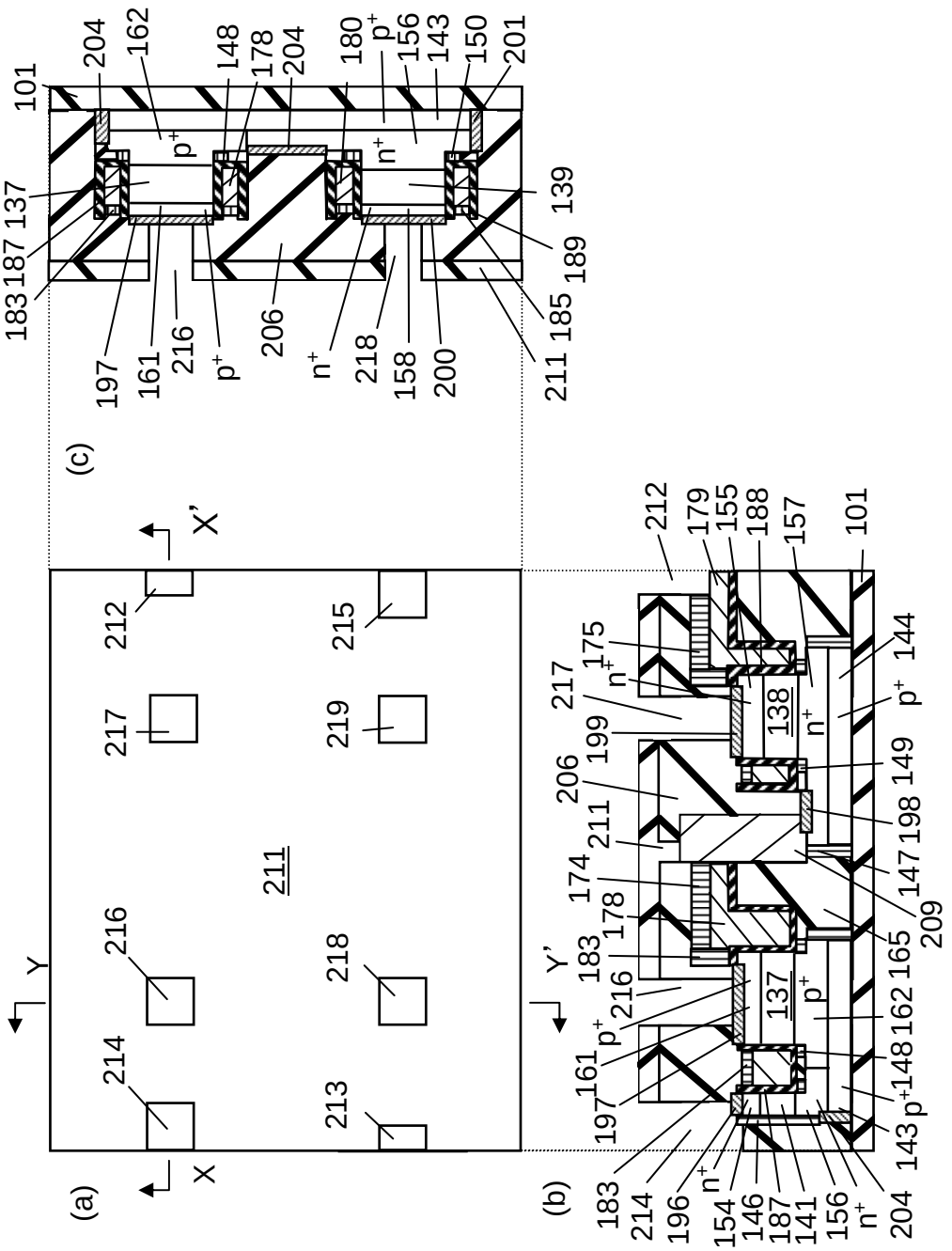
(a)
(b)
(c)
X
X'
Y
Y'
211
212
213
214
215
216
217
218
219
101
137
138
139
143
144
146
147
148
149
150
154
155
156
157
158
161
162
165
174
175
178
179
180
183
187
188
189
196
197
198
199
200
201
204
206
209
211
212
214
216
217
218
p+
n+

FIG.63

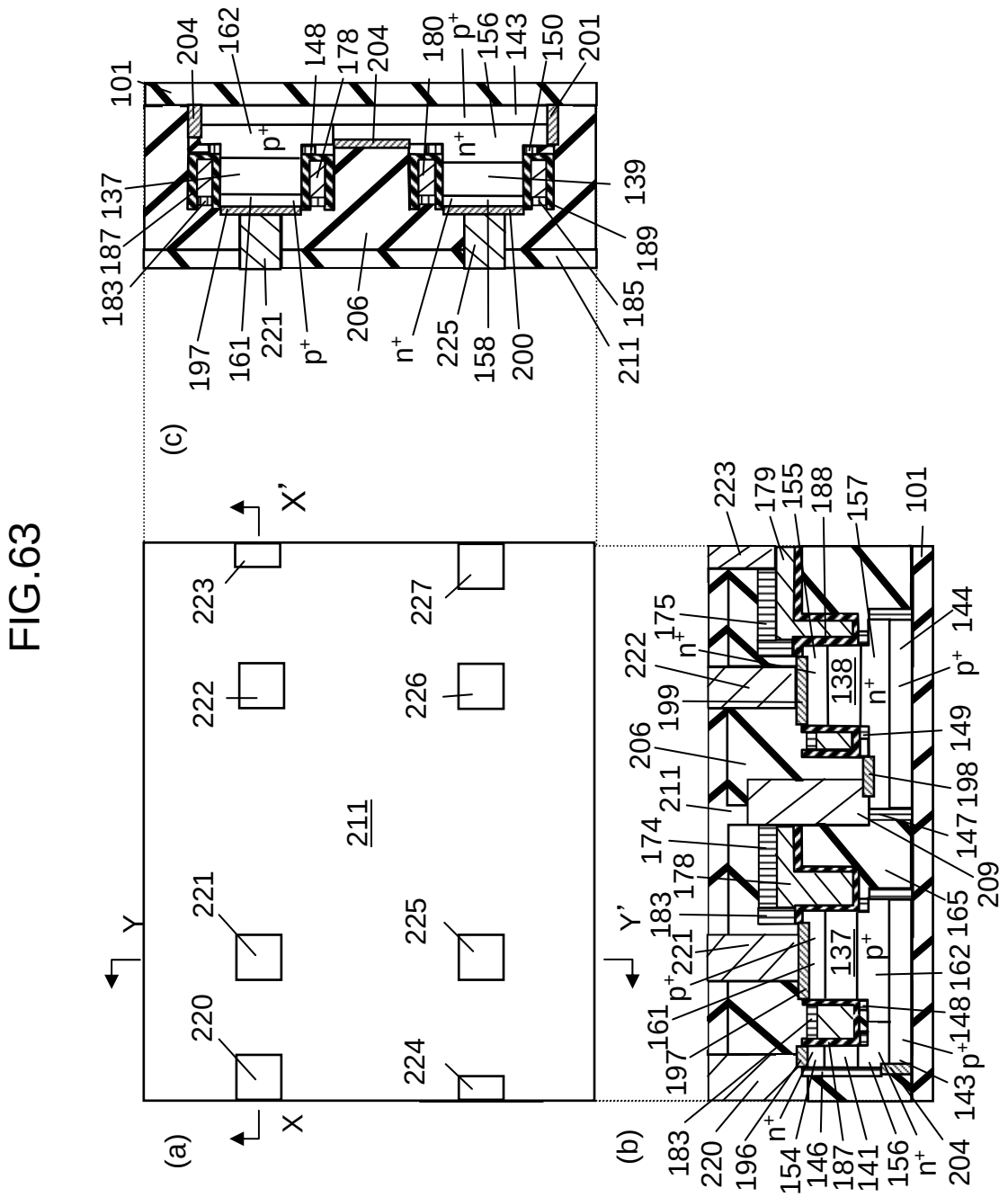
(a)
(b)
(c)
X
X'
Y
Y'
211
220
221
222
223
224
225
226
227
101
137
138
139
143
144
146
147
148
149
150
154
155
156
157
158
161
162
165
174
175
178
179
180
183
185
187
188
189
196
197
198
199
200
201
204
206
209
211
225
p+
n+

FIG.64

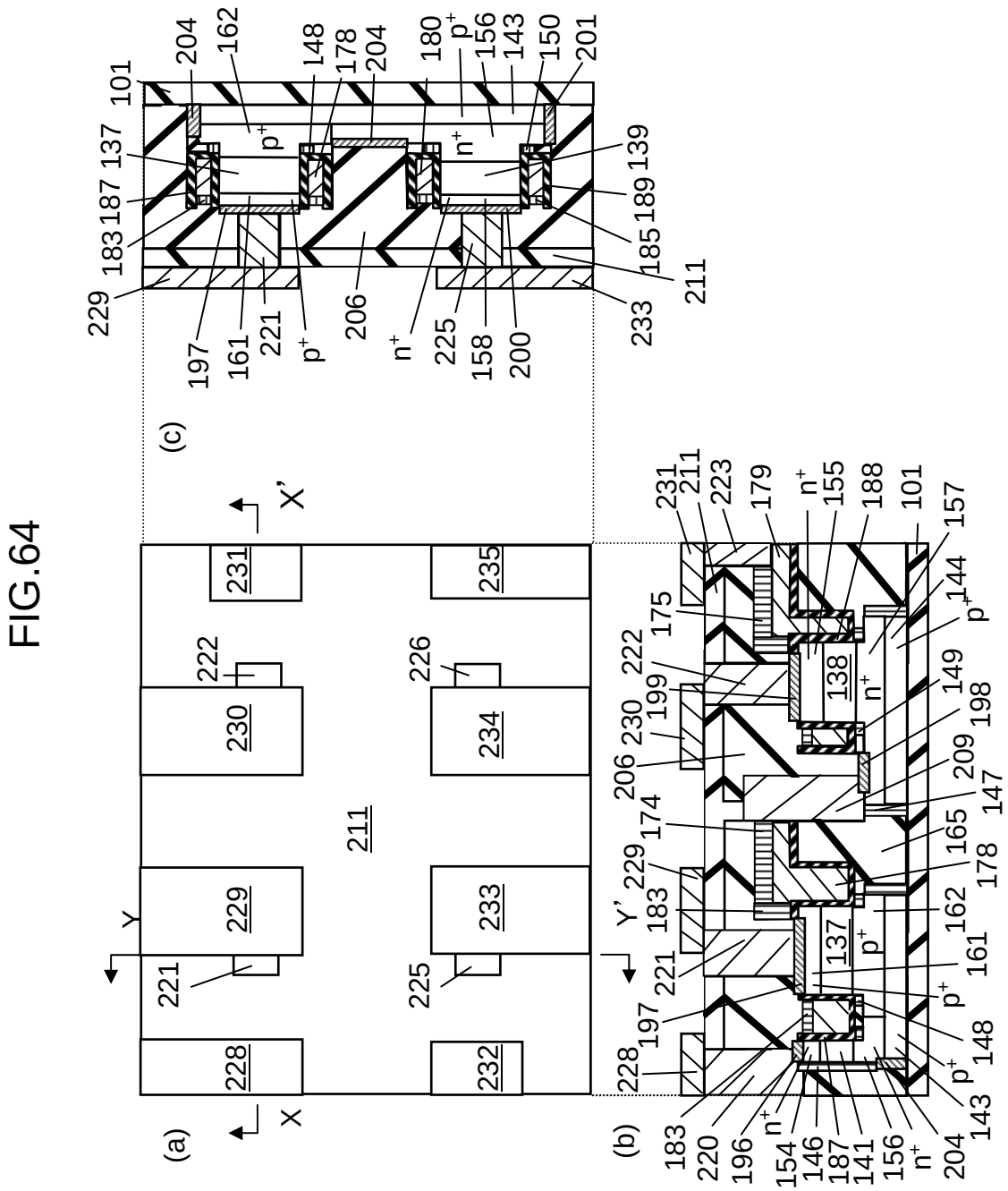
(a)
(b)
(c)
X
X'
Y
Y'
211
228
229
230
231
232
233
234
235
221
222
225
226
101
137
138
139
143
144
146
147
148
149
150
154
155
156
157
158
161
162
165
174
175
178
179
180
183
185
187
188
189
196
197
198
199
200
201
204
206
209
211
220
221
222
223
225
226
228
229
230
231
233
p+
n+

FIG.65

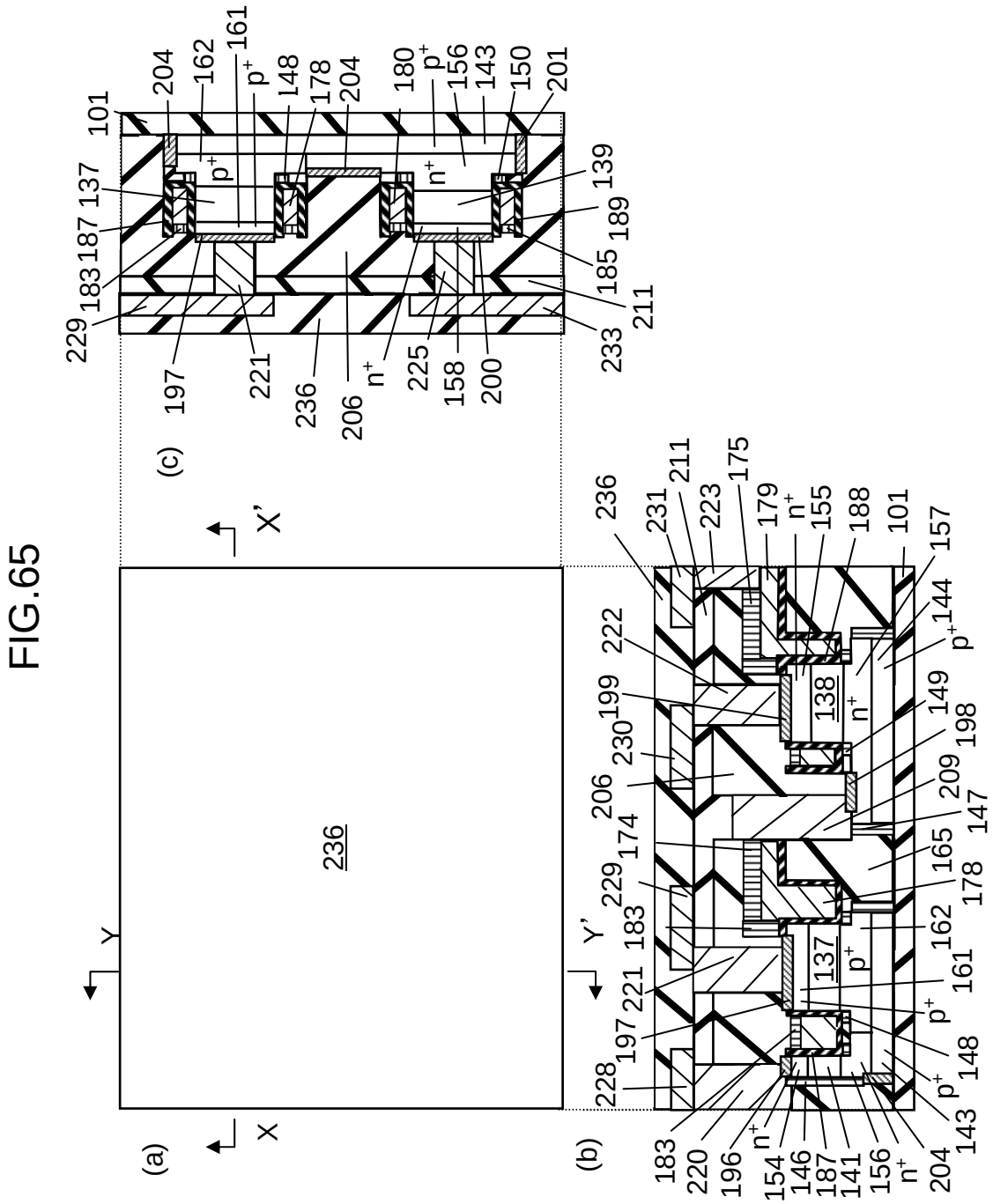
(a)
(b)
(c)
236
X
X'
Y
Y'
101
137
138
139
141
143
144
146
147
148
149
150
154
155
156
157
158
161
162
165
174
175
178
179
180
183
185
187
188
189
196
197
198
199
200
201
204
206
209
211
220
221
222
223
225
228
229
230
231
233
236
p+
n+

FIG.66

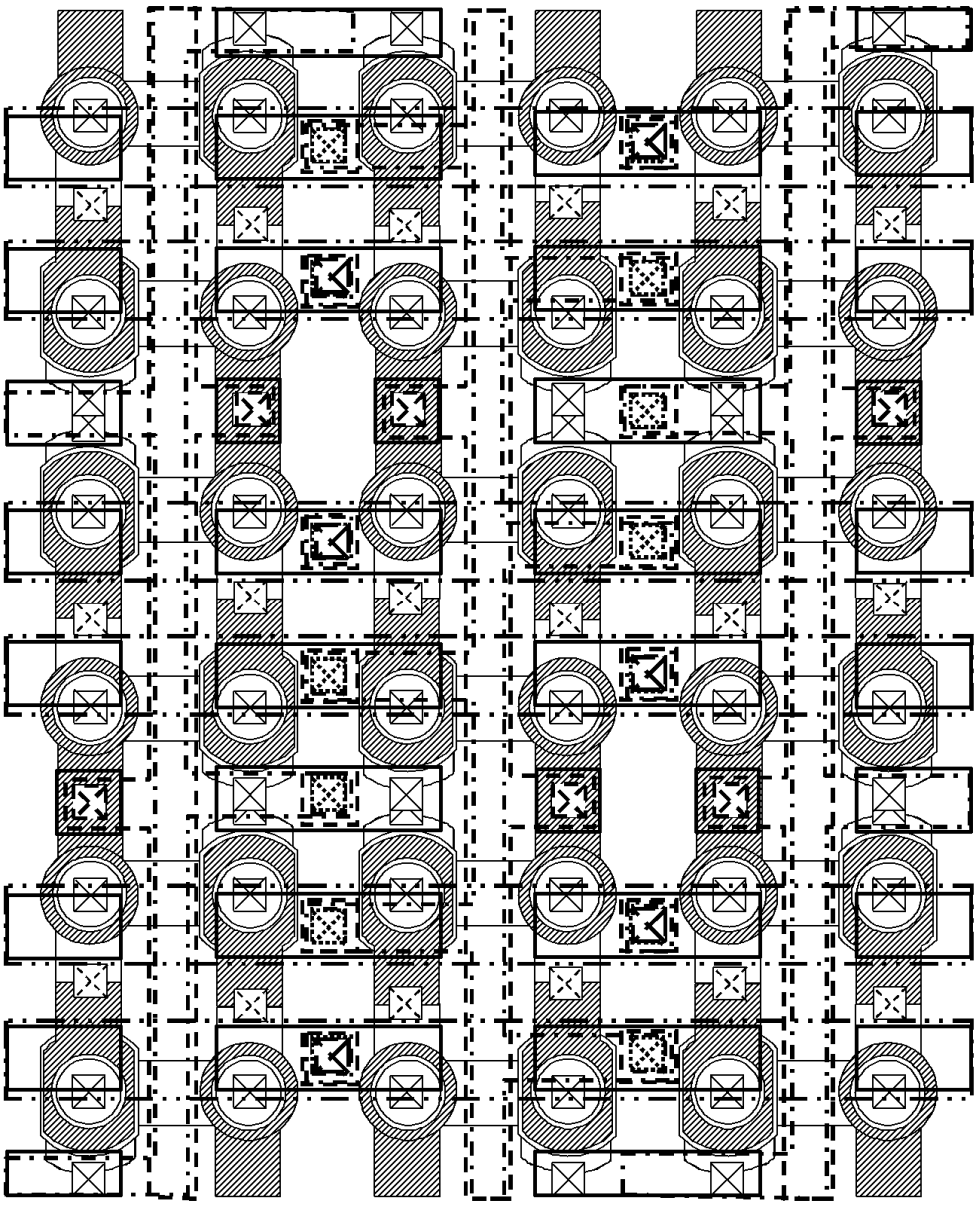

FIG.67

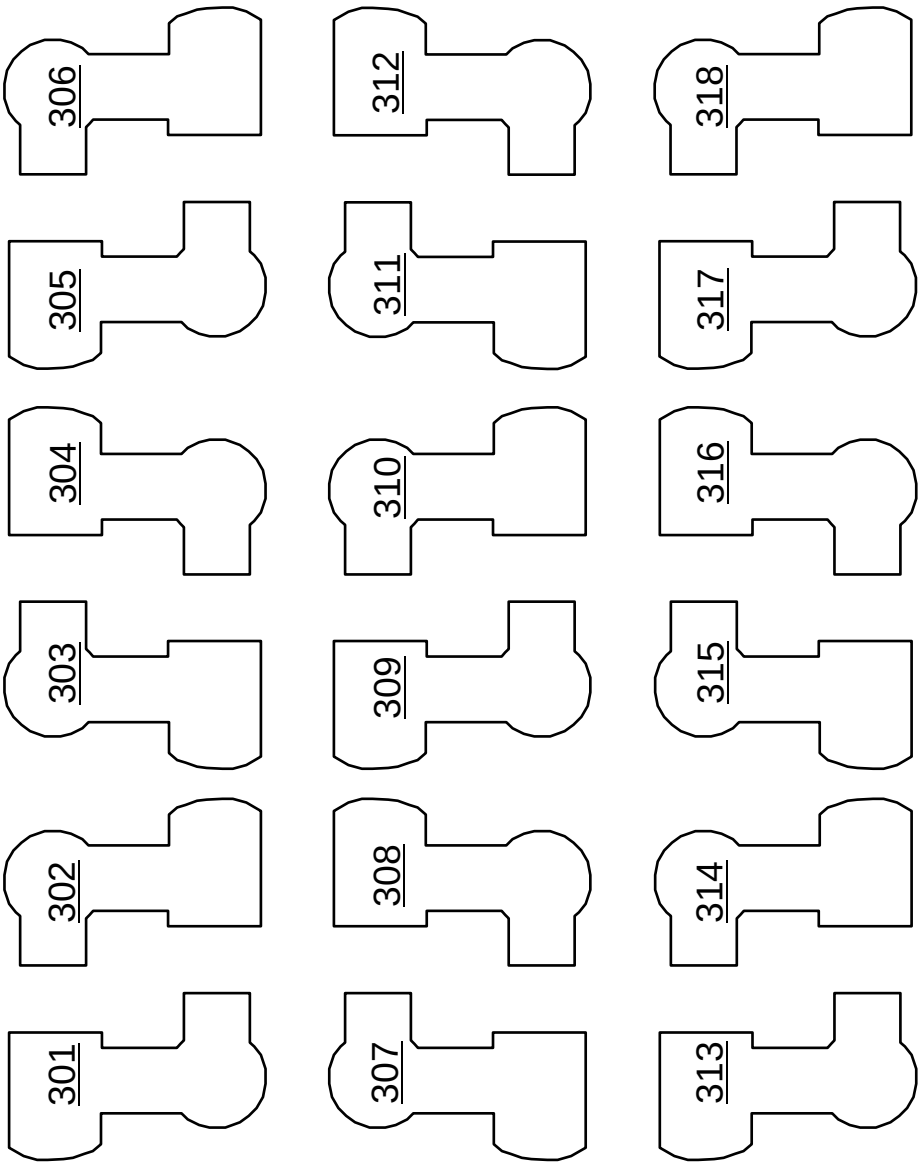
301
302
303
304
305
306
307
308
309
310
311
312
313
314
315
316
317
318

FIG.68

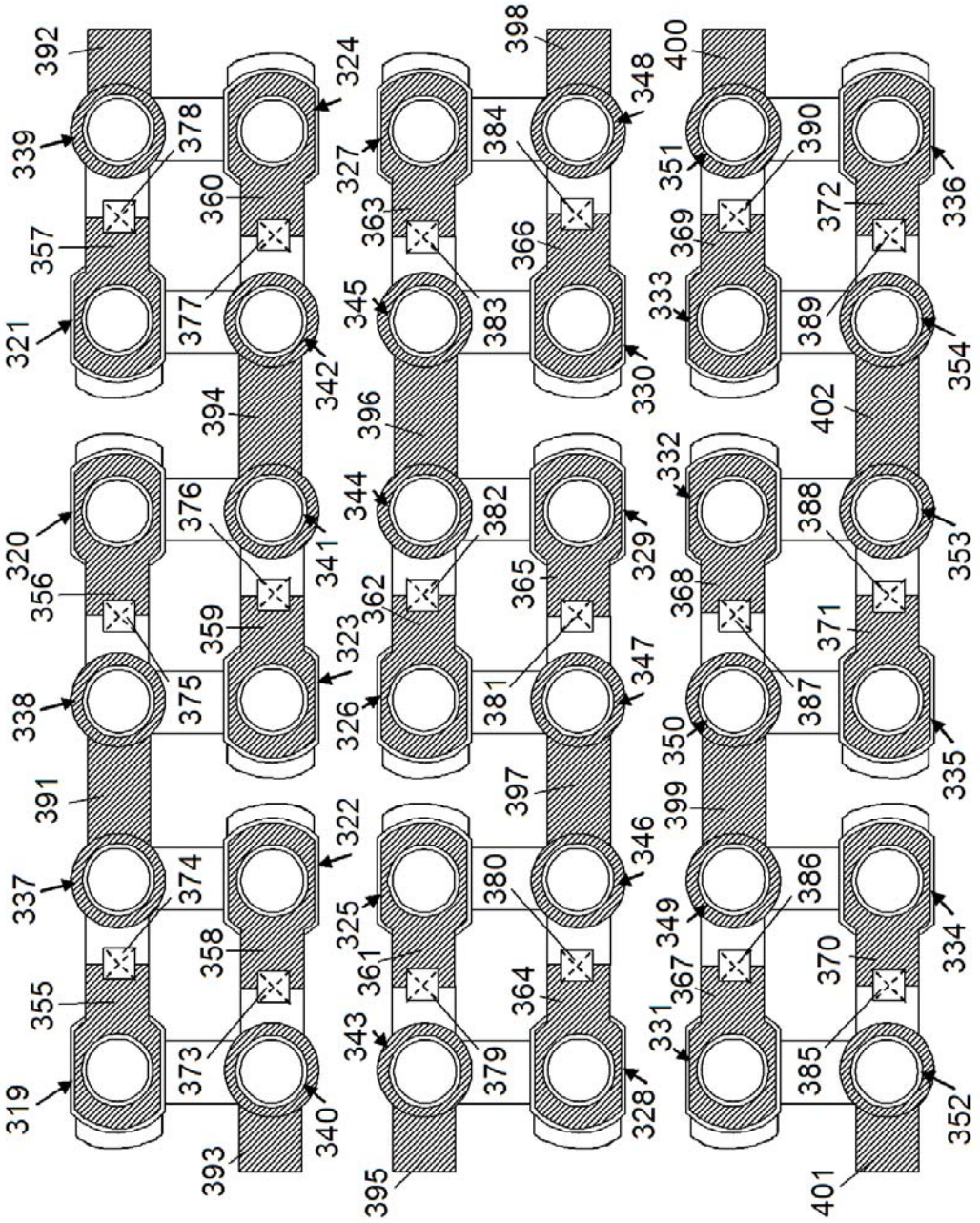
392
339
378
324
357
360
321
377
342
394
320
376
341
356
359
323
338
375
391
337
374
322
355
358
319
373
340
393
398
348
327
384
363
366
345
383
330
396
344
382
329
362
365
326
381
347
397
325
380
346
361
364
343
379
328
395
400
351
390
336
369
372
333
389
354
402
332
388
353
368
371
350
387
335
399
349
386
334
367
370
331
385
352
401

FIG.69

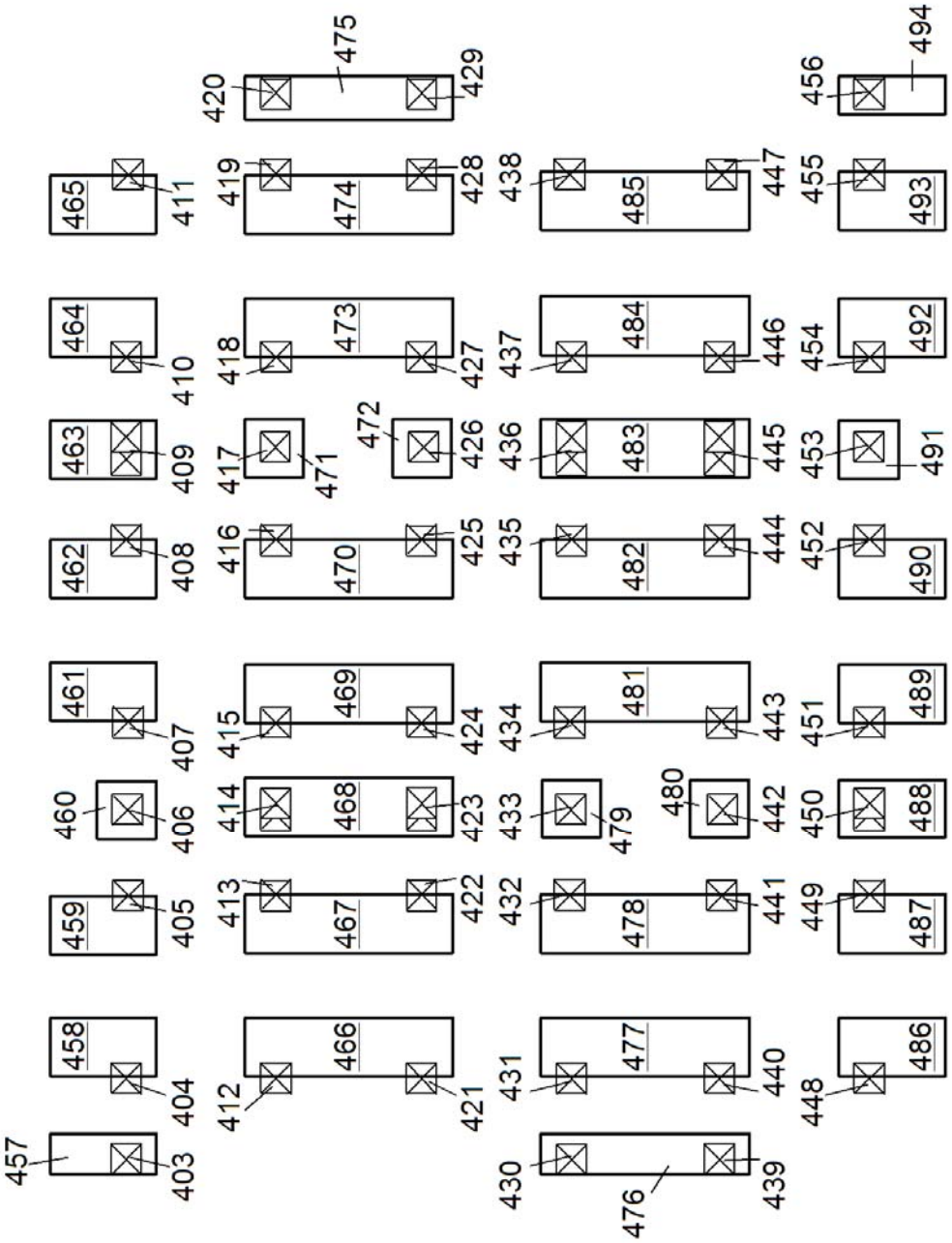
457
403
458
404
459
405
460
406
461
407
462
408
463
409
464
410
465
411
412
466
413
467
414
468
415
469
416
470
417
471
472
426
418
473
427
419
474
428
420
475
429
421
431
477
432
478
433
479
480
442
434
481
443
435
482
444
436
483
445
437
484
446
438
485
447
430
476
439
440
441
422
423
424
425
448
486
449
487
450
488
451
489
452
490
453
491
454
492
455
493
456
494

FIG.70

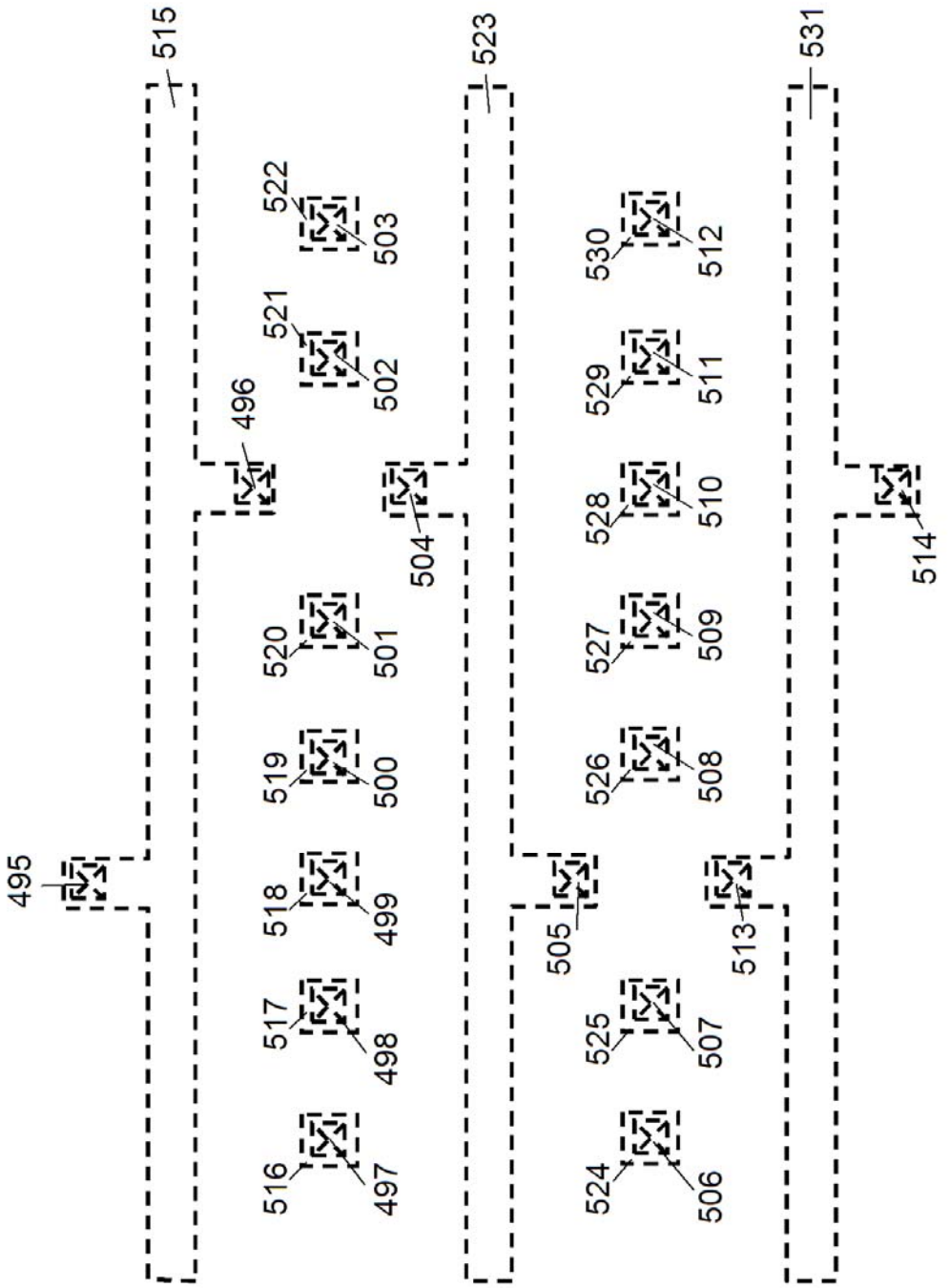
515
523
531
522
503
521
502
496
504
530
512
529
511
528
510
514
520
501
527
509
519
500
526
508
495
518
499
505
513
517
498
525
507
516
497
524
506

FIG.71

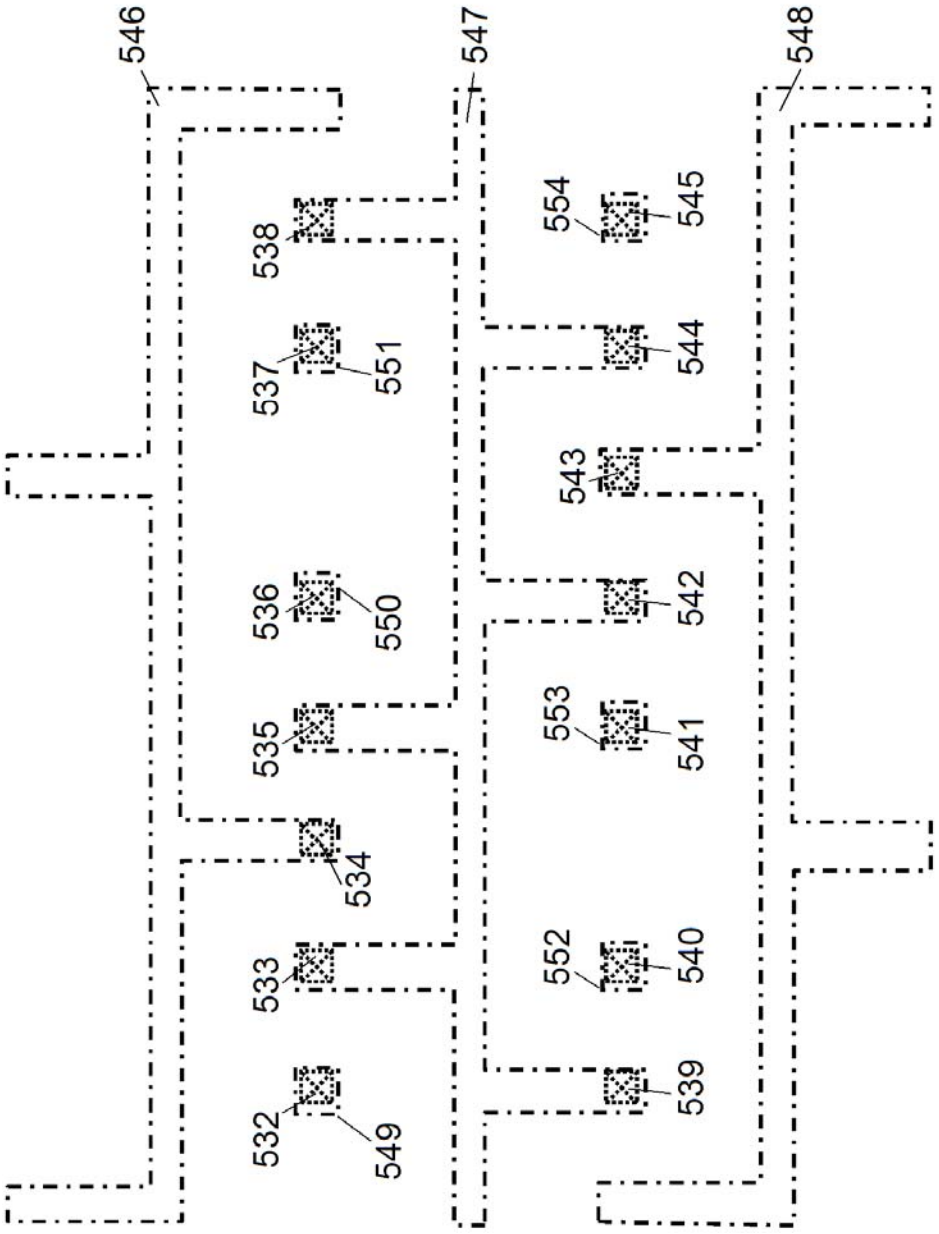
546
547
548
538
537
551
536
550
535
534
533
532
549
554
545
544
543
542
553
541
552
540
539

FIG.72

