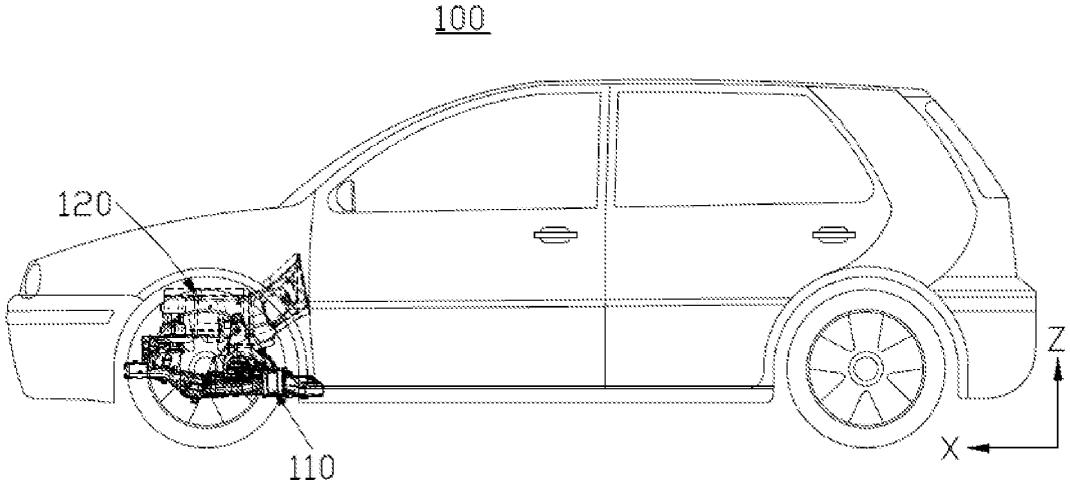

图 1

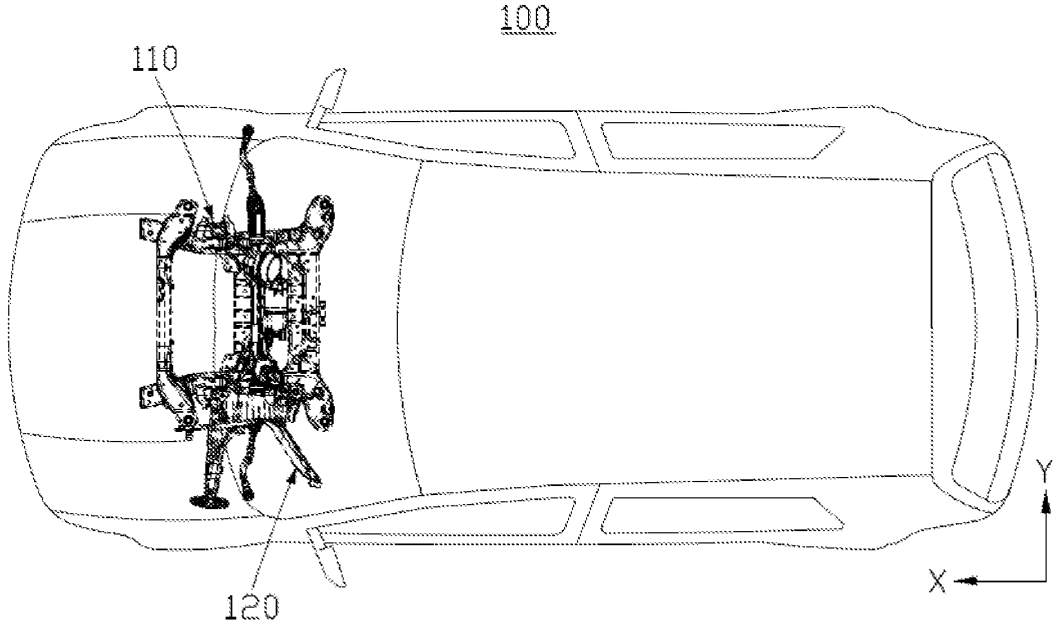

图 2

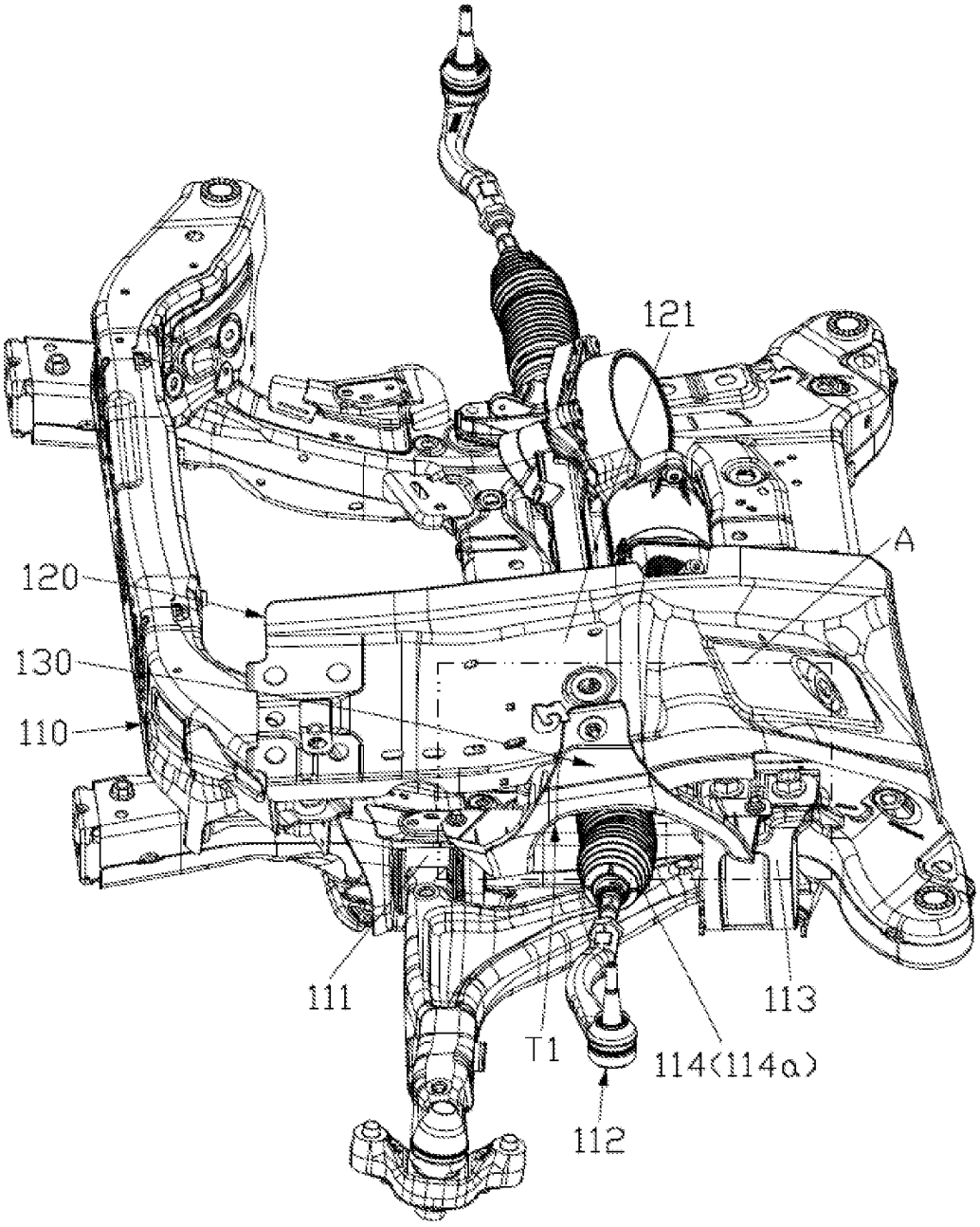

图 3

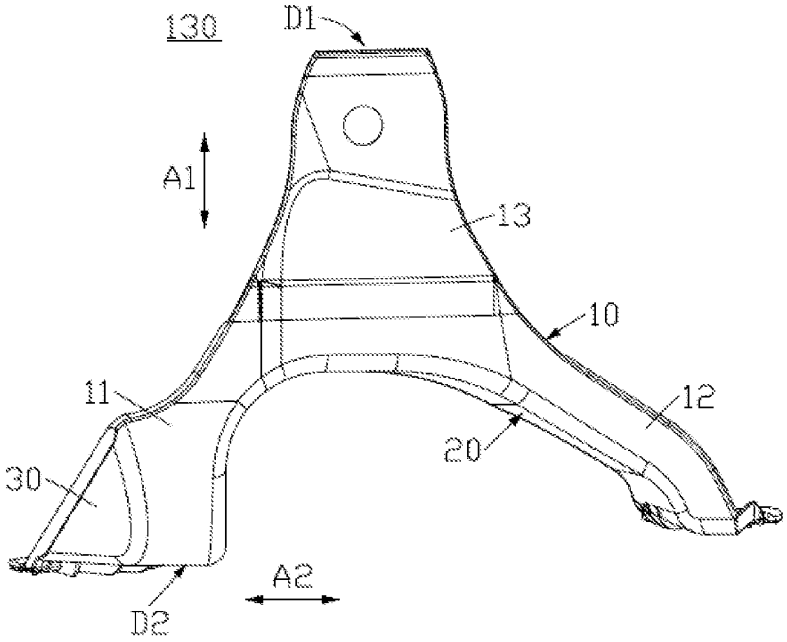
130
D1
A1
13
10
11
12
20
30
A2
D2

图 4

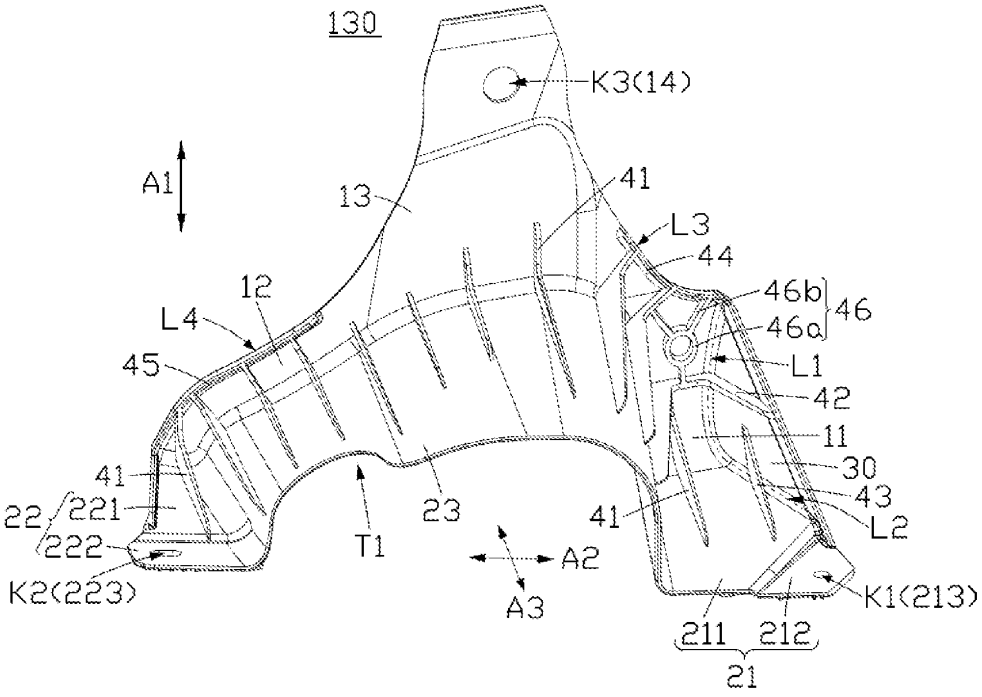
130
K3(14)
A1
41
13
L3
44
12
46b
46
L4
46a
45
L1
42
11
41
30
43
22
221
23
41
L2
222
T1
A2
A3
K2(223)
K1(213)
211
212
21

图 5

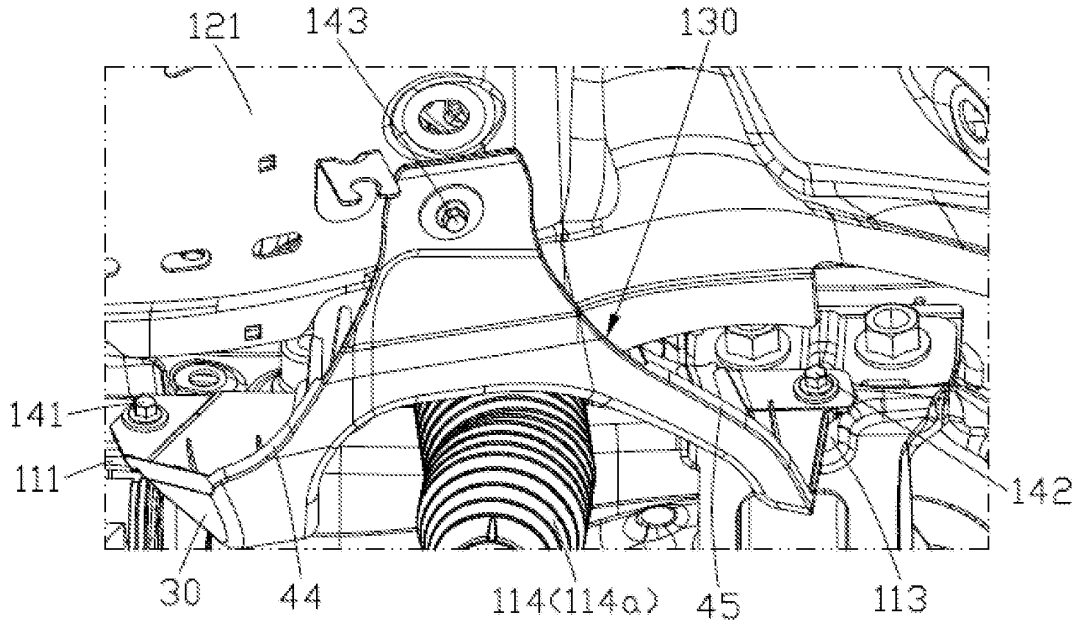
121
143
130
141
111
142
30
44
114(114a)
45
113

图 6

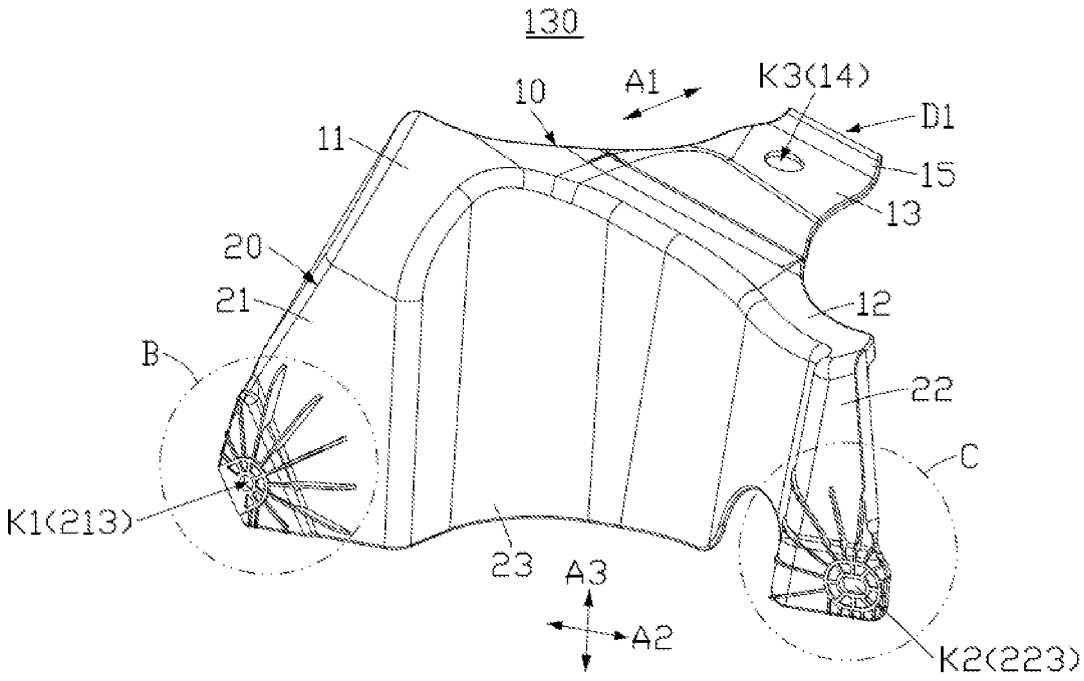
130
10
A1
K3(14)
D1
11
15
13
20
21
12
B
22
C
K1(213)
23
A3
A2
K2(223)

图 7

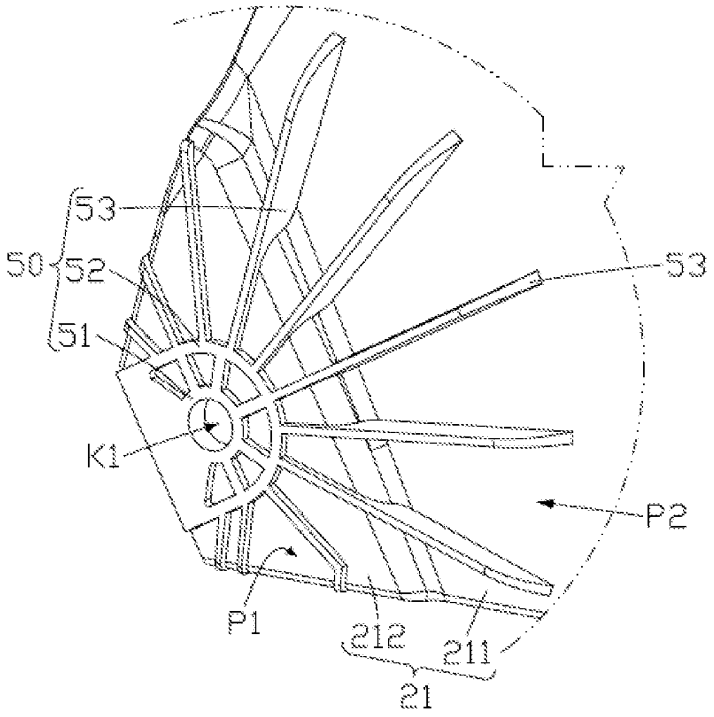

图 8

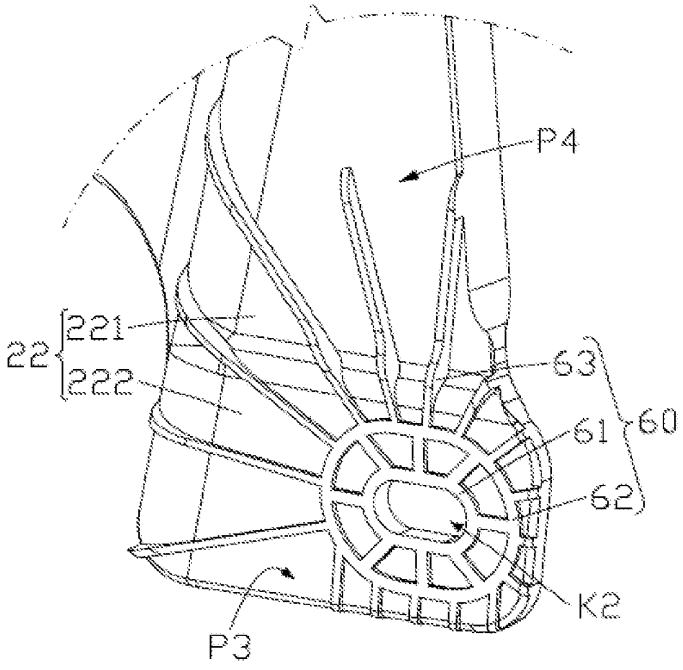

图 9