[Fig. 1]

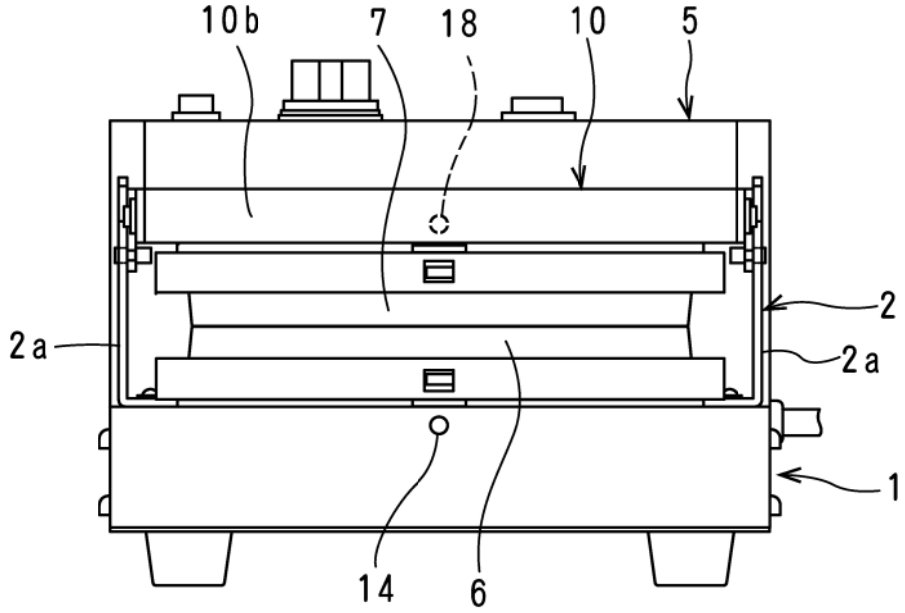

[Fig. 2]

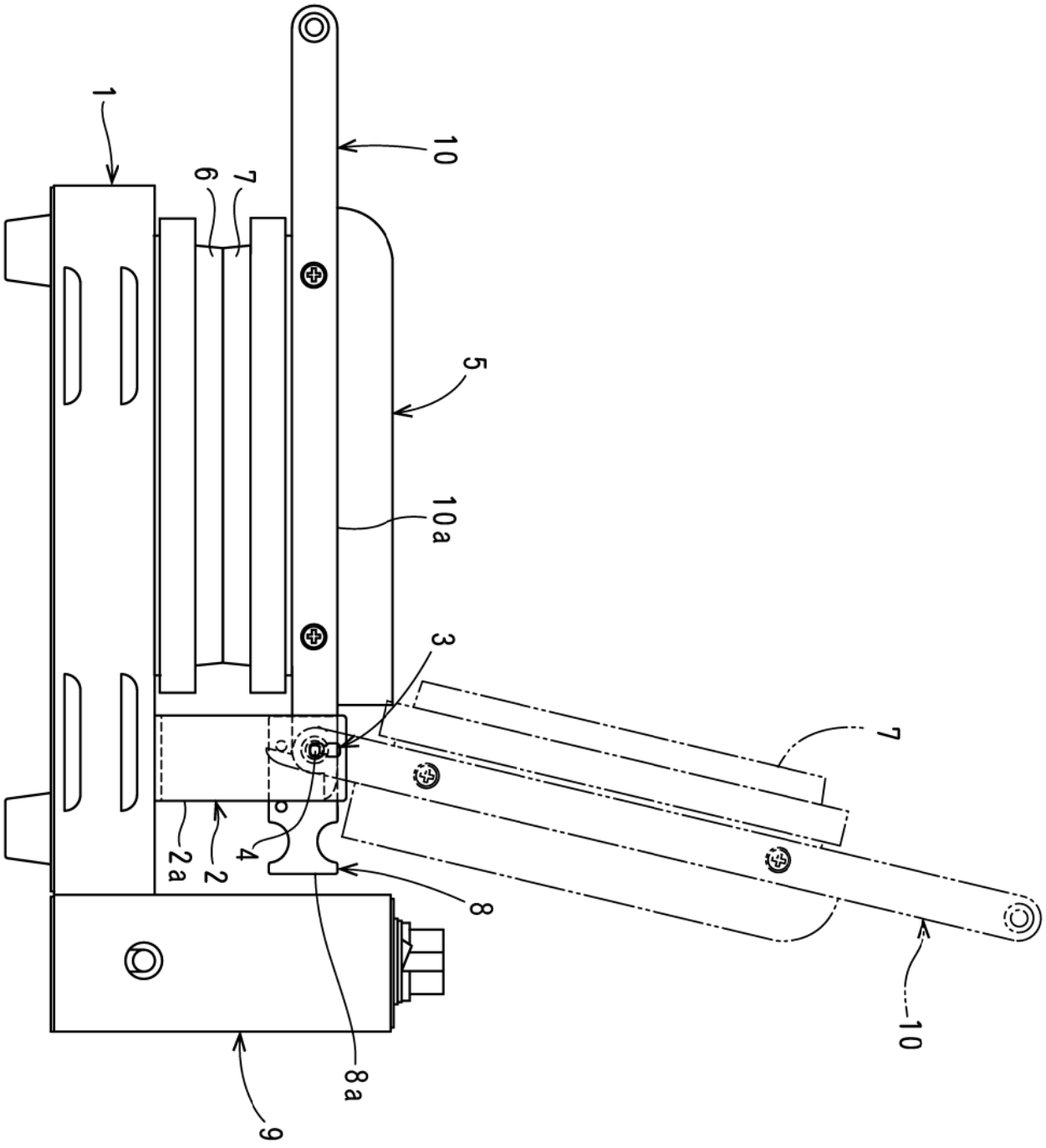

[Fig. 3]

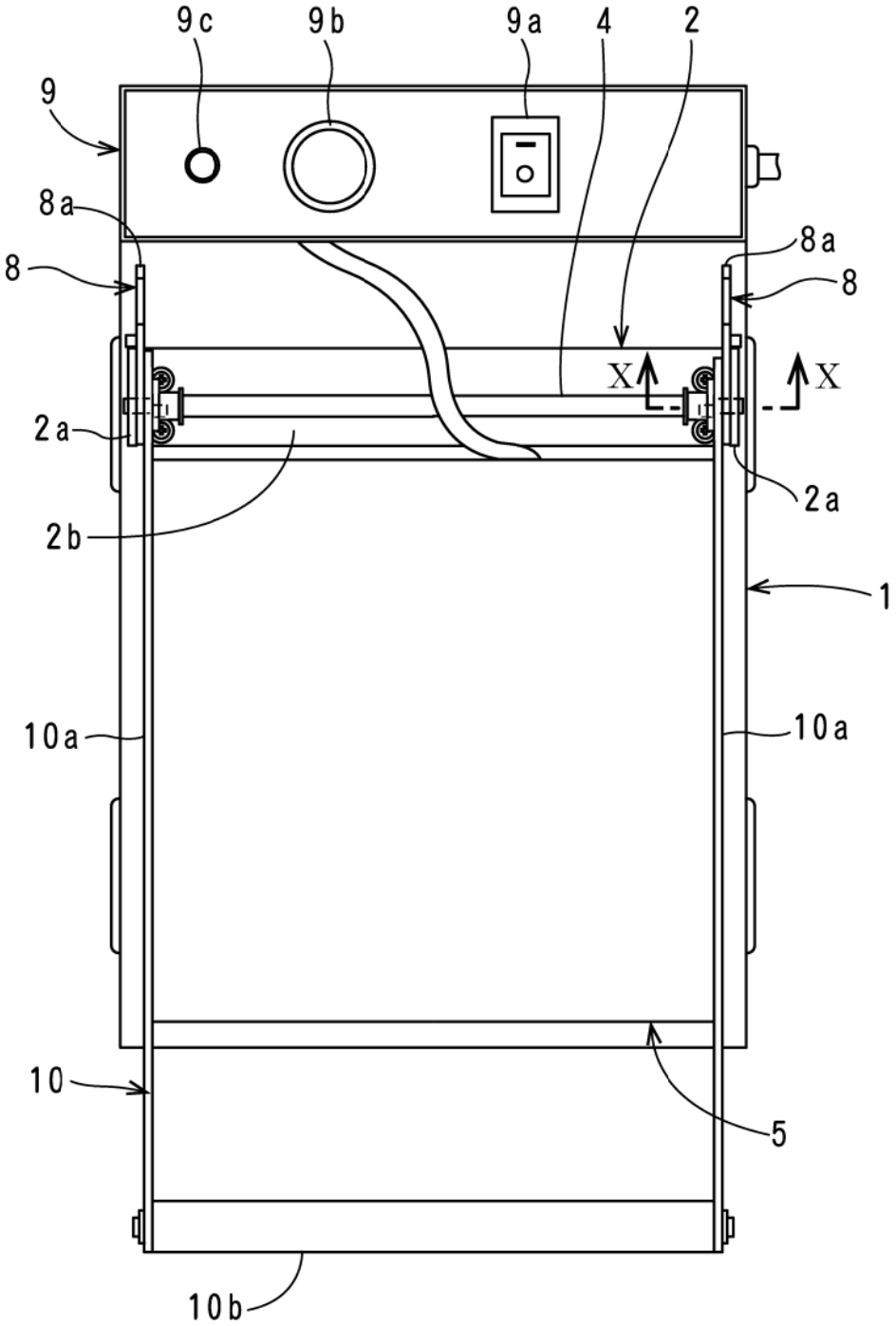

[Fig. 4]

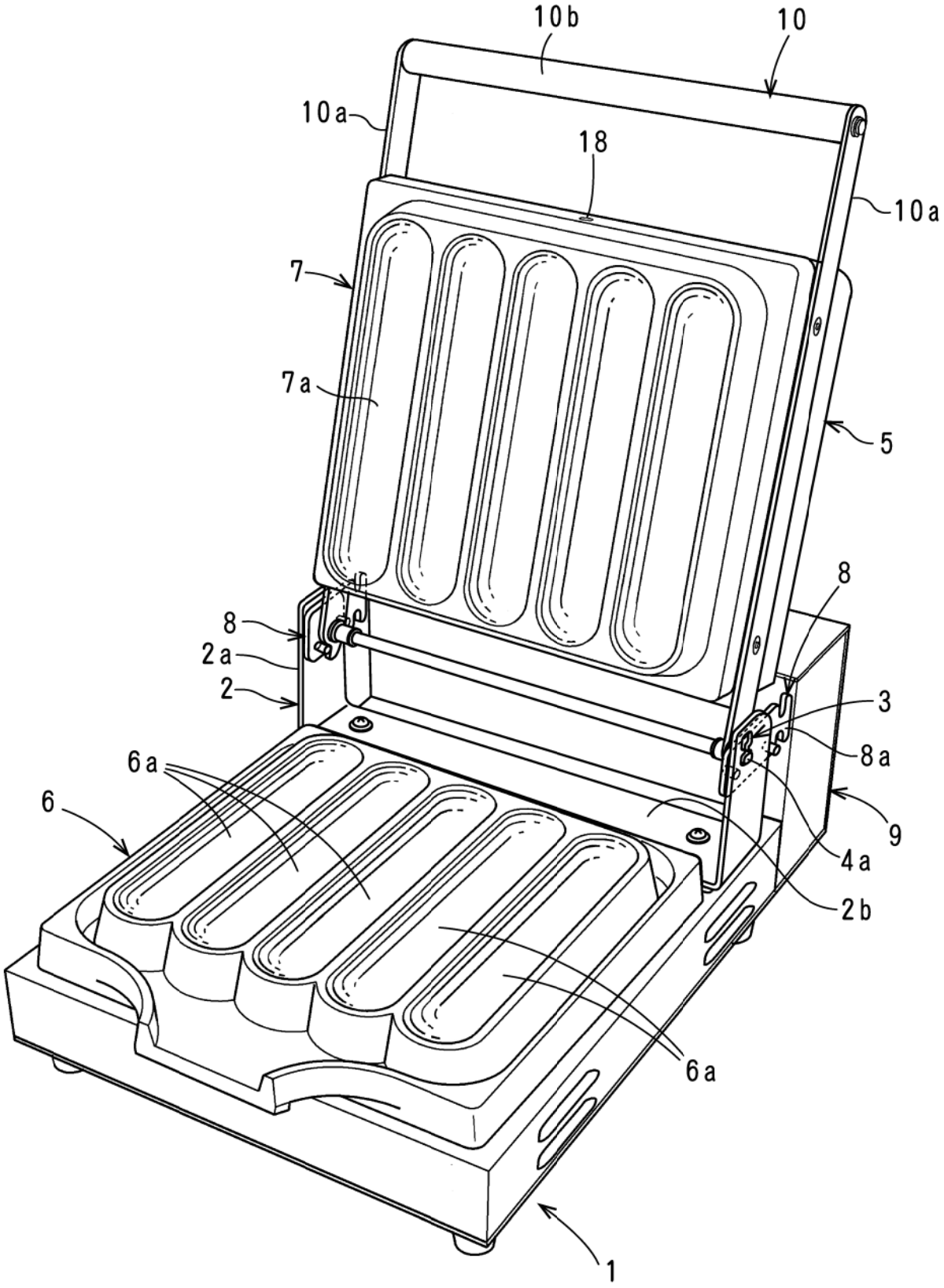

[Fig. 5]

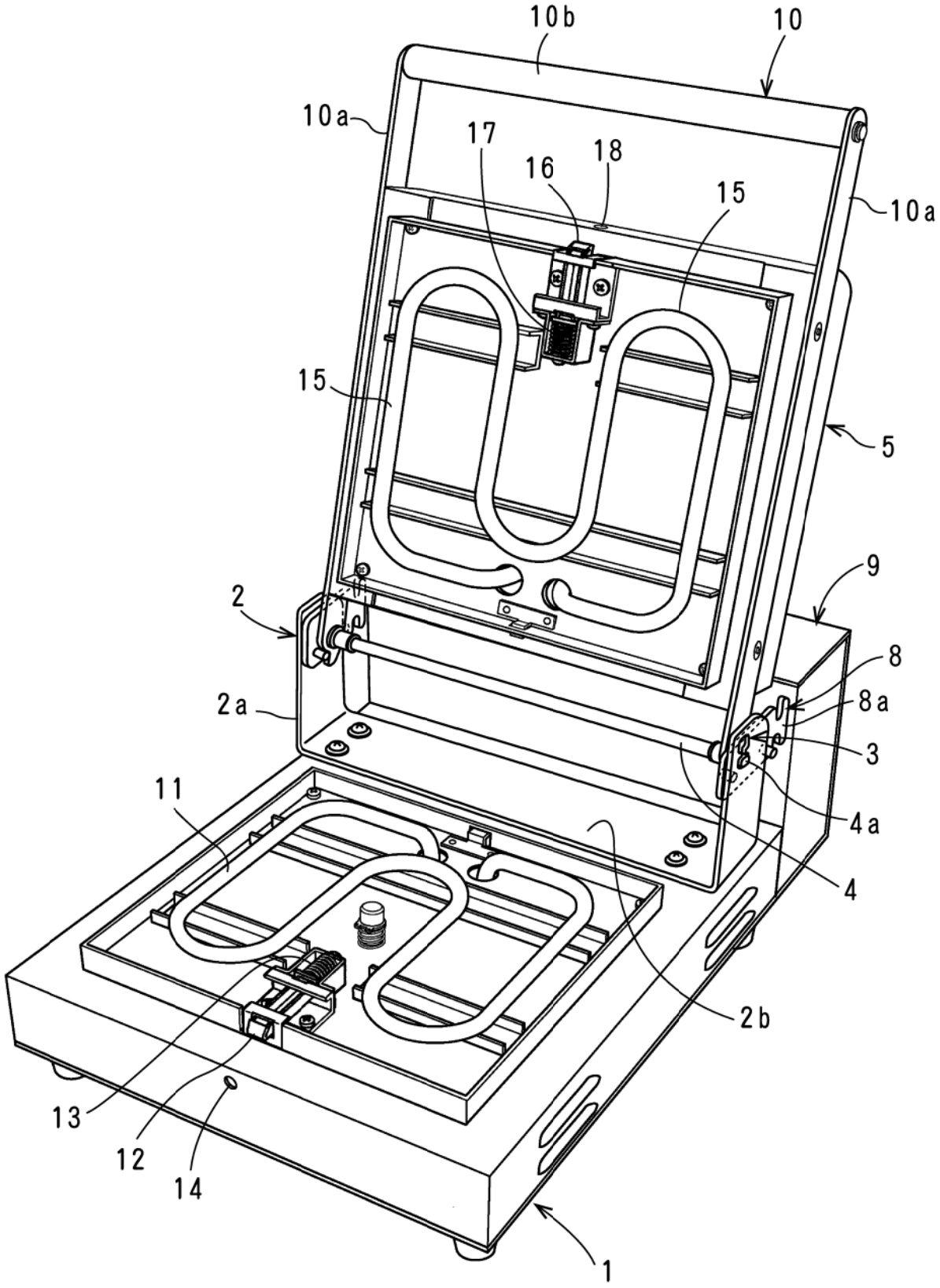

[Fig. 6]

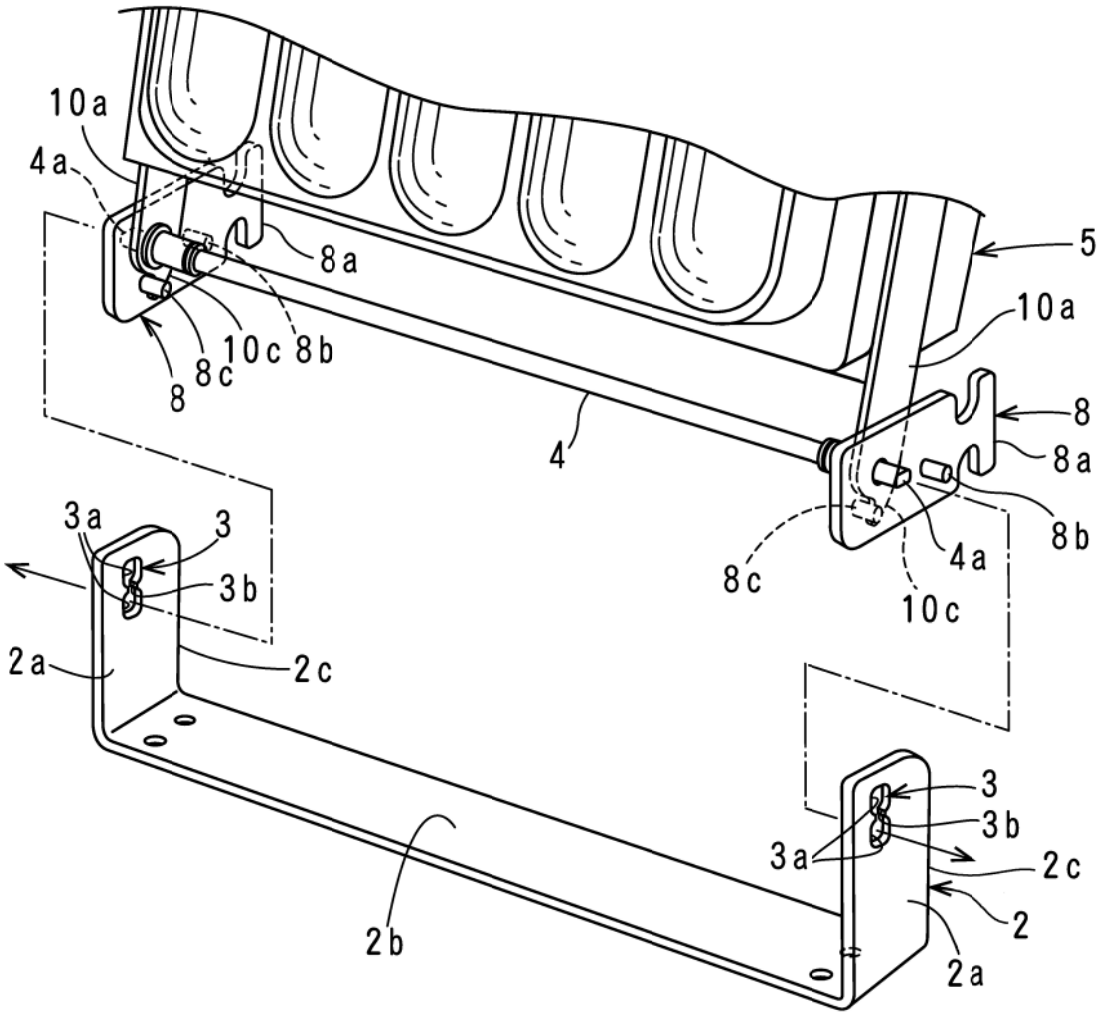
10a
4a
8a
5
10a
10c
8b
8c
8
8
8a
4
8b
4a
8c
10c
3a
3
3b
2a
2c
3
3b
3a
2c
2
2b
2a

[Fig. 7]

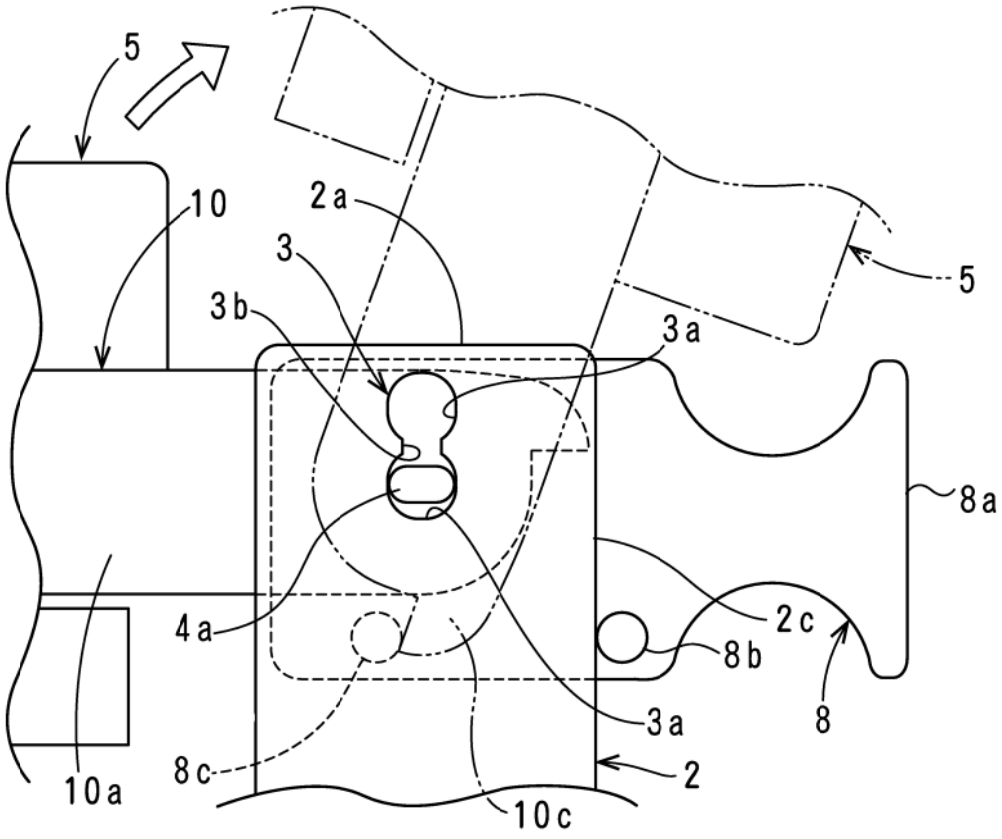

[Fig. 8]

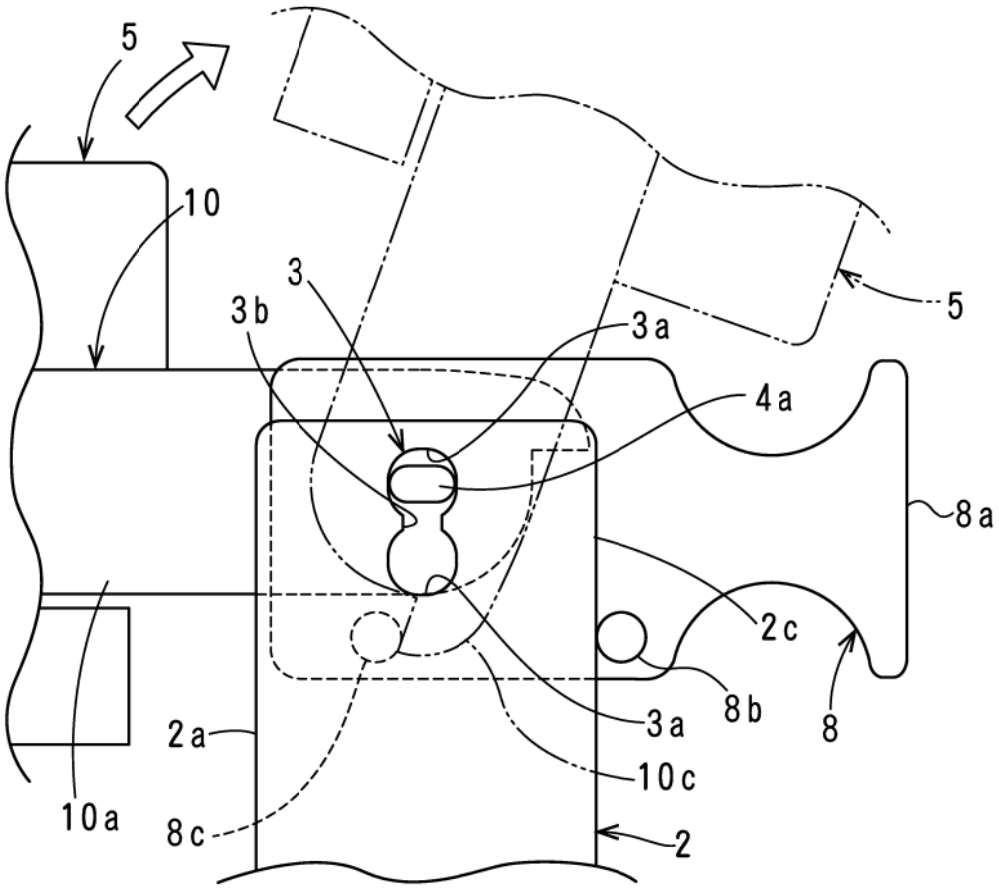

[Fig. 9]

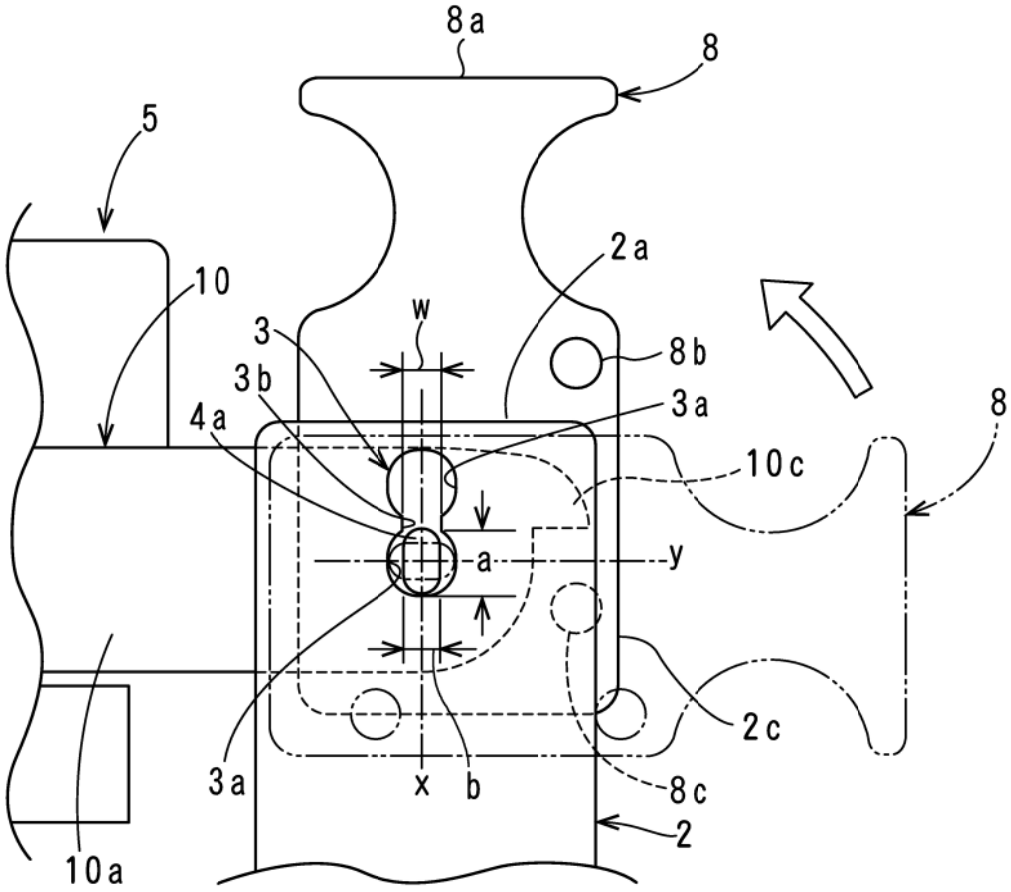

[Fig. 10]

