FIG. 1

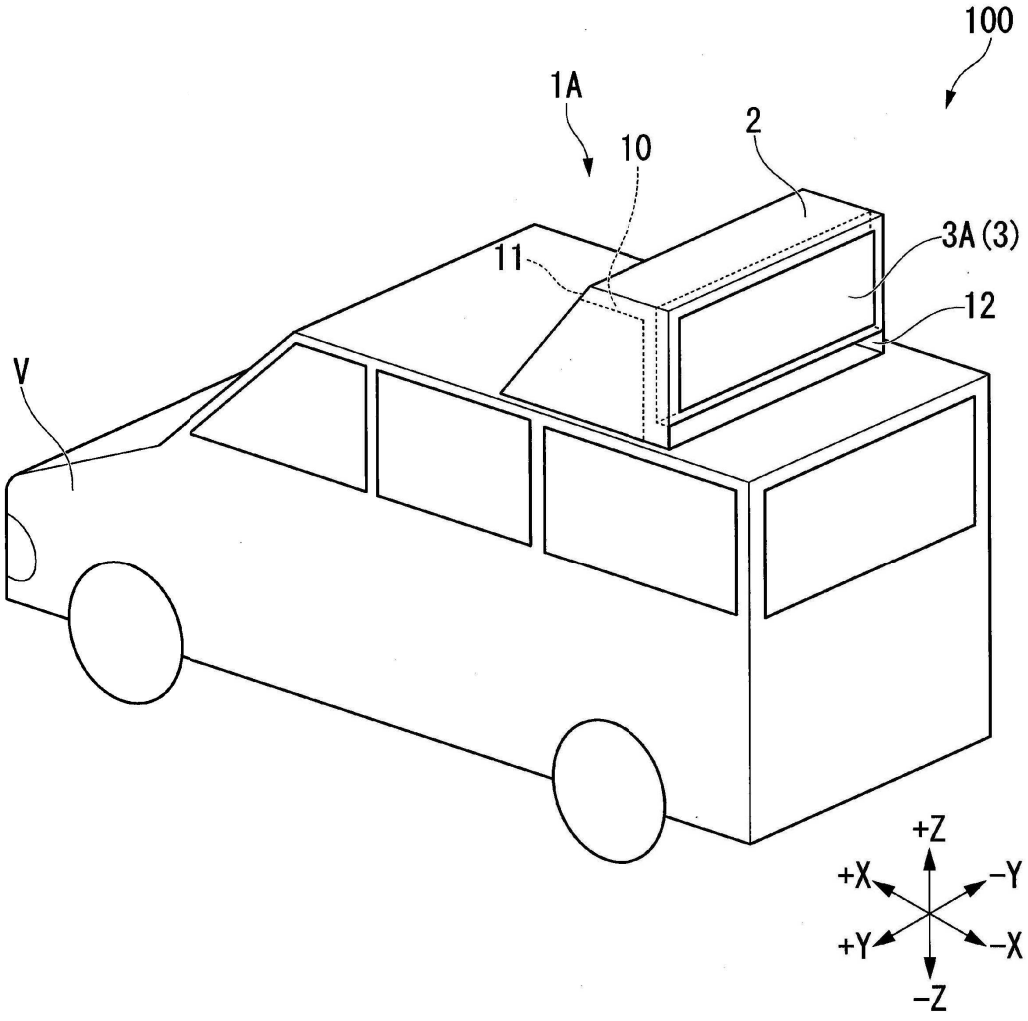

FIG. 2

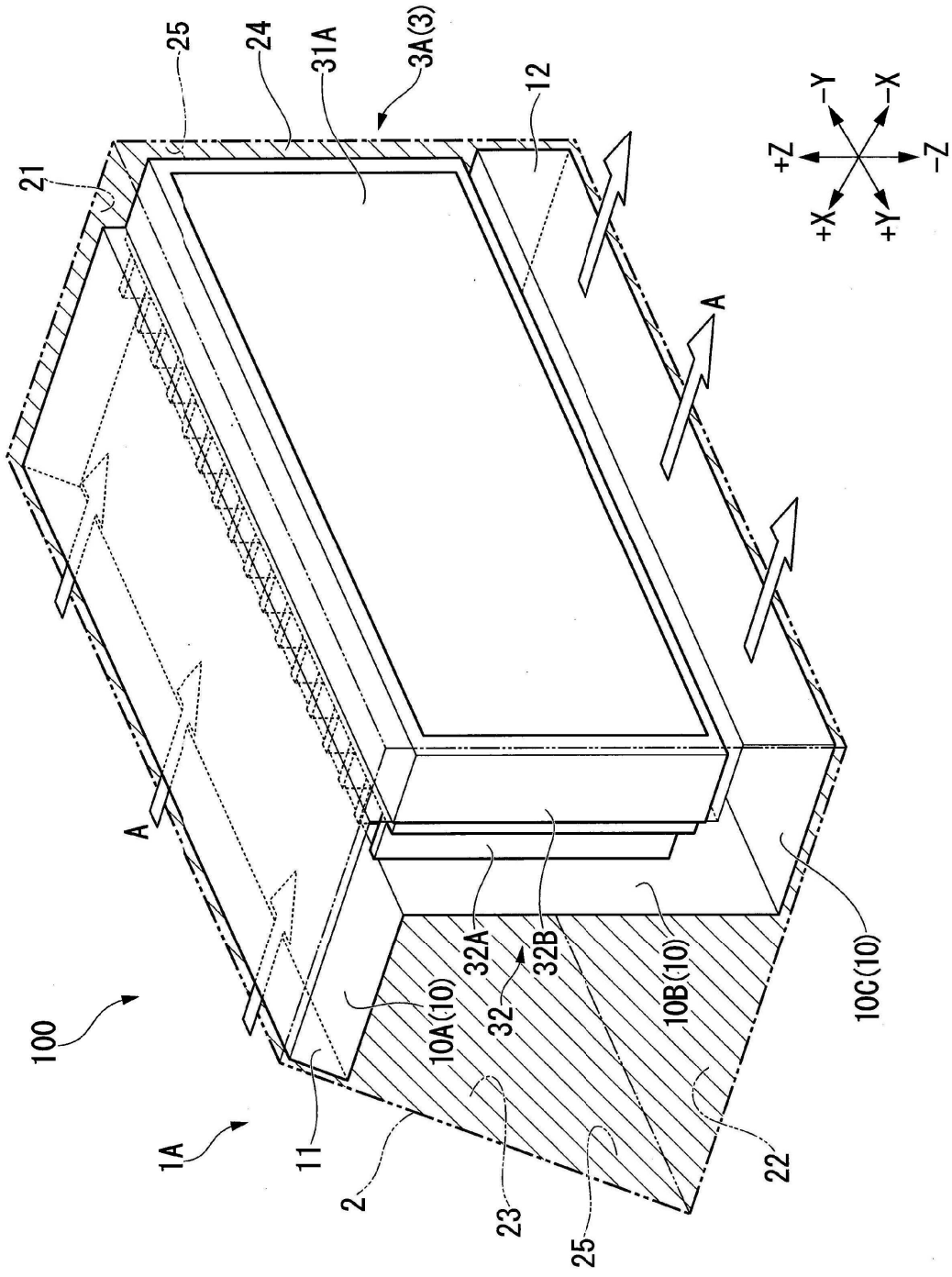
25
24
31A
3A(3)
12
21
+Z
-Y
-X
-Z
+X
+Y
A
A
100
1A
11
2
10A(10)
32A
32
32B
10B(10)
10C(10)
23
25
22

FIG. 3

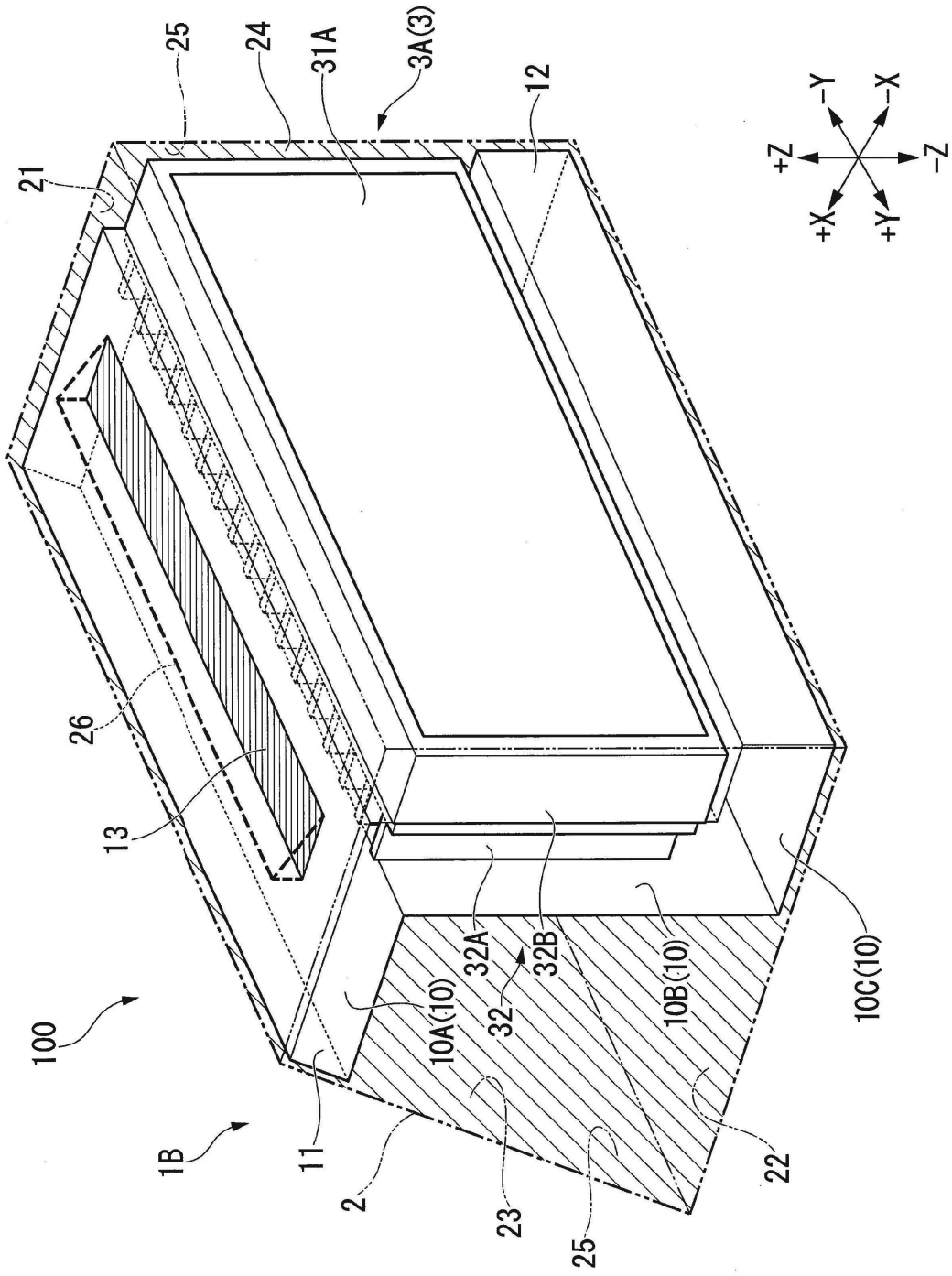
25
24
31A
3A(3)
12
21
+Z
-Y
-X
-Z
+X
+Y
26
13
32A
32B
10B(10)
10C(10)
100
10A(10)
32
1B
11
2
23
25
22

FIG. 4

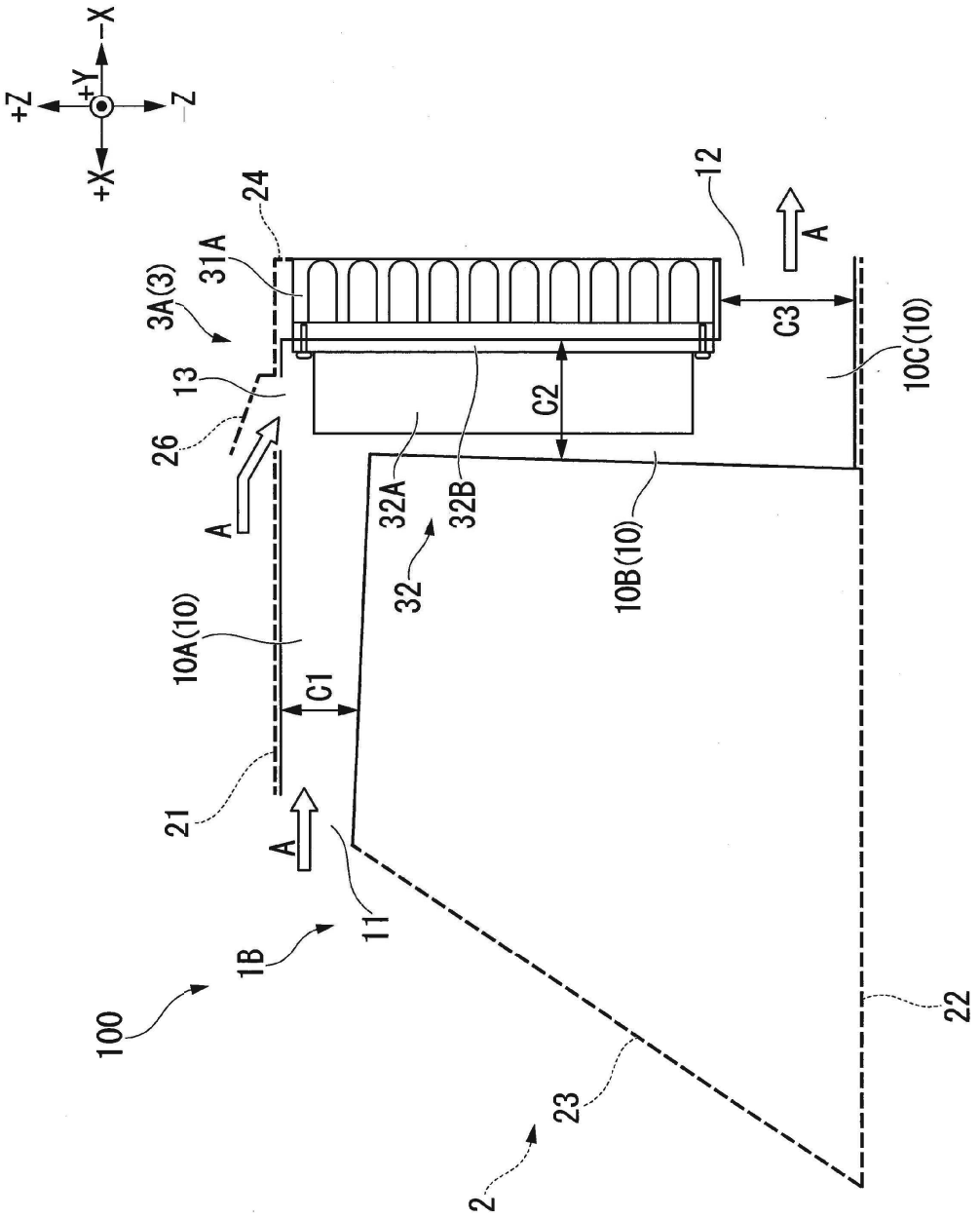
+Z
-X
+Y
-Z
+X
24
12
31A
3A(3)
A
C3
10C(10)
13
C2
26
A
32A
32B
32
10B(10)
10A(10)
C1
21
A
11
1B
100
22
23
2

FIG. 5

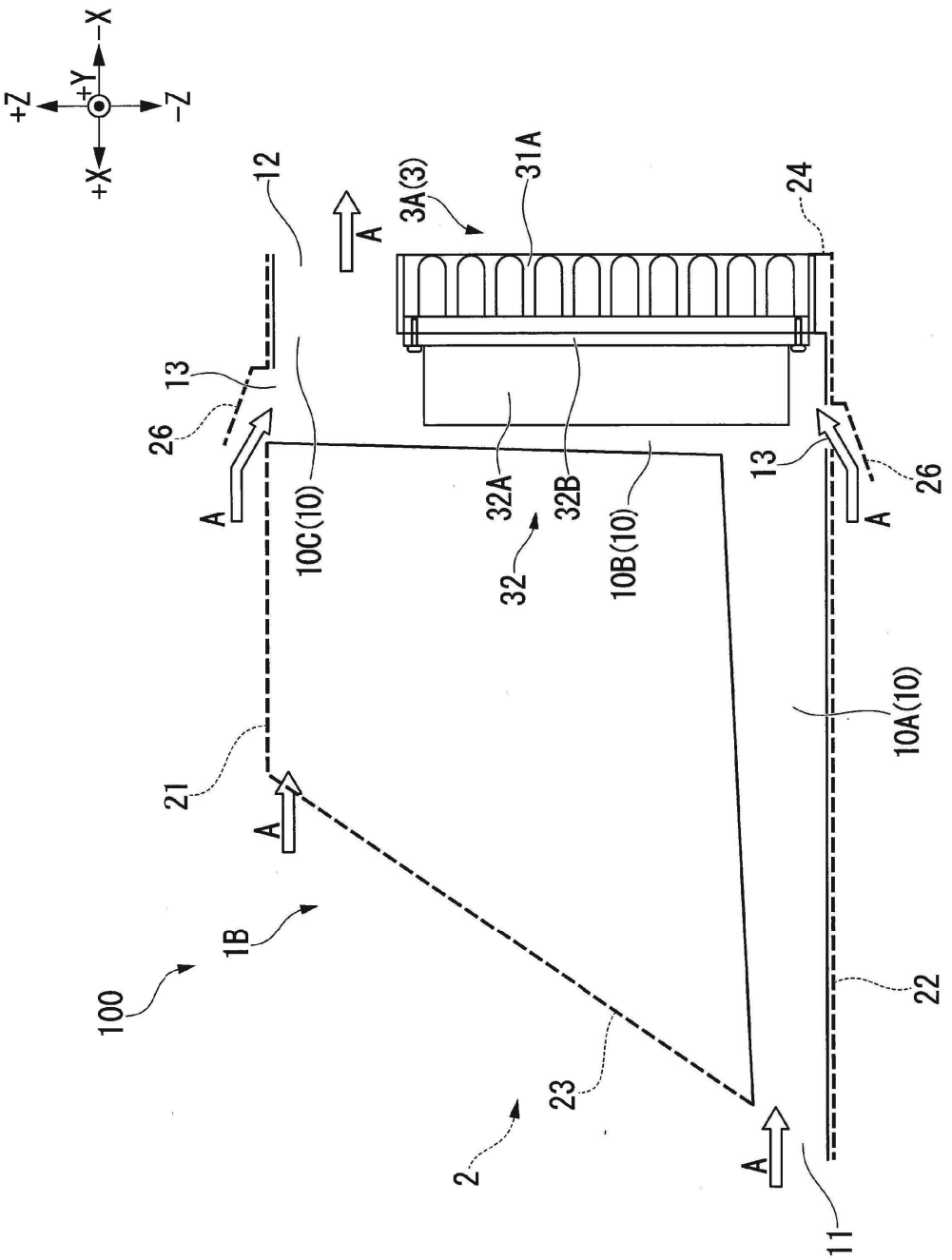
+Z
-X
+Y
-Z
+X
12
A
3A(3)
31A
24
13
26
A
10C(10)
32A
32B
32
10B(10)
13
26
A
10A(10)
21
A
1B
100
22
23
2
A
11

FIG. 6

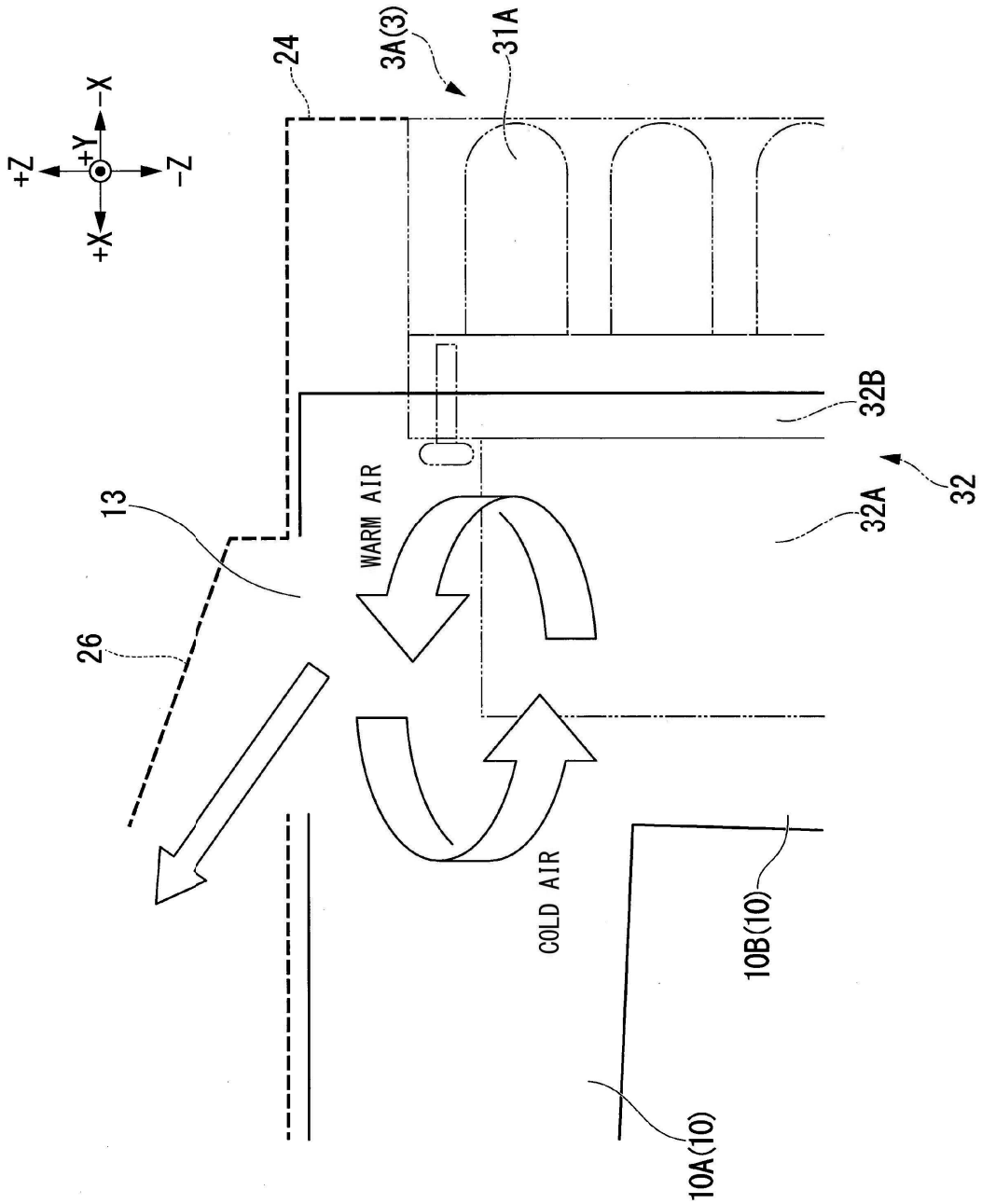

FIG. 7

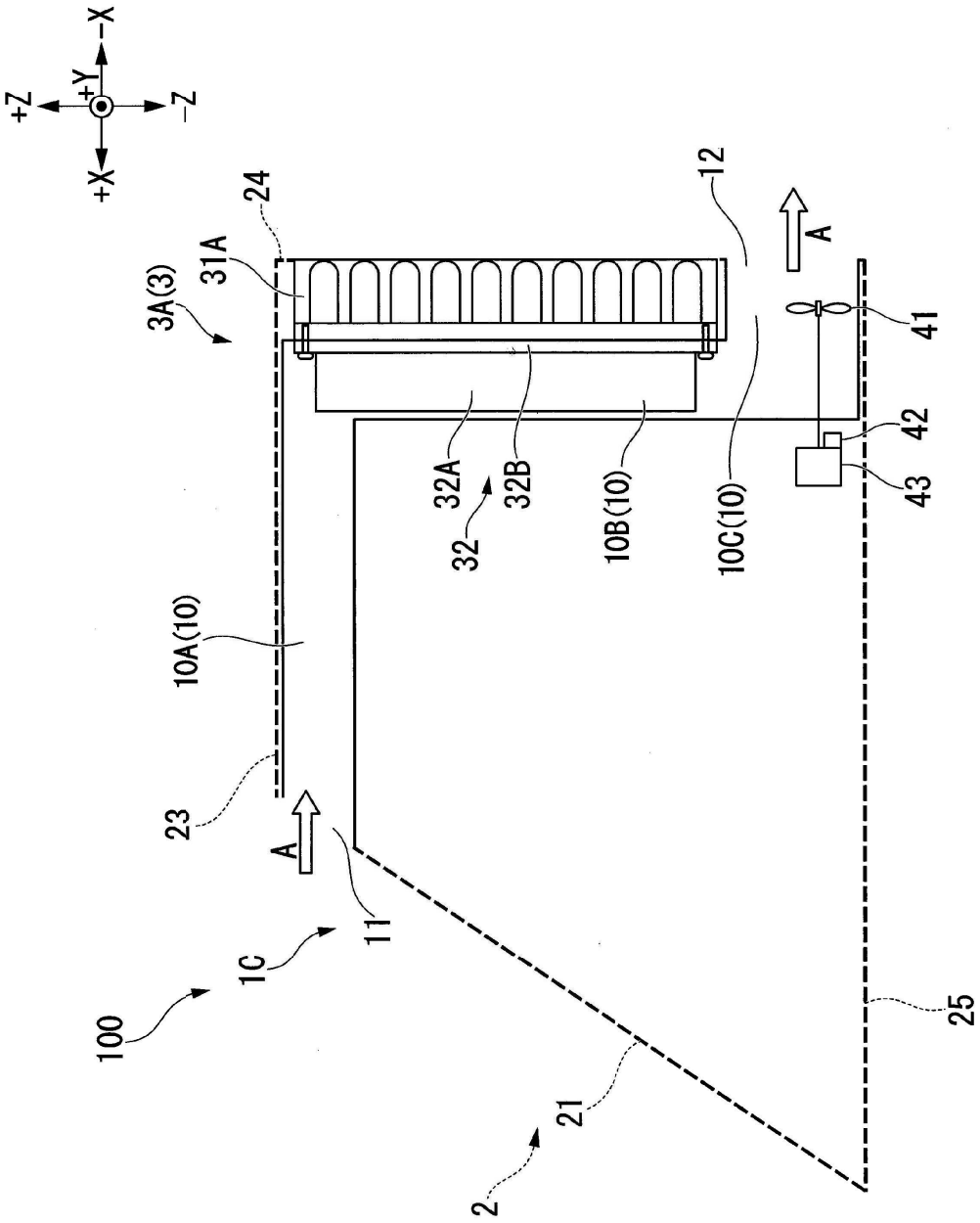
+Z
-Z
+Y
-X
+X
24
12
A
31A
3A(3)
41
42
43
32A
32B
32
10B(10)
10C(10)
10A(10)
23
A
11
1C
100
25
21
2

FIG. 8

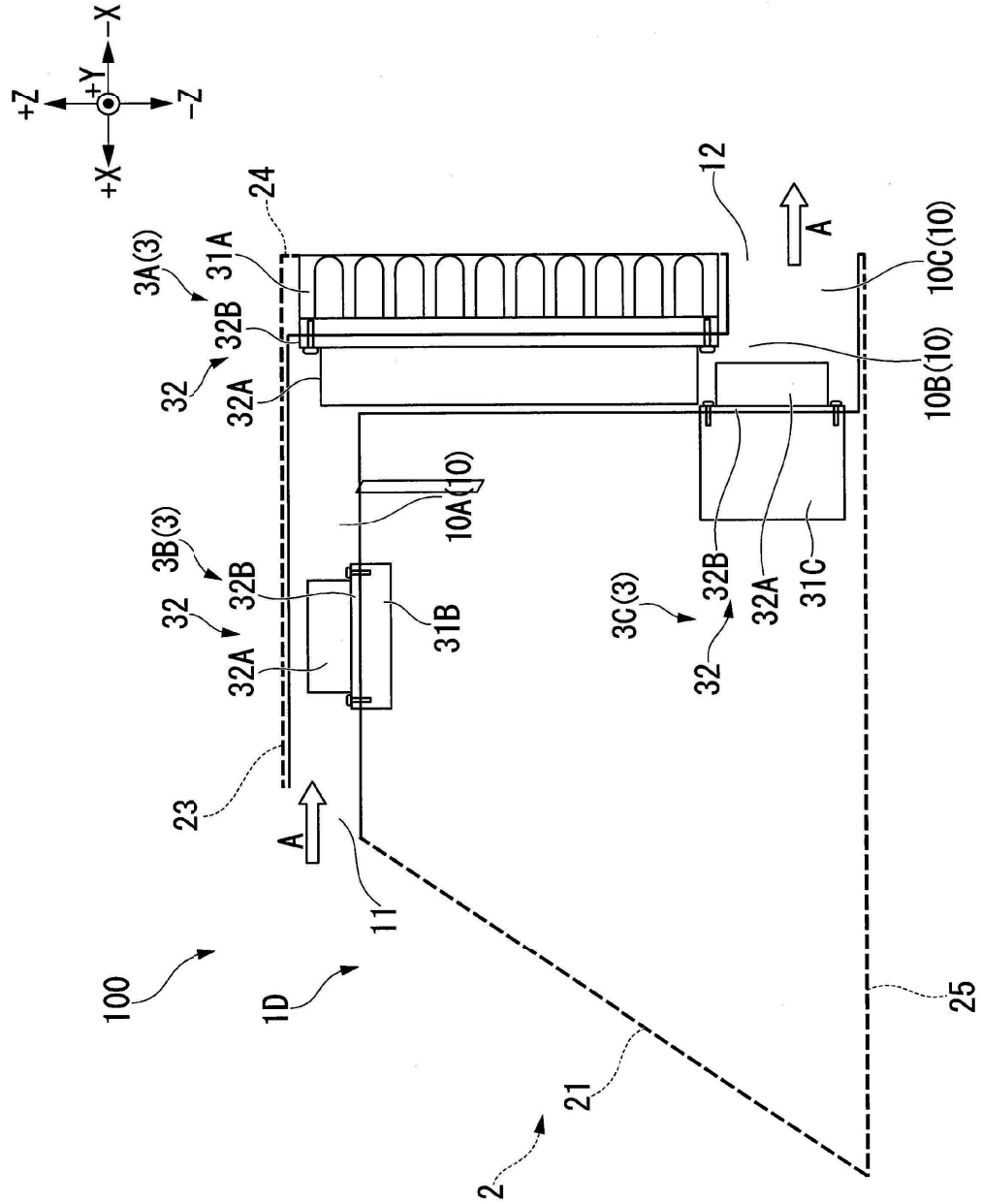
+Z
+Y
-X
-Z
+X
24
12
A
3A(3)
31A
32B
32
32A
10C(10)
10B(10)
10A(10)
3B(3)
32B
32
32A
31B
3C(3)
32B
32A
31C
32
23
A
11
100
1D
25
21
2

FIG. 9

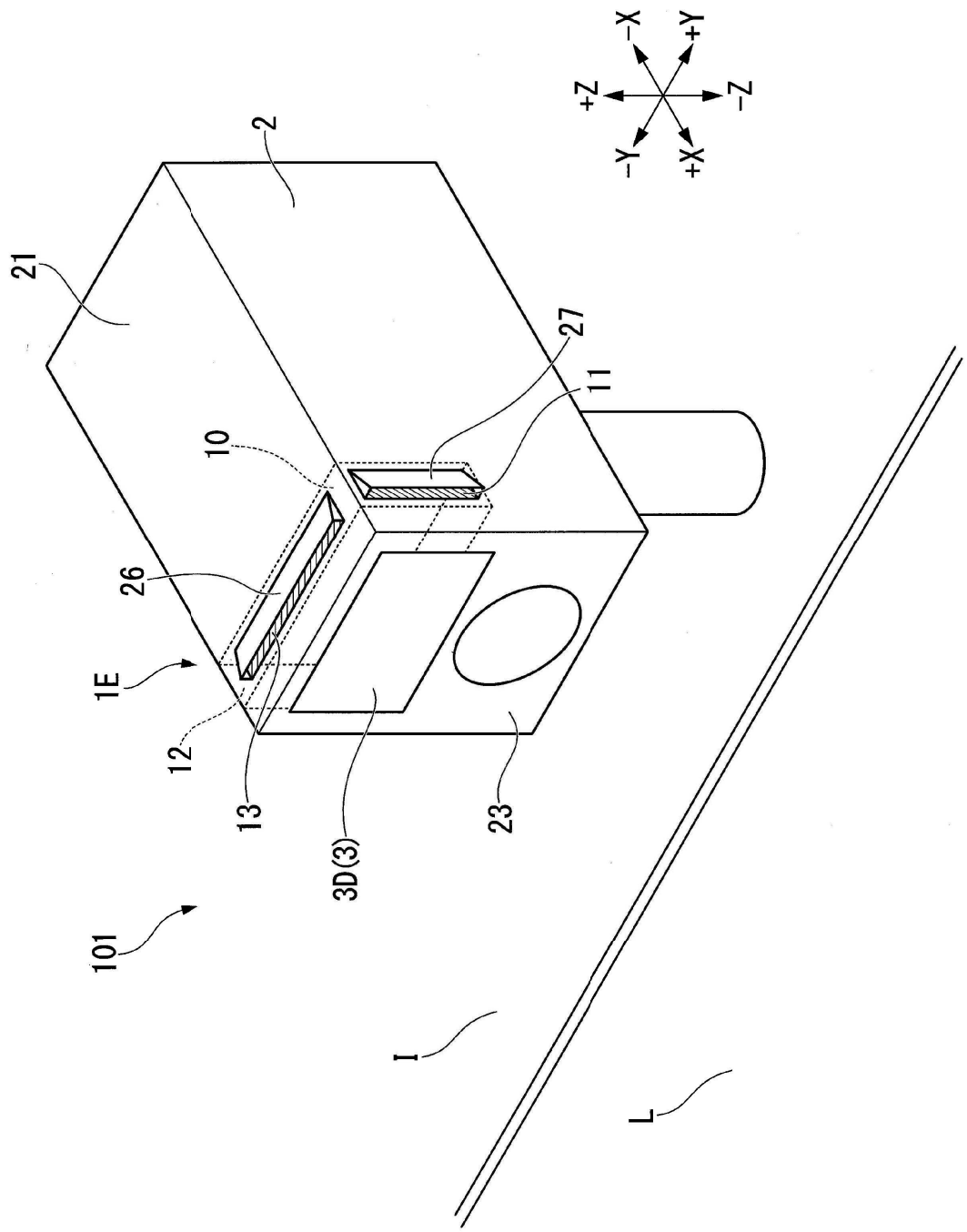

FIG. 10

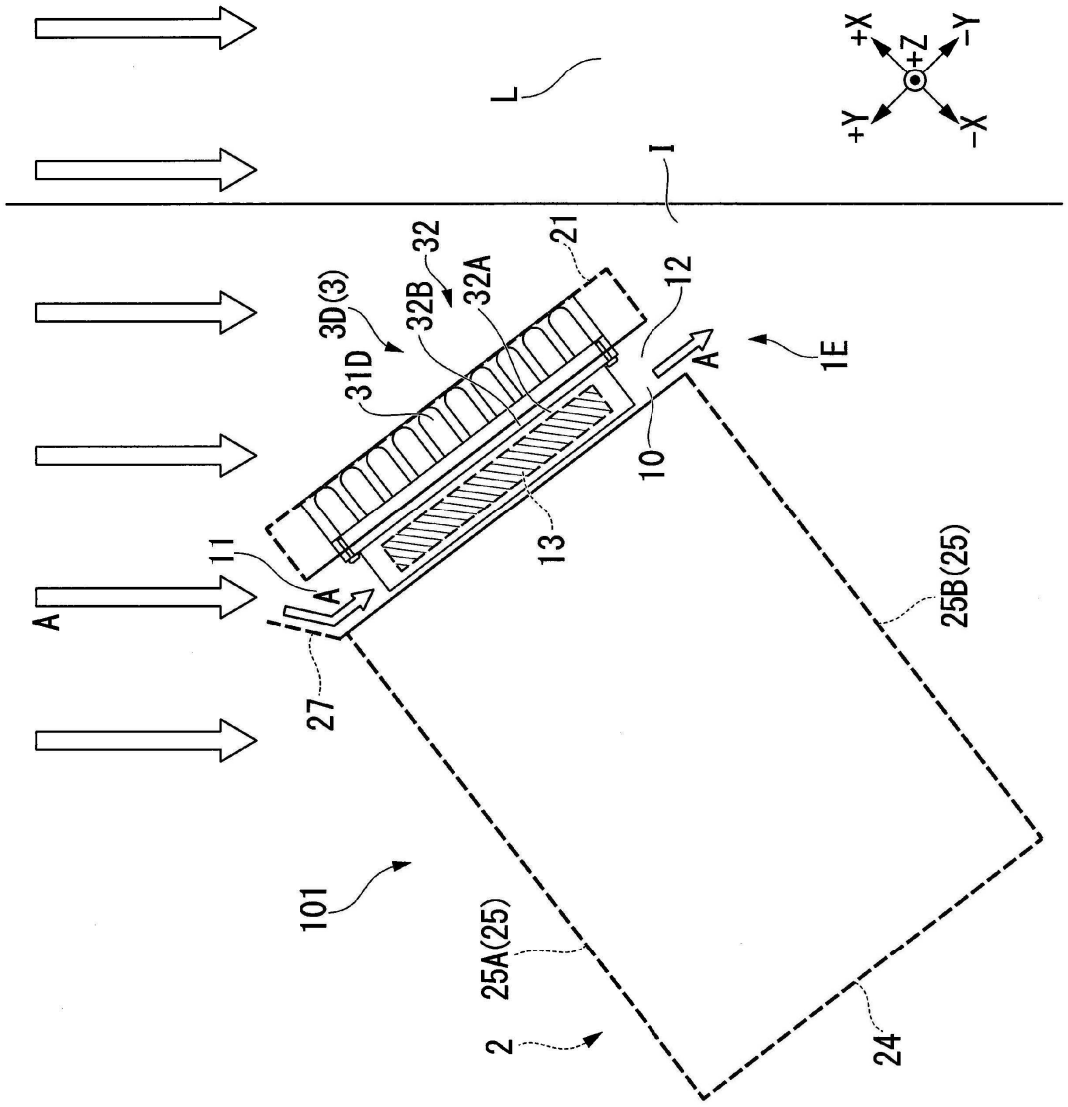
L
I
+X
+Z
-Y
+Y
-X
21
32
32A
32B
3D(3)
31D
12
1E
A
10
13
11
A
A
27
25B(25)
101
25A(25)
2
24

FIG. 11

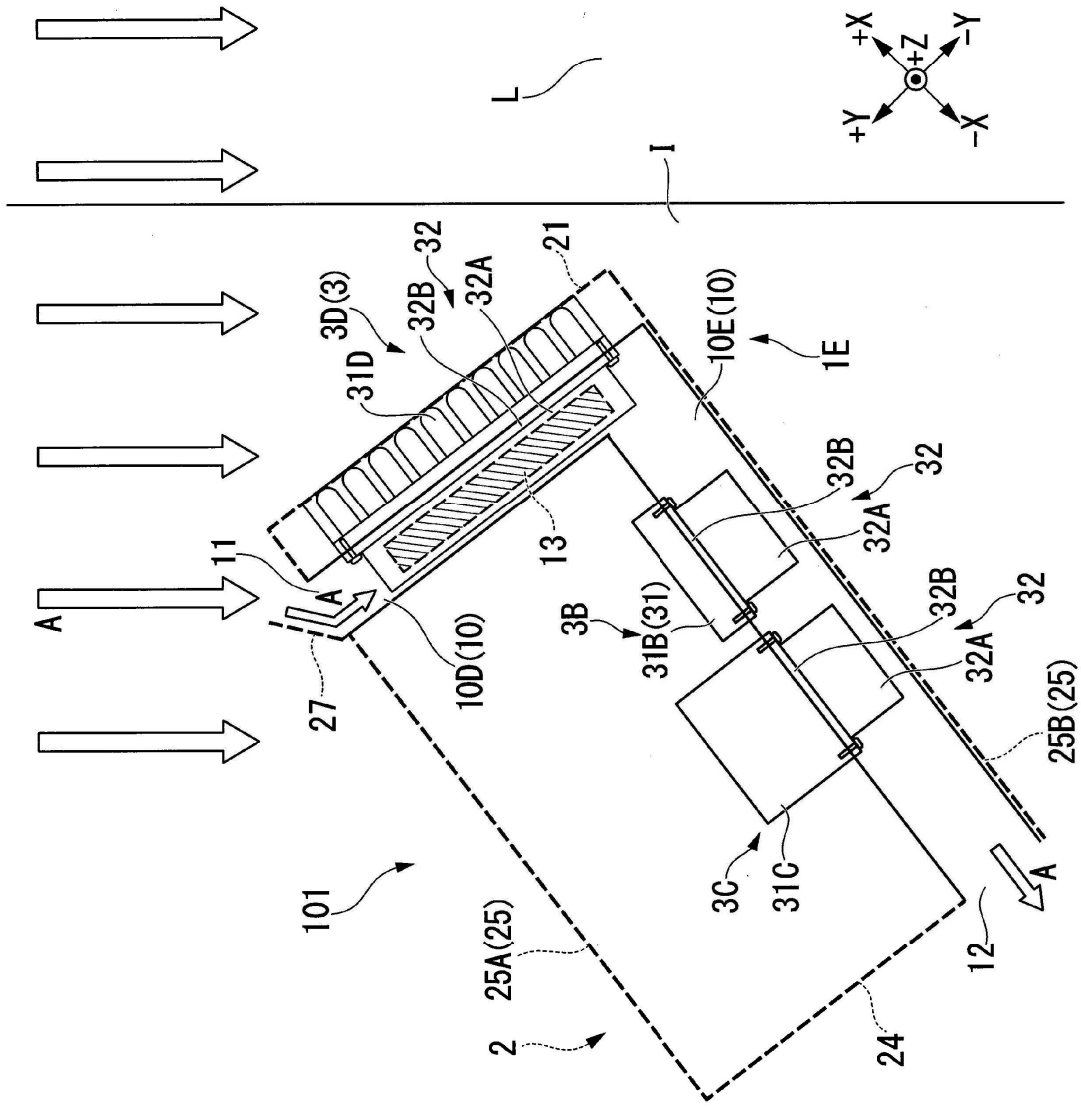
L
I
+X
+Z
-Y
+Y
-X
A
11
27
10D(10)
13
3D(3)
31D
32B
32
32A
21
10E(10)
1E
3B
31B(31)
32B
32
32A
32B
32
32A
25B(25)
3C
31C
12
A
101
25A(25)
2
24