[図1]

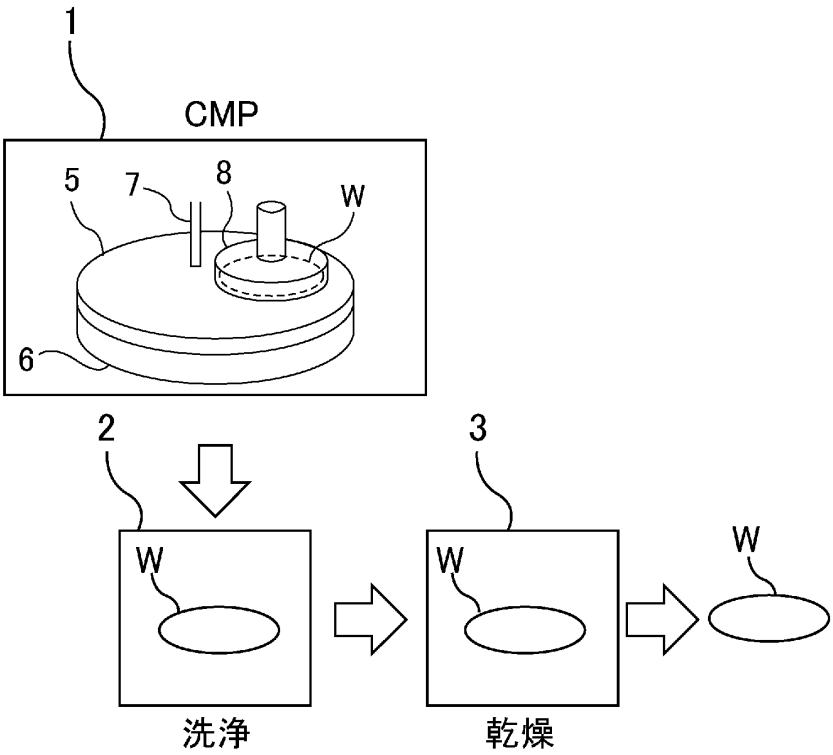

[図2]

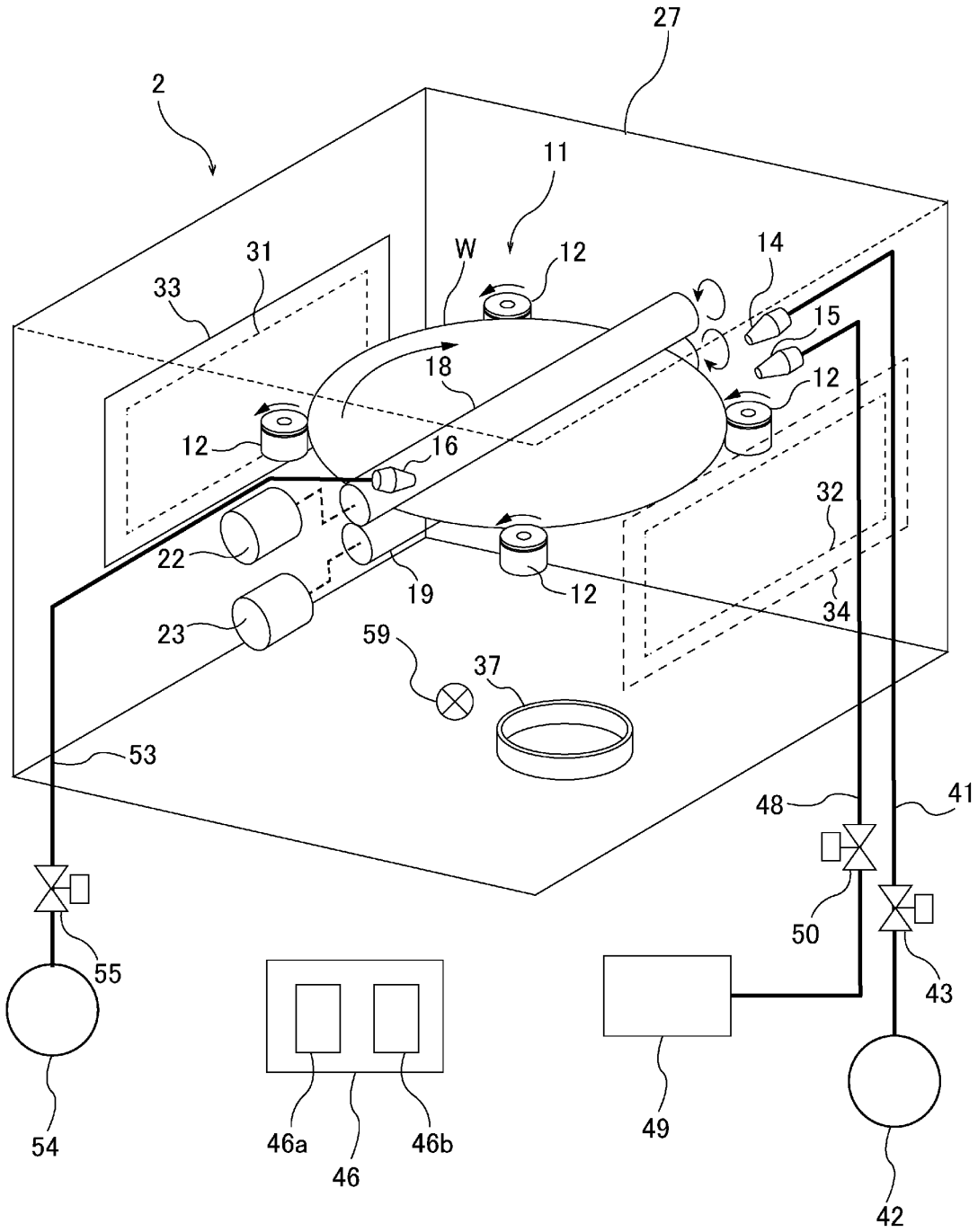
27
2
11
W
12
14
31
33
15
18
12
12
16
32
22
19
12
34
23
59
37
53
48
41
50
55
43
54
46a
46
46b
49
42

[図3]

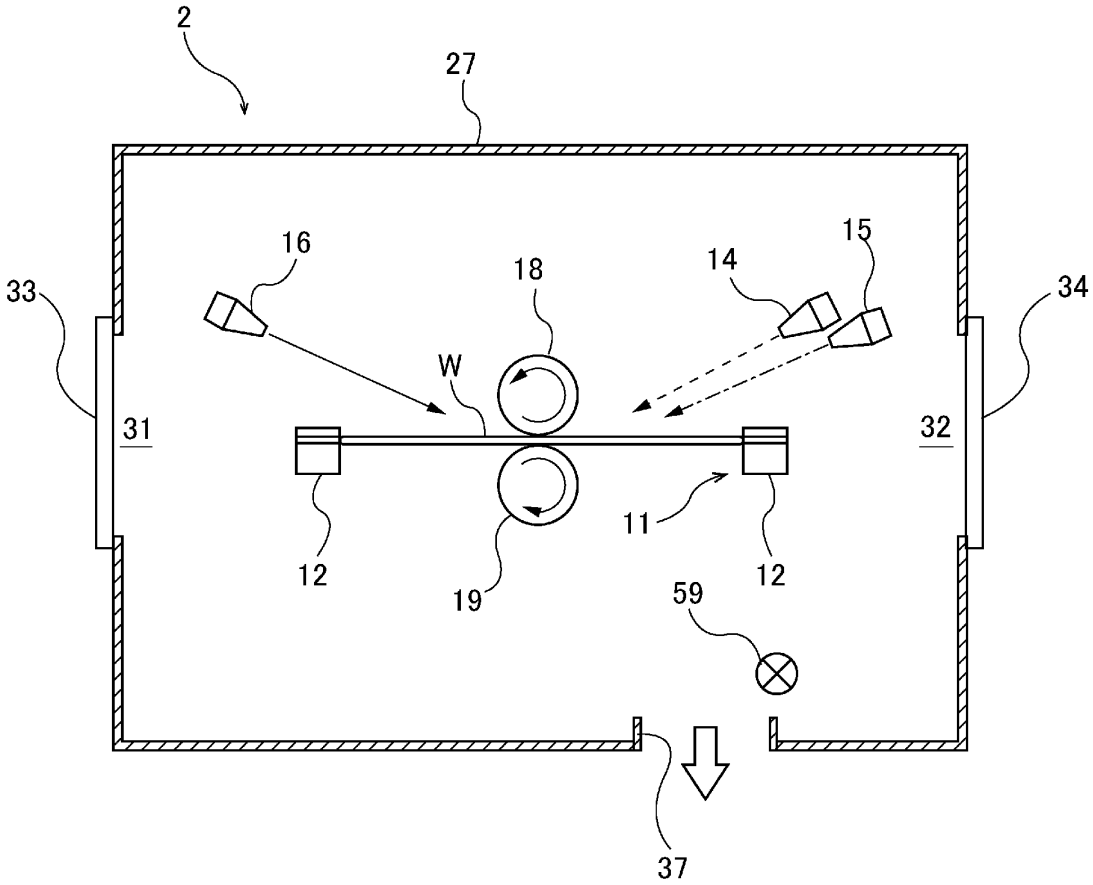

[図4]

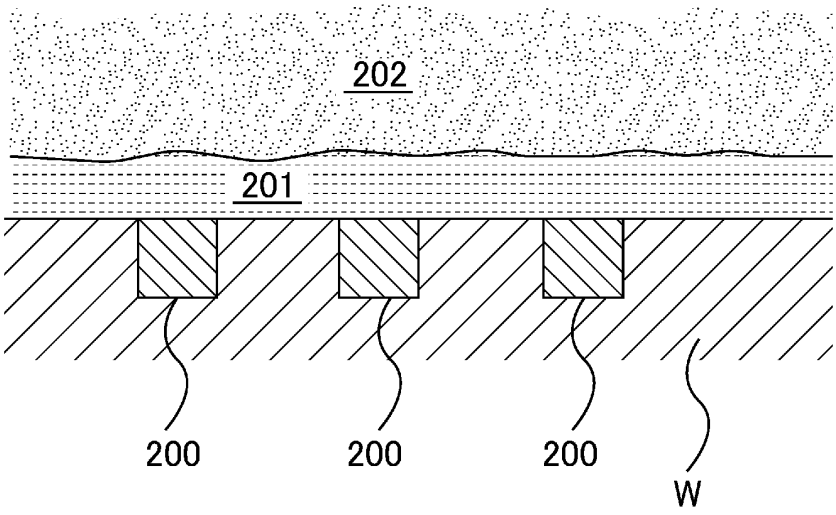

[図5]

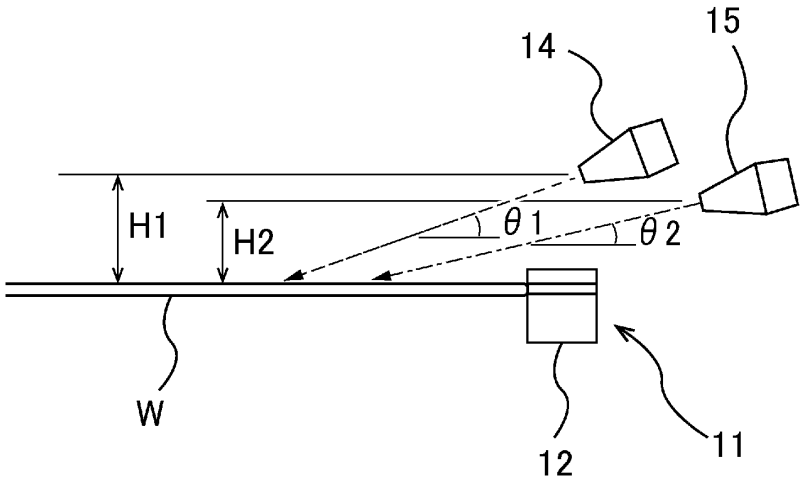

[図6]

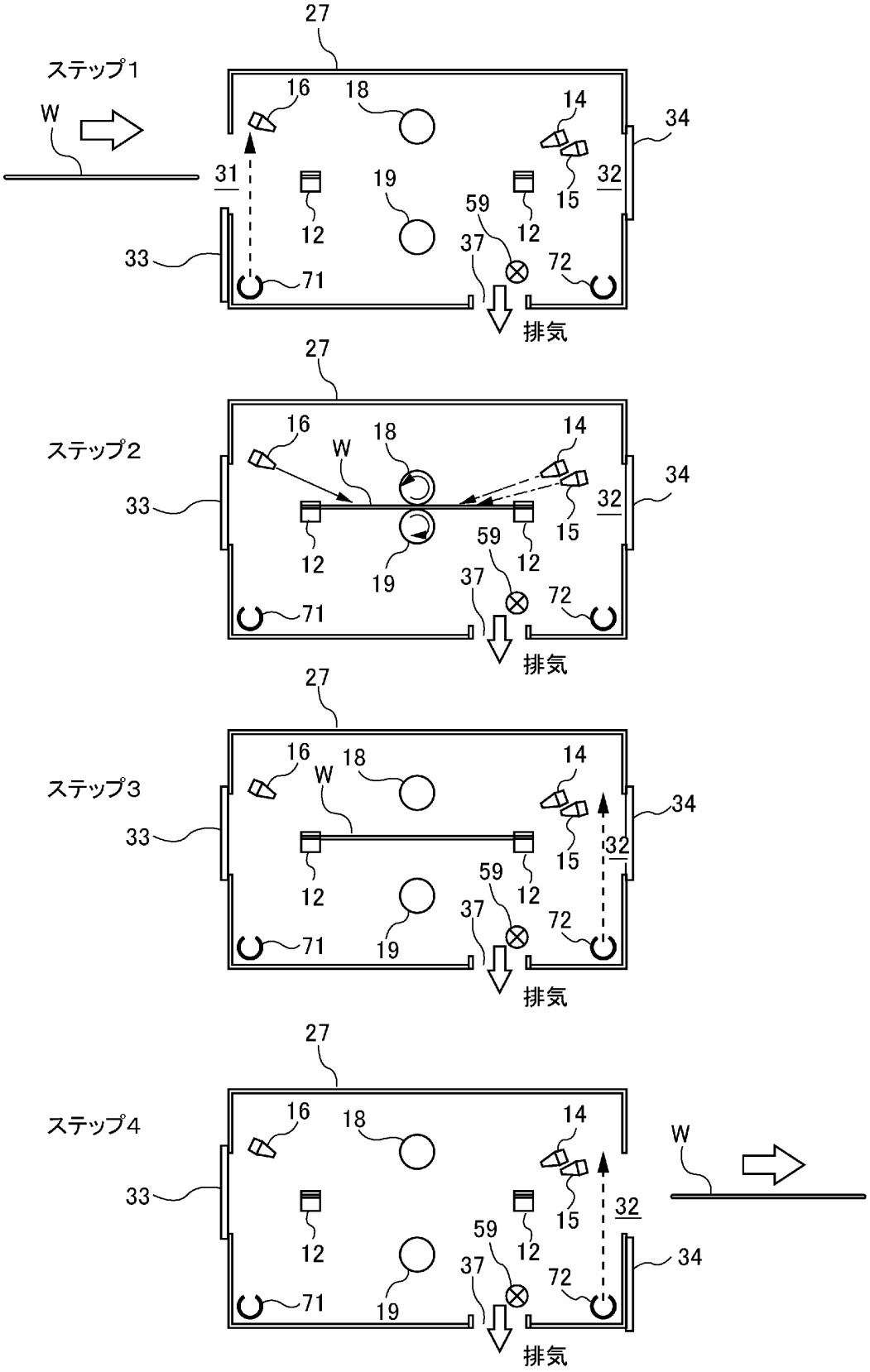
ステップ1
ステップ2
ステップ3
ステップ4
W
27
16
18
14
34
31
32
19
59
12
15
33
37
72
71
排気

[図7A]

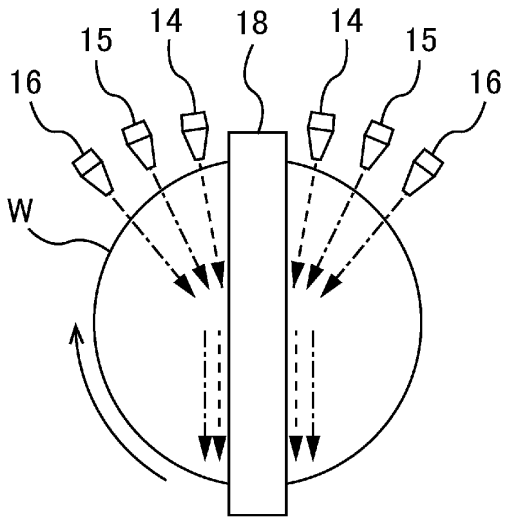

[図7B]

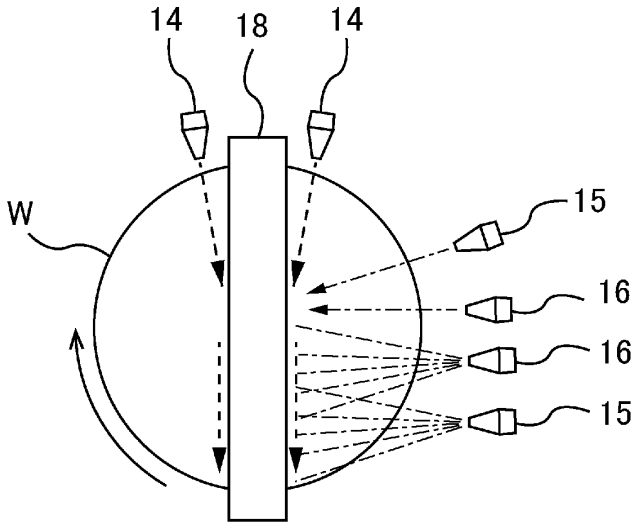

[図7C]

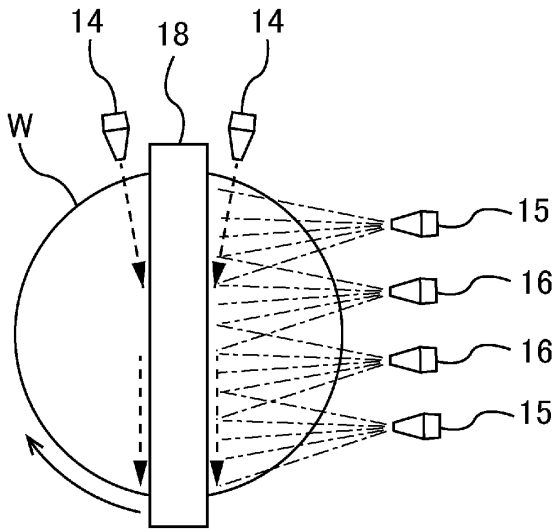

[図8]

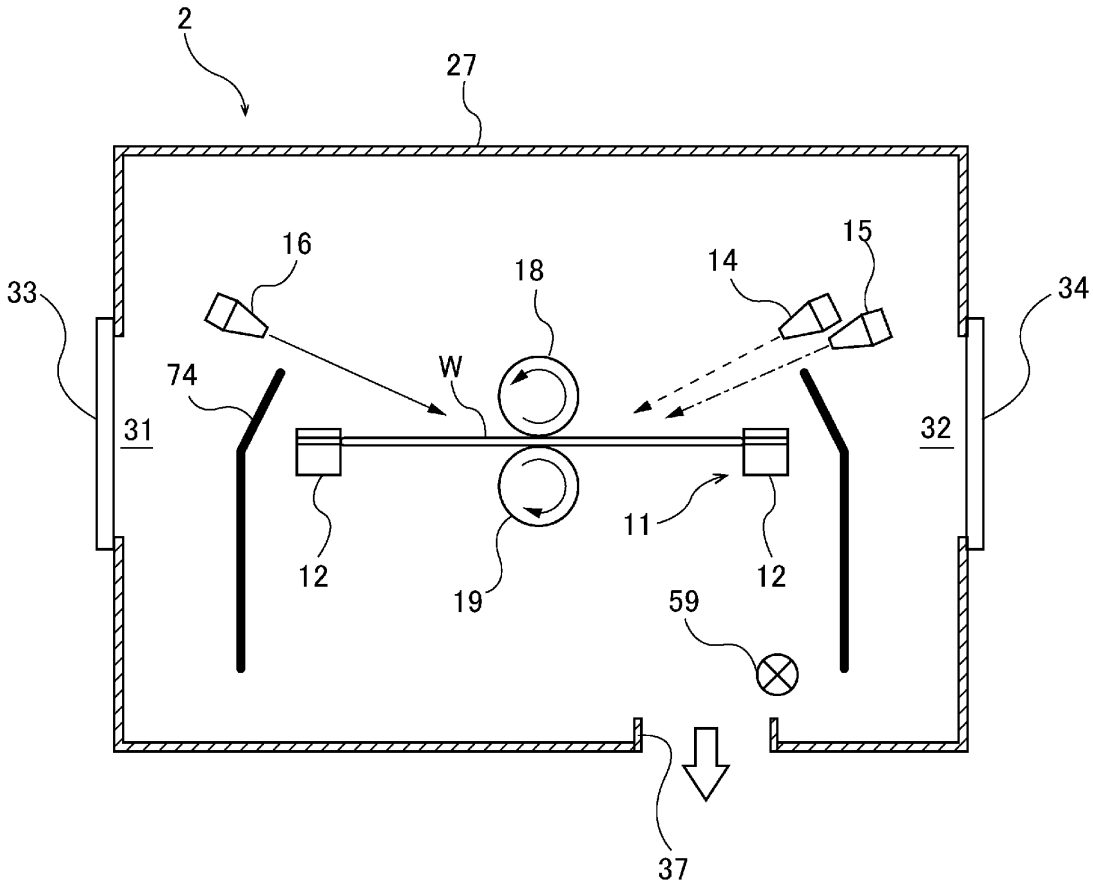

[図9]

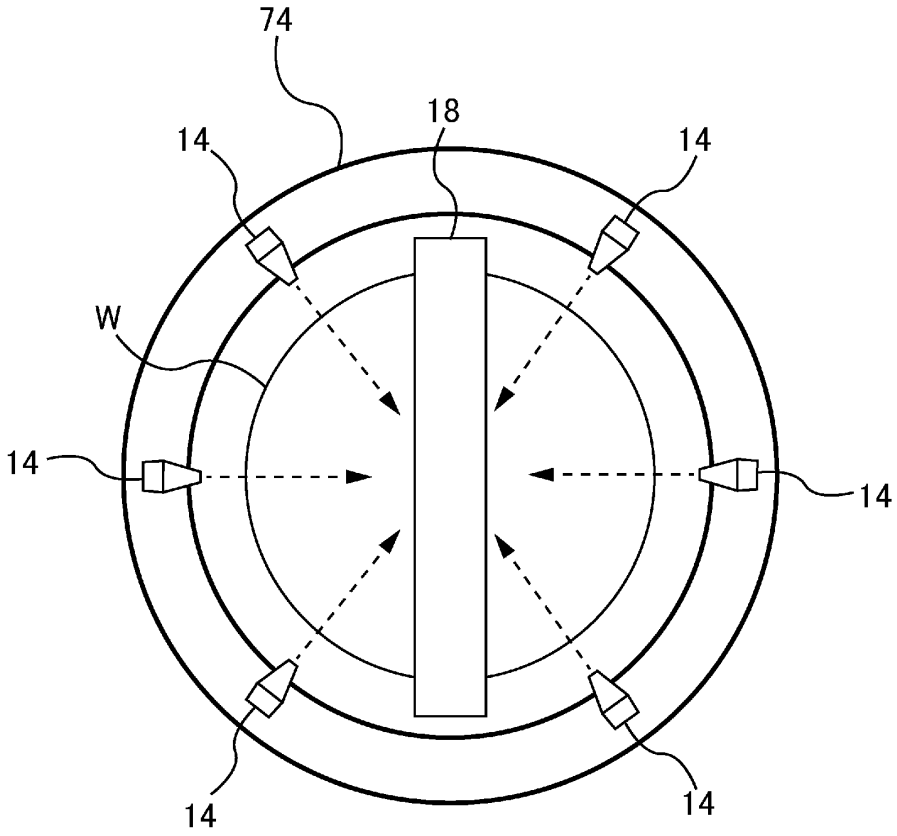

[図10]

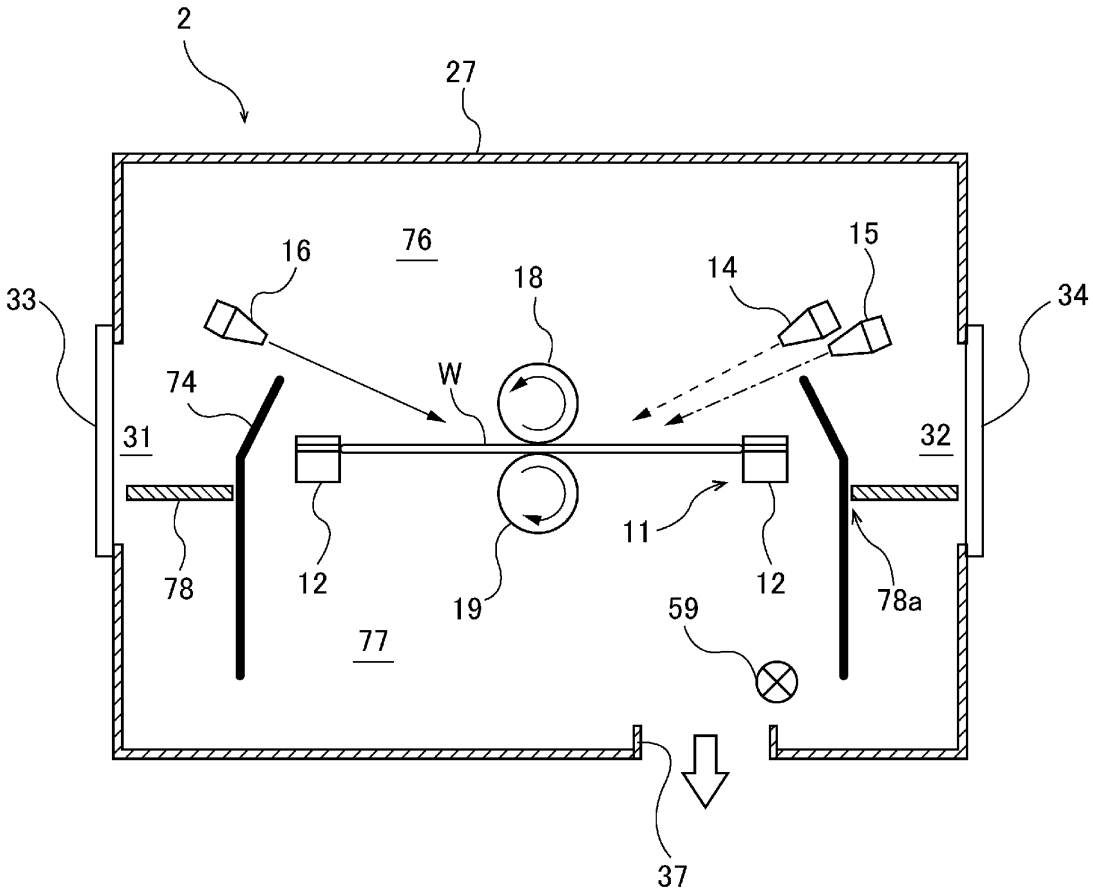

[図11]

例1

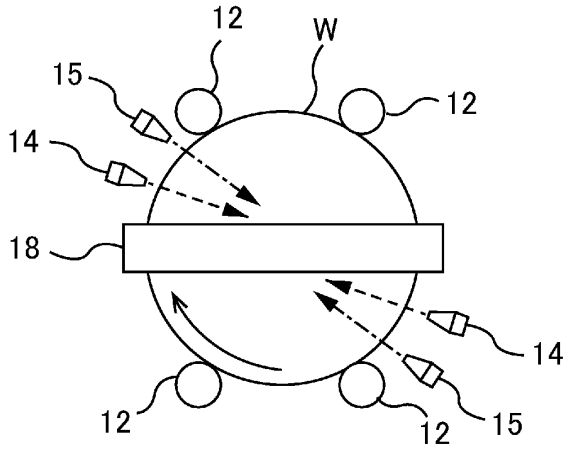
12
W
15
12
14
18
14
15
12
12

例2

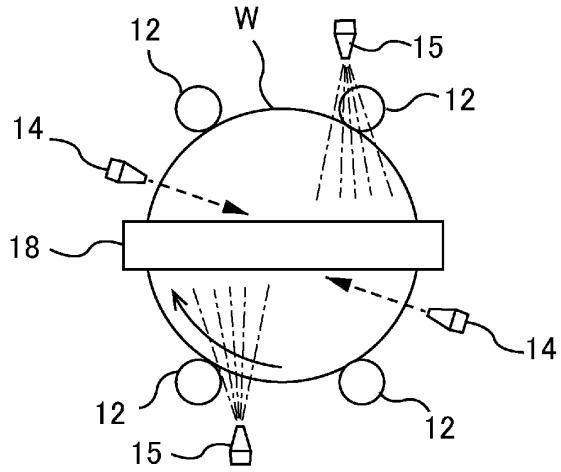
12
W
15
12
14
18
14
12
12
15

例3

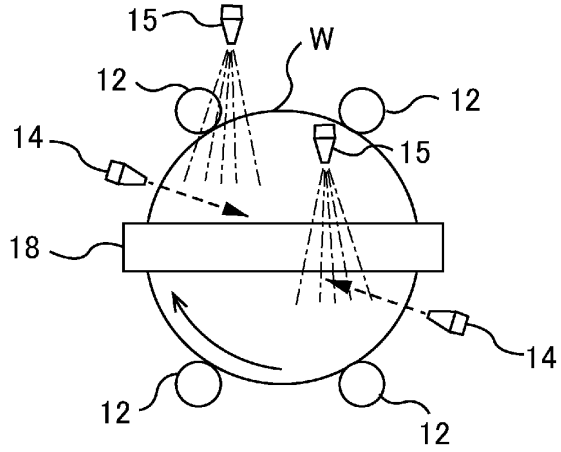
15
W
12
12
14
15
18
14
12
12

[図12]

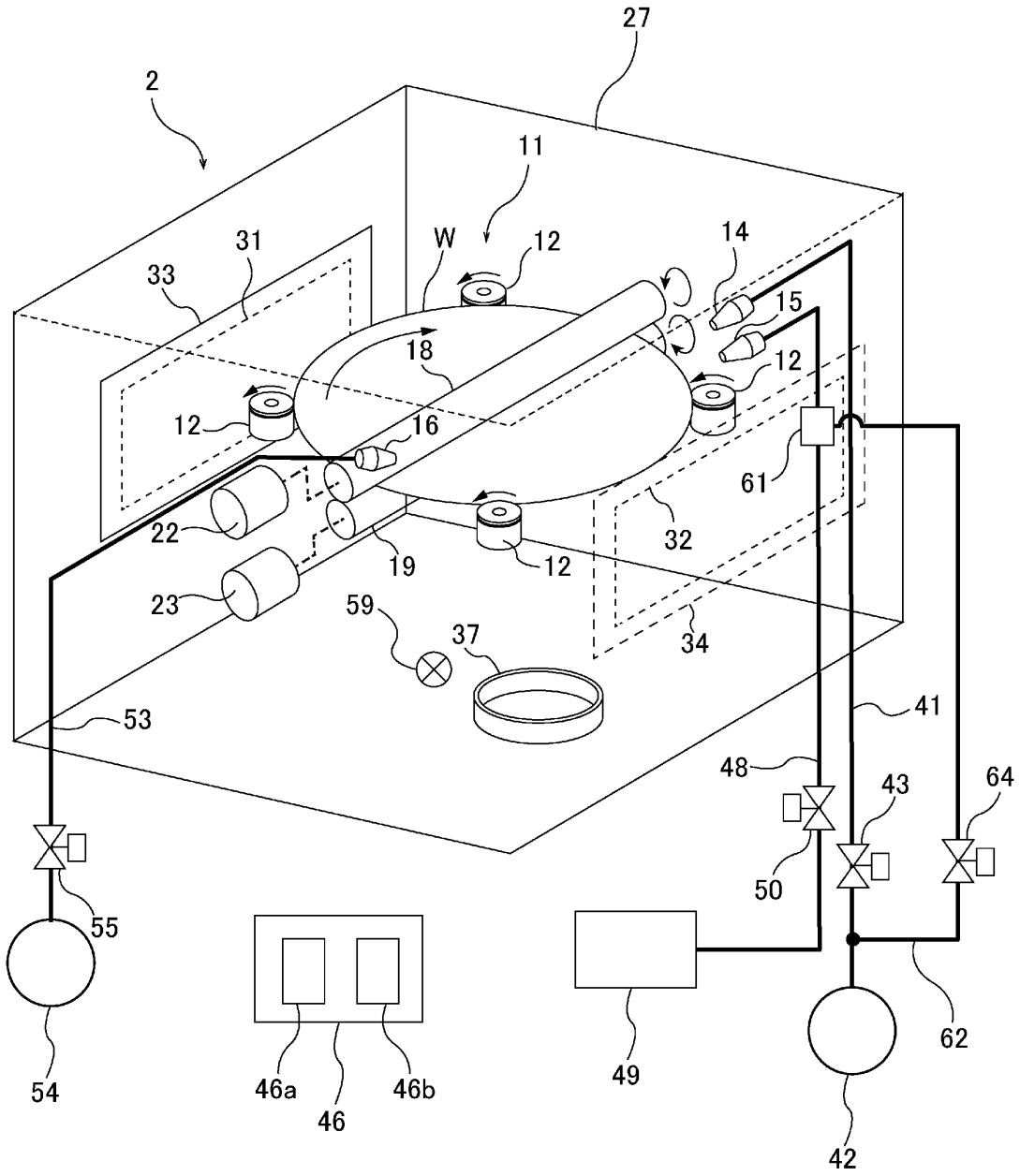
27
2
11
W
12
14
31
33
15
18
12
12
16
61
22
32
19
12
23
59
37
34
53
41
48
43
64
50
55
62
54
46a
46
46b
49
42

[図13]

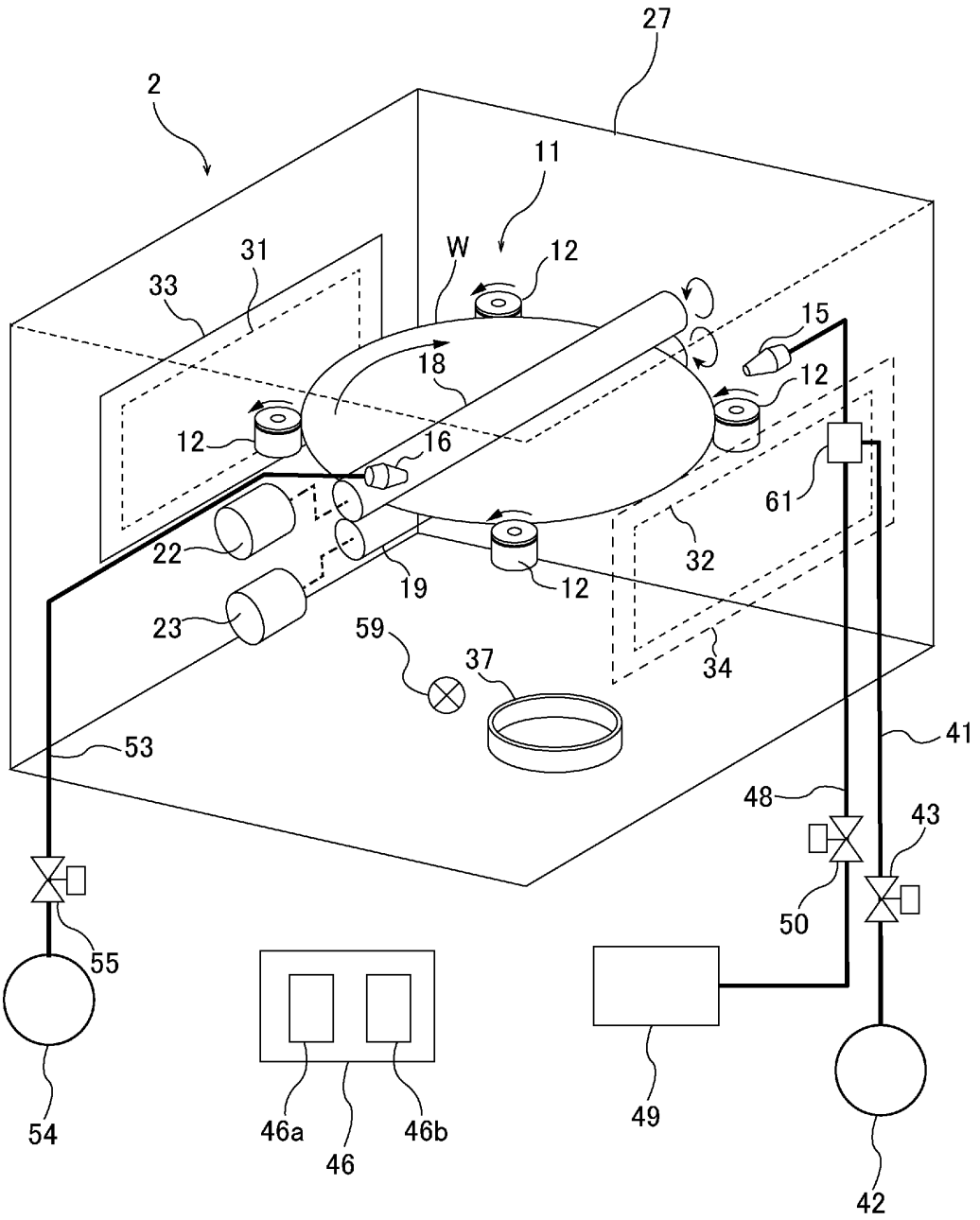
27
2
11
31
W
12
33
15
18
12
12
16
61
22
32
19
12
23
59
37
34
41
53
48
43
50
55
54
46a
46
46b
49
42

[図14]

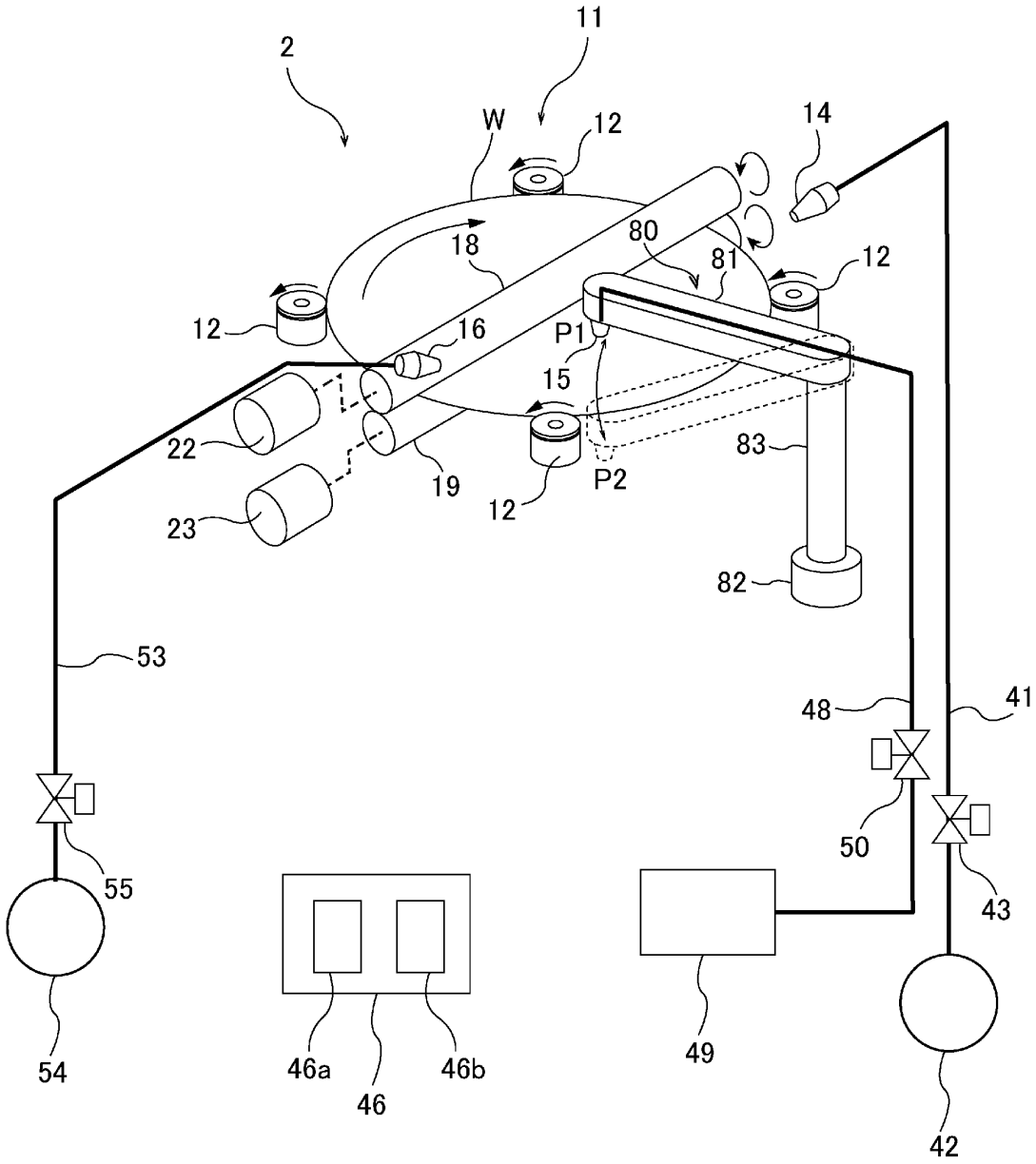
11
2
W
12
14
18
80
81
12
12
16
P1
15
22
19
12
P2
83
23
82
53
48
41
50
55
43
54
46a
46
46b
49
42

[図15]

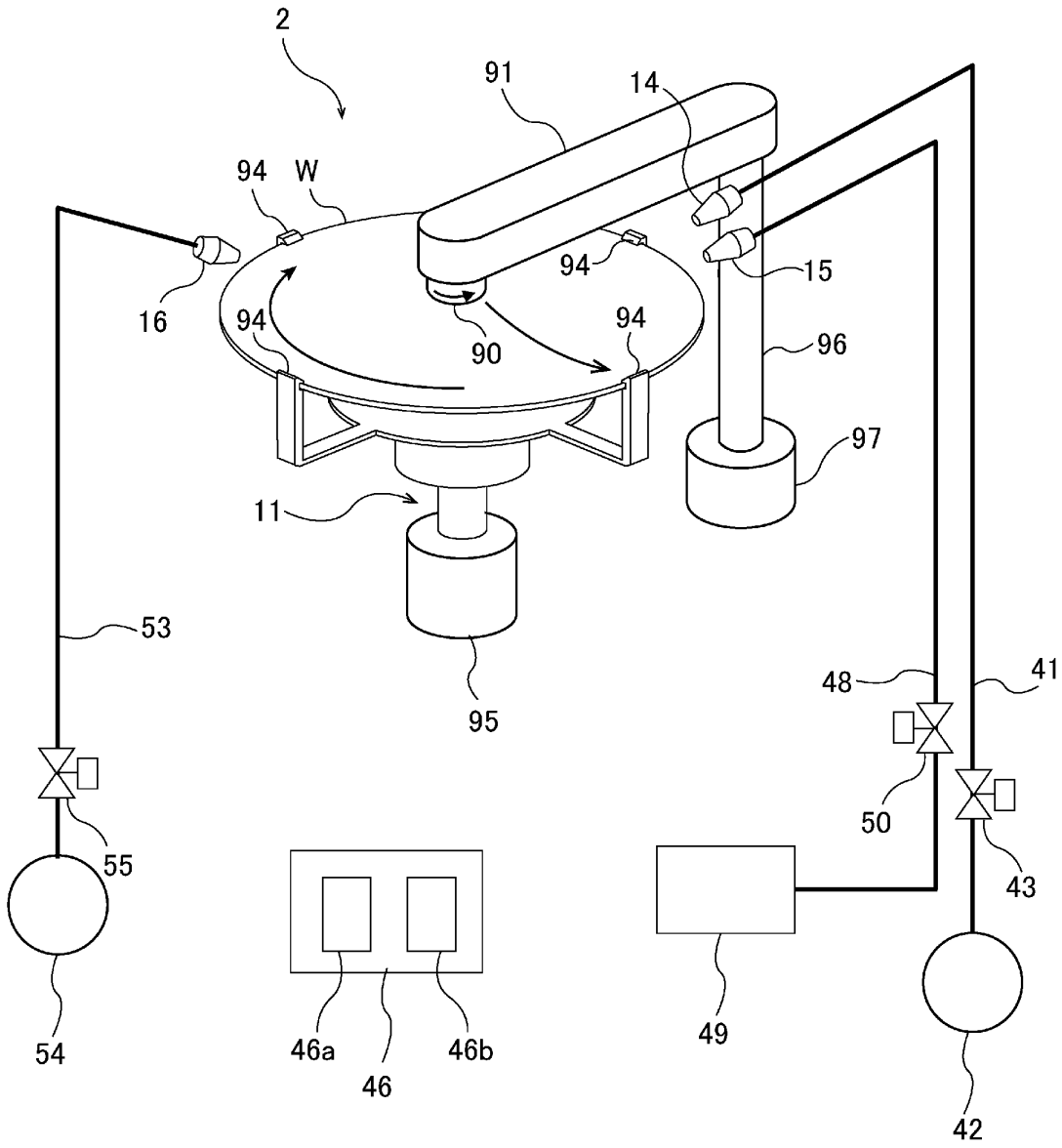
2
91
14
94
W
16
94
94
90
94
15
96
97
11
53
95
48
41
50
43
55
54
46a
46
46b
49
42

[図16]

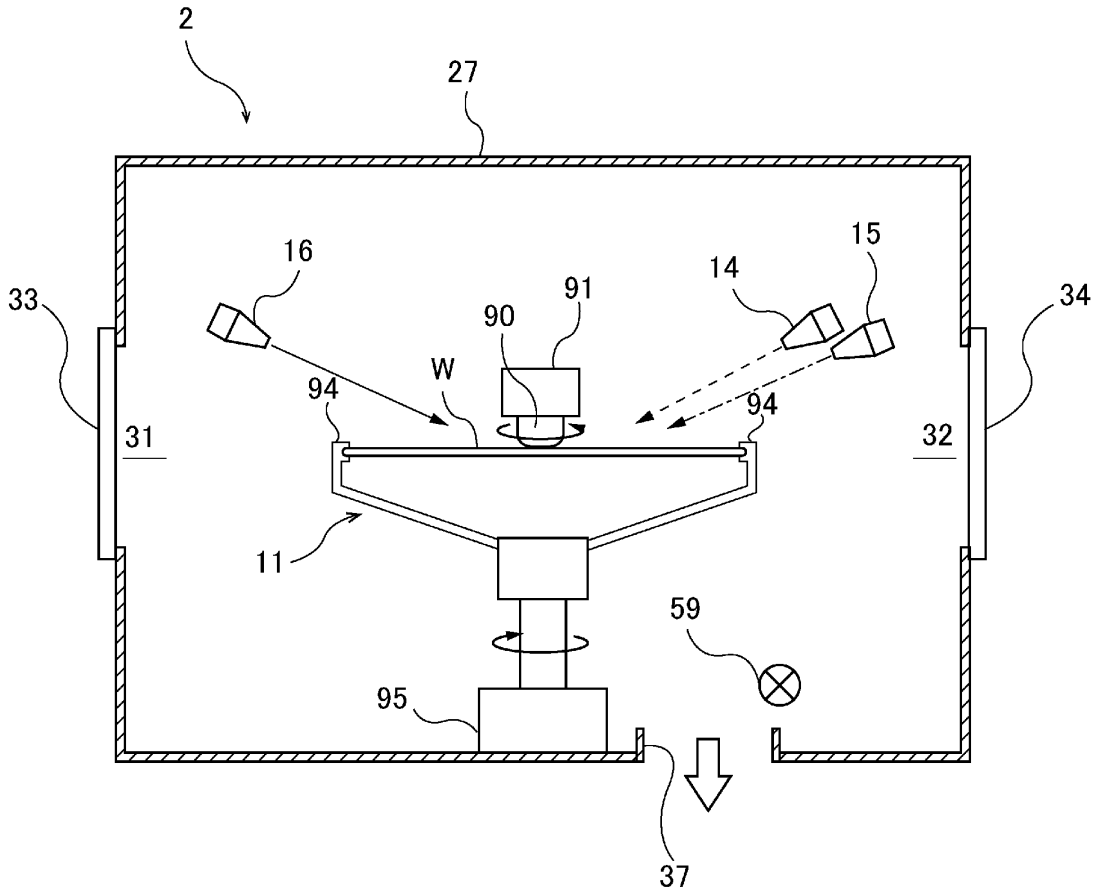

[図17]

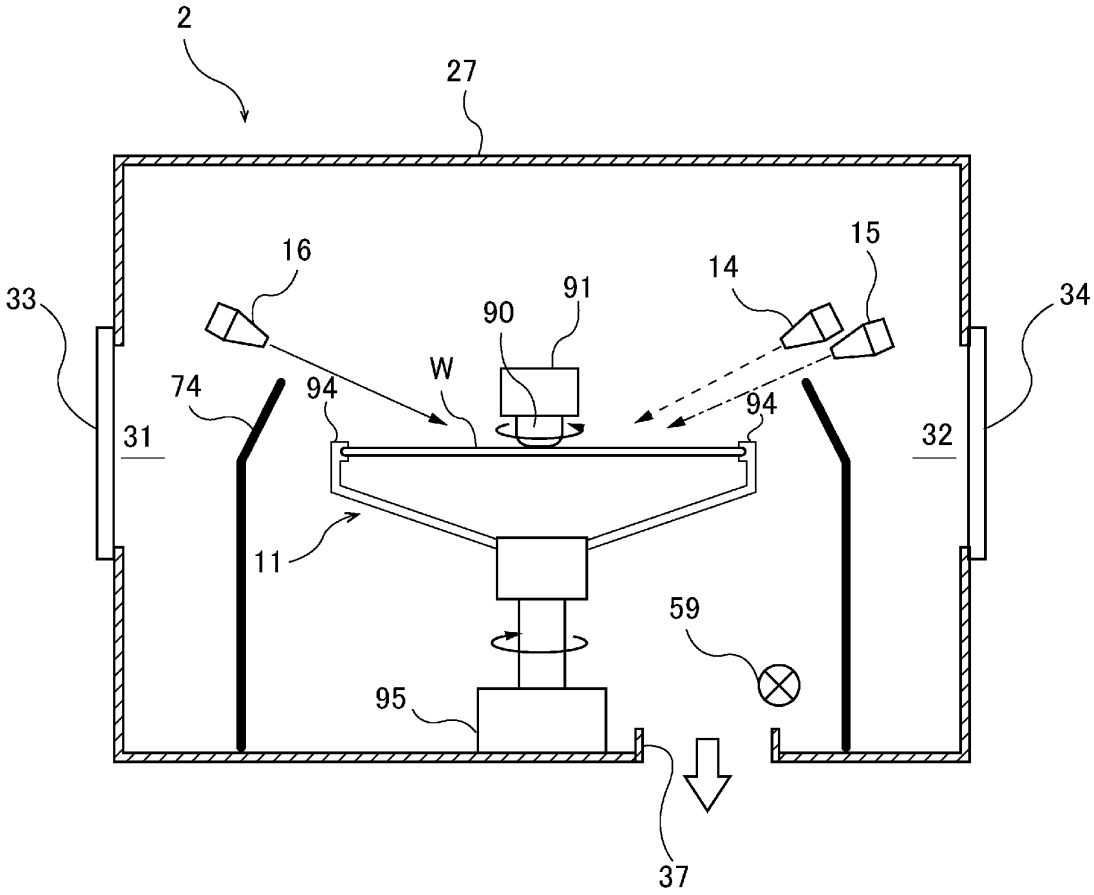

[図18]

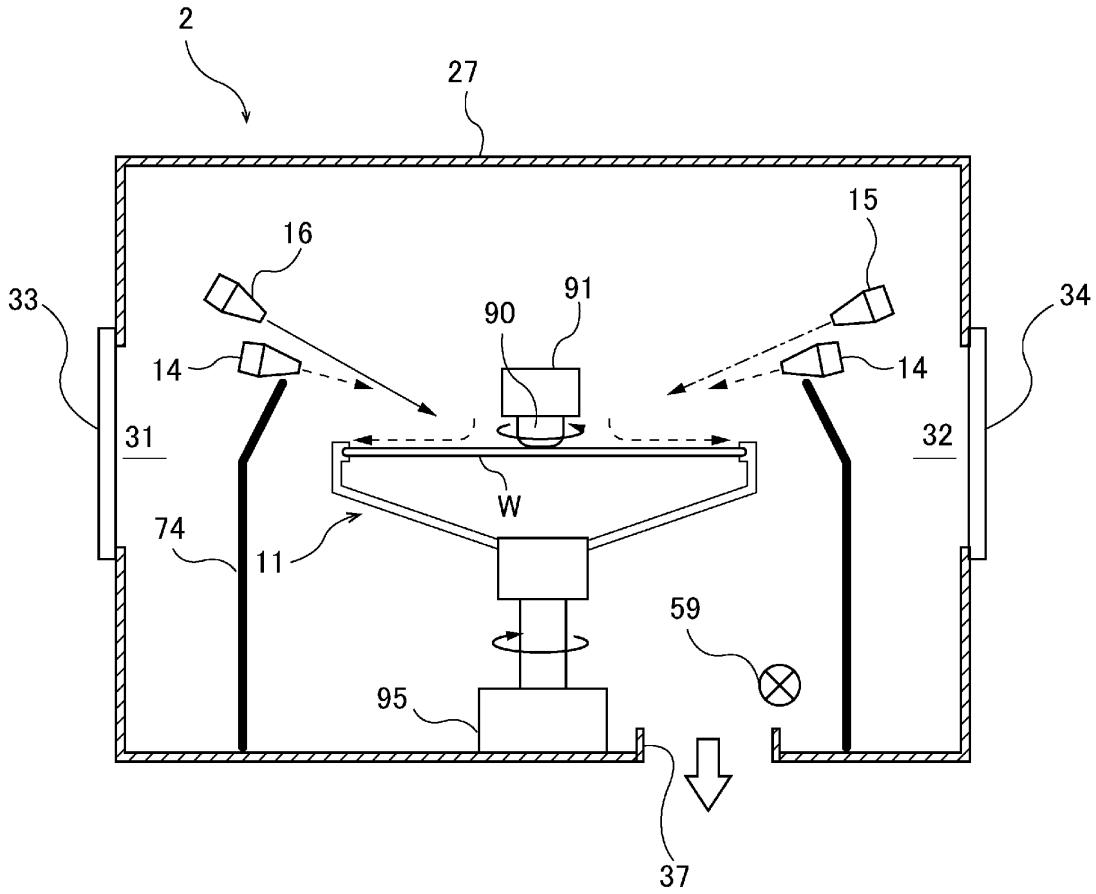

[図19]

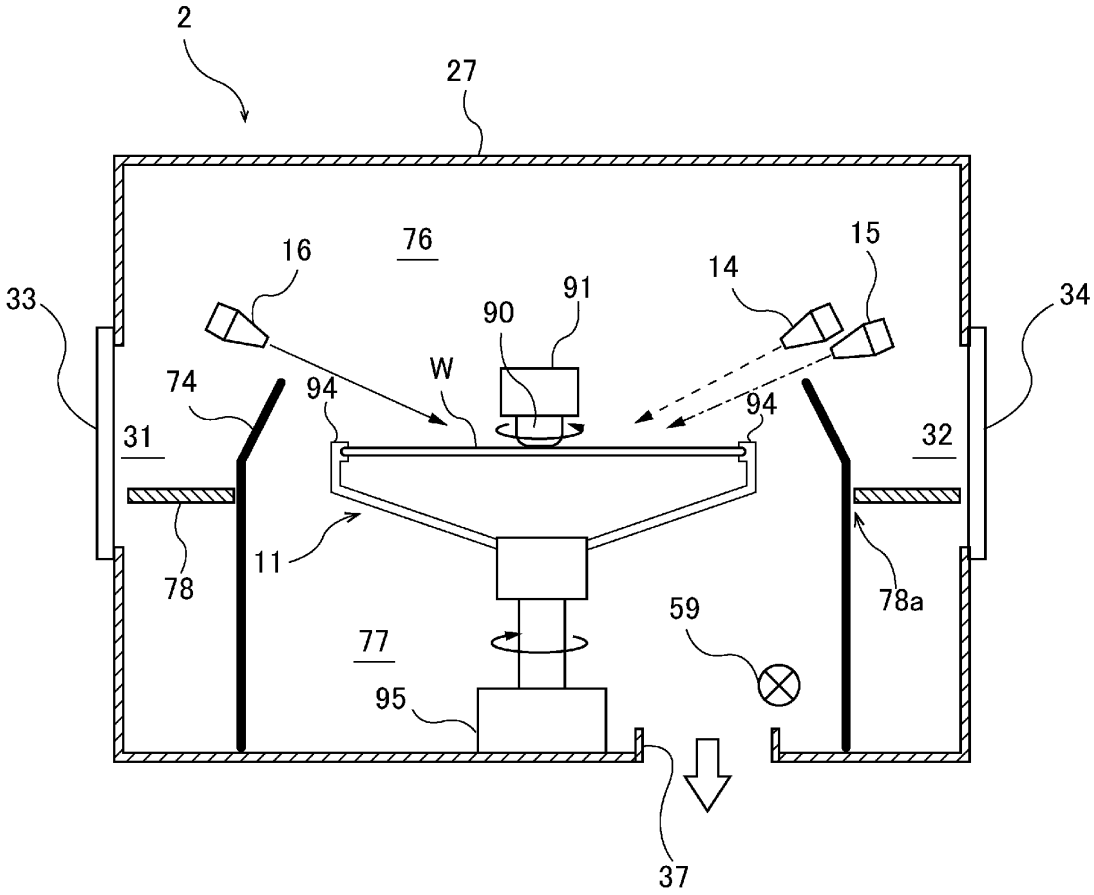

[図20]

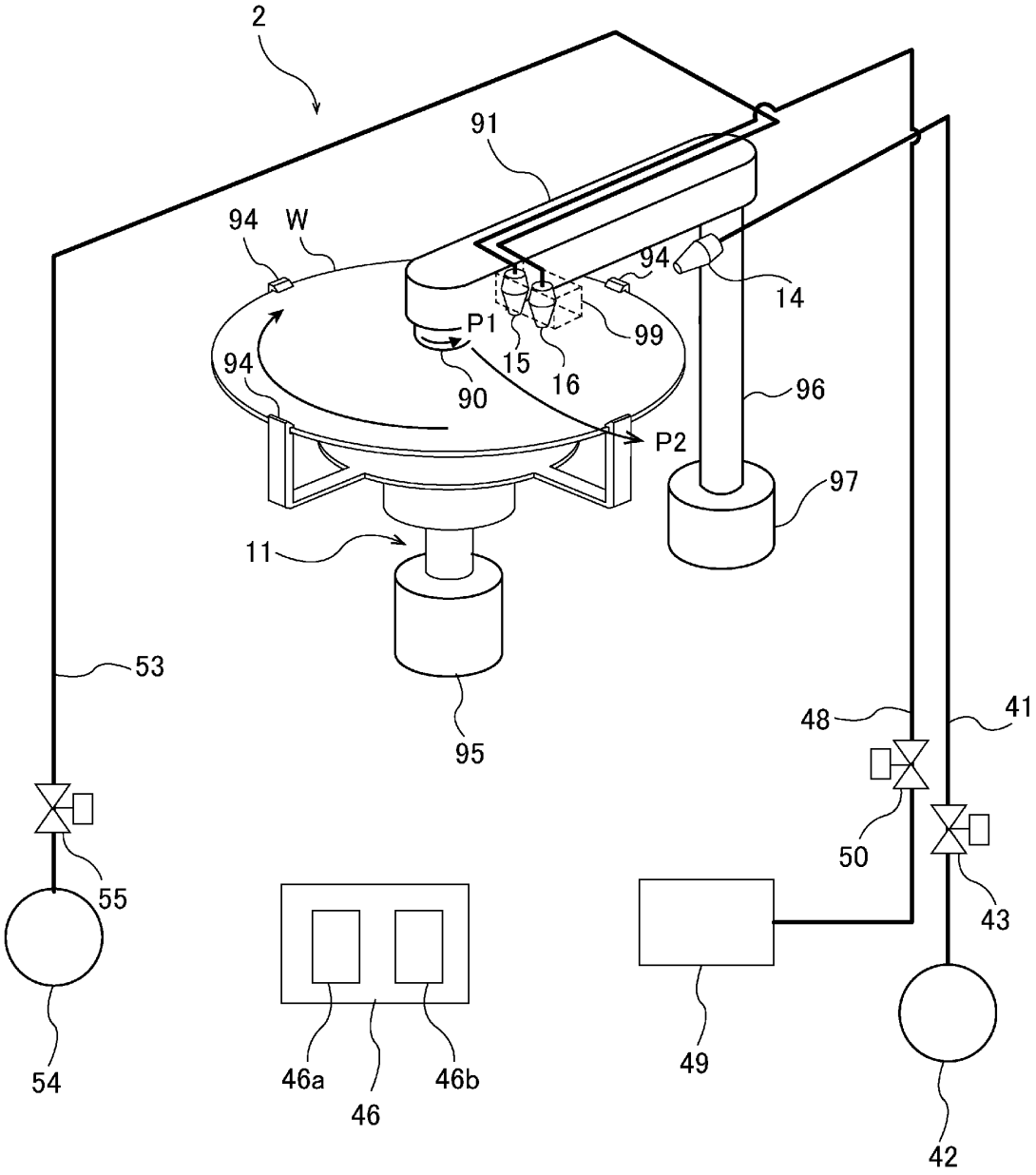
2
91
94
W
94
14
P1
99
15
16
94
90
96
P2
97
11
95
53
48
41
50
43
55
54
46a
46
46b
49
42

[図21]

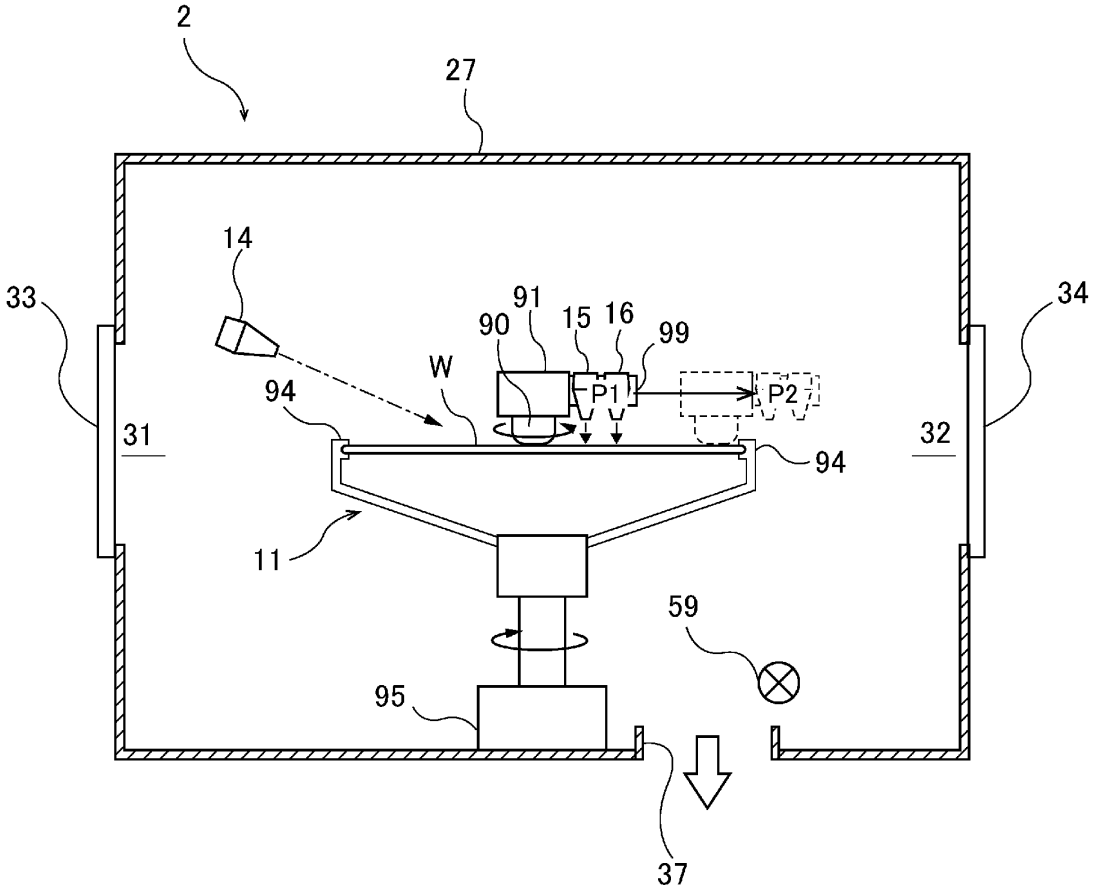

[図22]

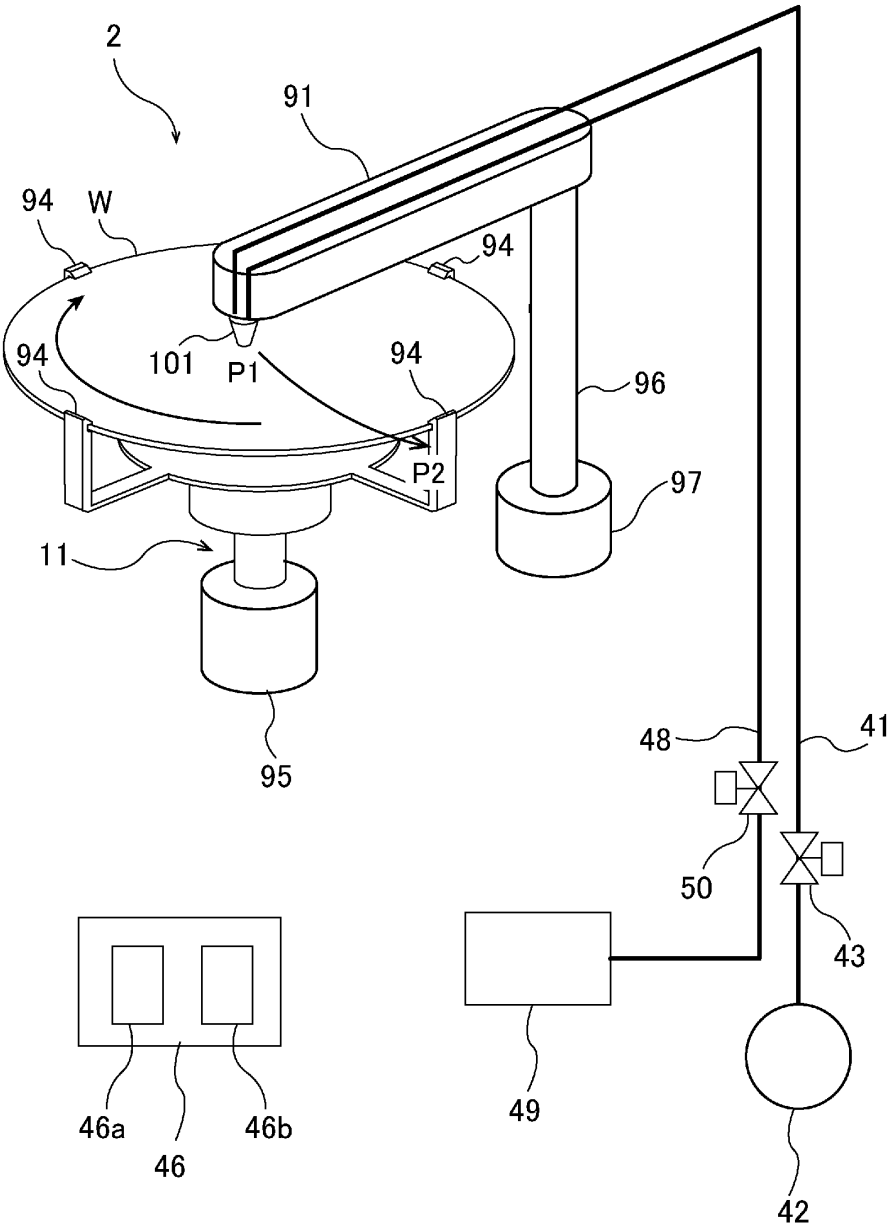

[図23]

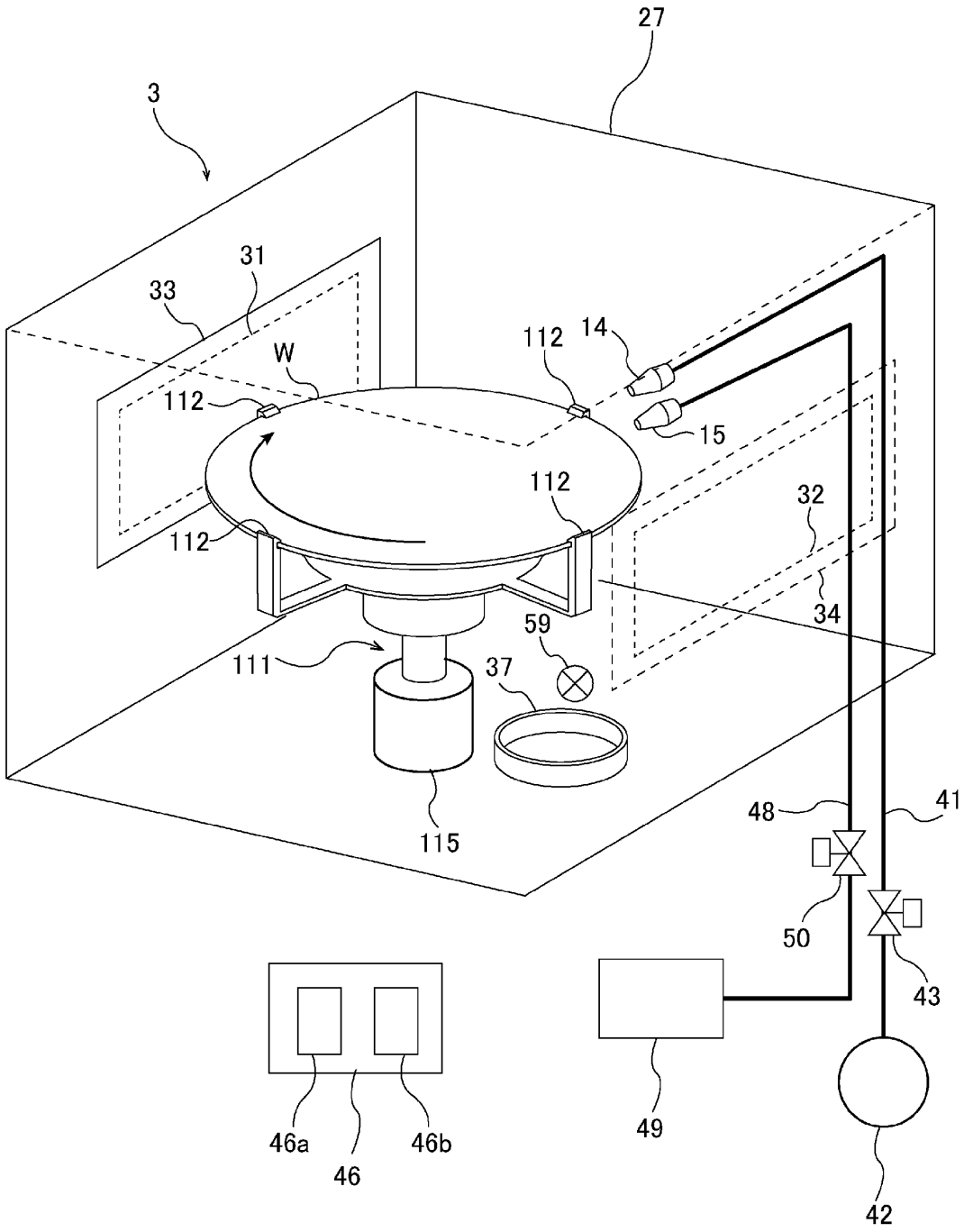
27
3
31
33
W
112
14
112
15
112
112
32
34
59
111
37
115
48
41
50
43
49
46a
46
46b
42

[図24]

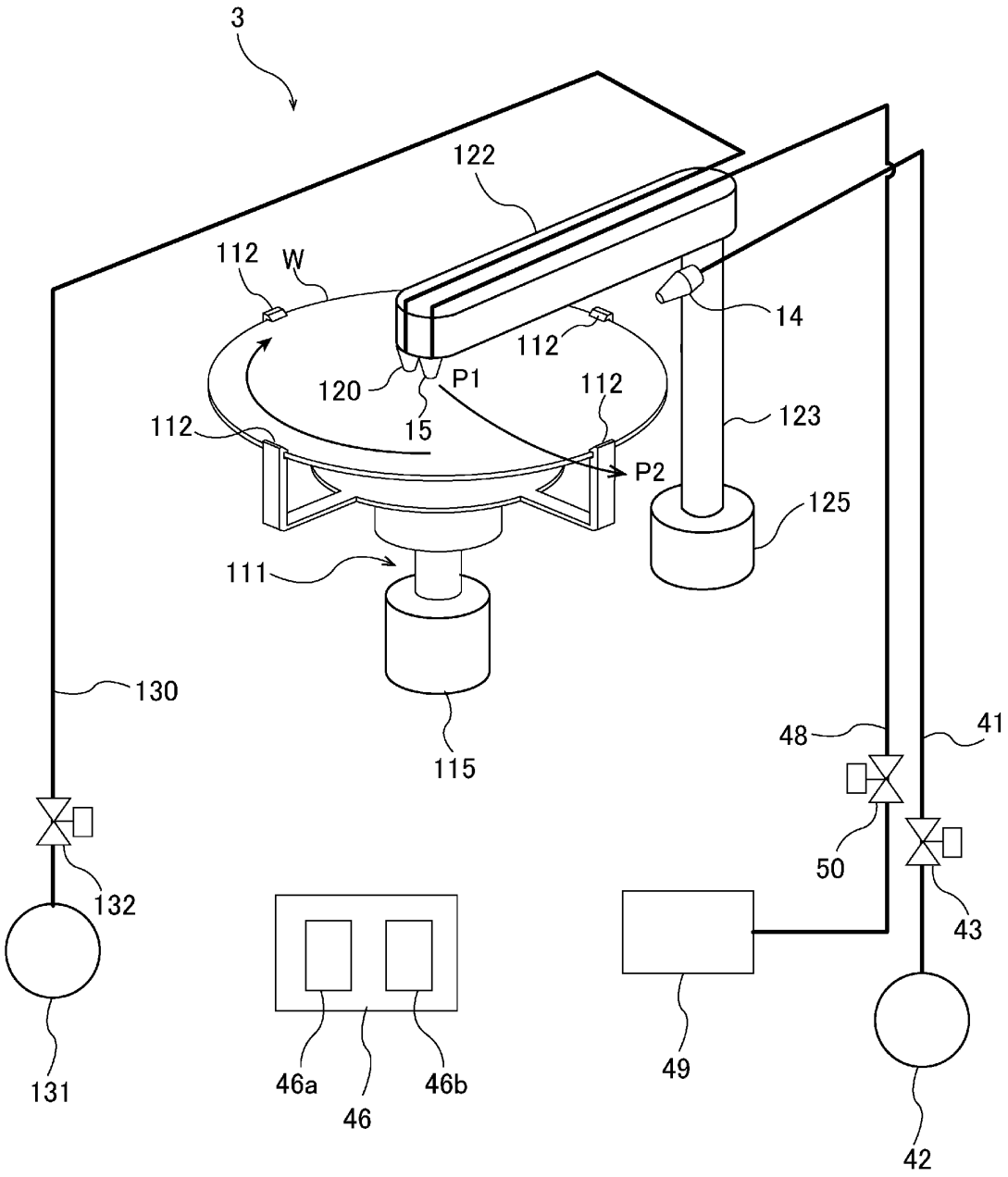
3
122
112
W
14
112
120
P1
112
15
112
123
P2
125
111
130
115
48
41
50
132
43
131
46a
46
46b
49
42

[図25]

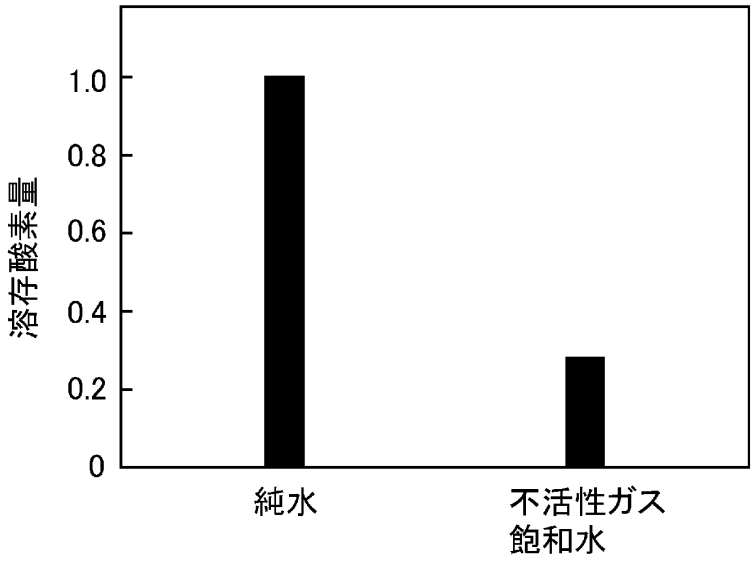
溶存酸素量
1.0
0.8
0.6
0.4
0.2
0
純水
不活性ガス
飽和水

[図26]

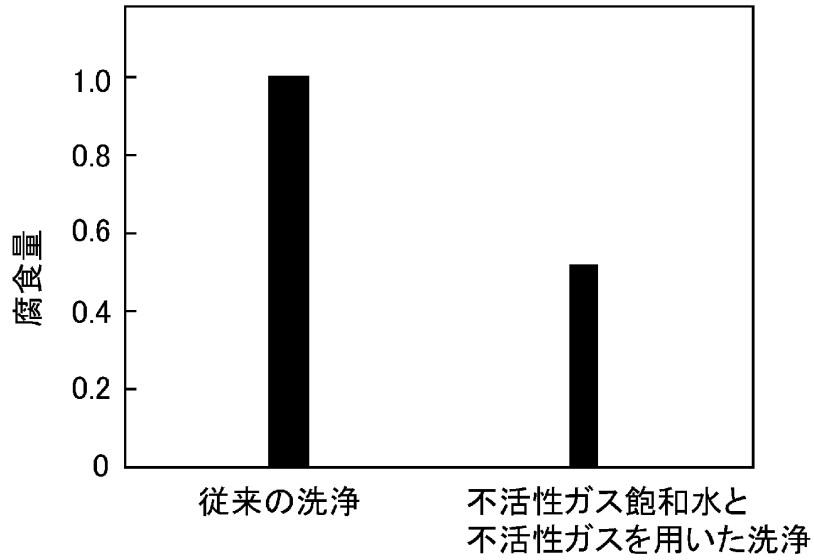
腐食量
1.0
0.8
0.6
0.4
0.2
0
従来の洗浄
不活性ガス飽和水と
不活性ガスを用いた洗浄