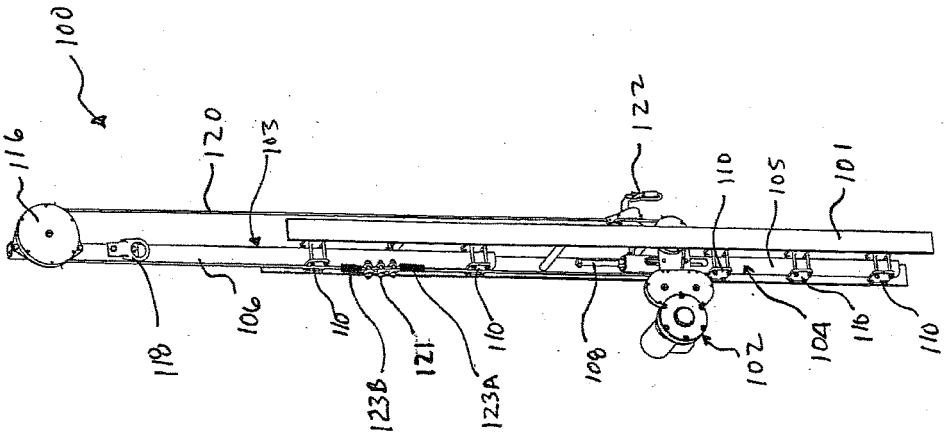
100
116
120
103
122
110
105
101
118
106
110
123B
121
123A
110
108
102
104
110
110

FIG. 1B

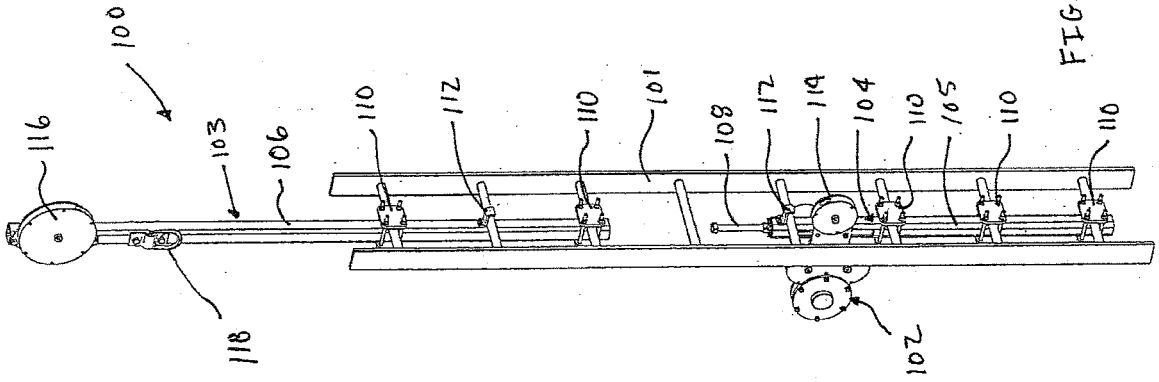
100
116
103
106
110
112
110
101
108
112
114
104
110
105
110
110
118
102

FIG. 1A

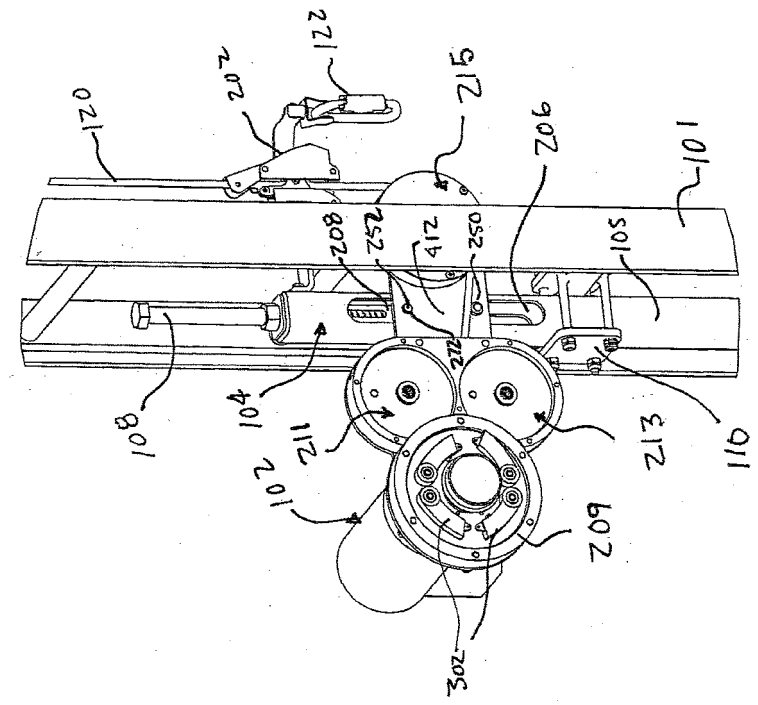
120
202
122
215
206
101
208
252
412
250
105
272
108
104
211
213
110
102
209
302

FIG. 2B

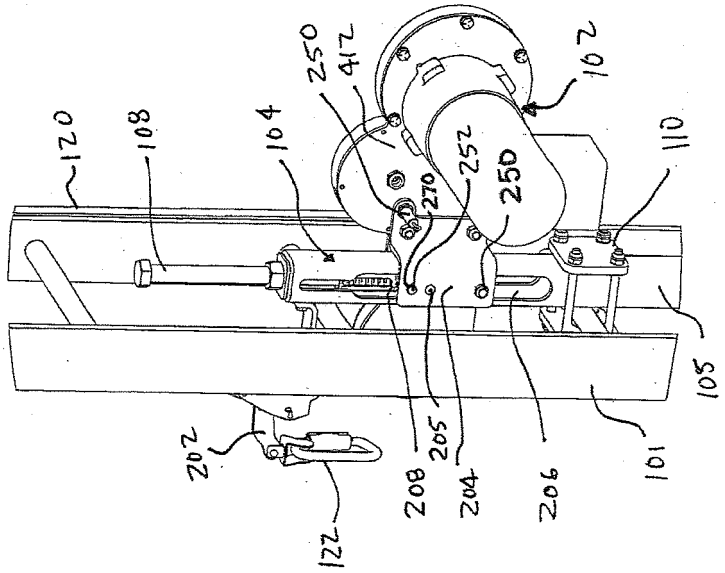
120
108
104
250
412
102
270
252
250
110
105
202
122
208
205
204
206
101

FIG. 2A

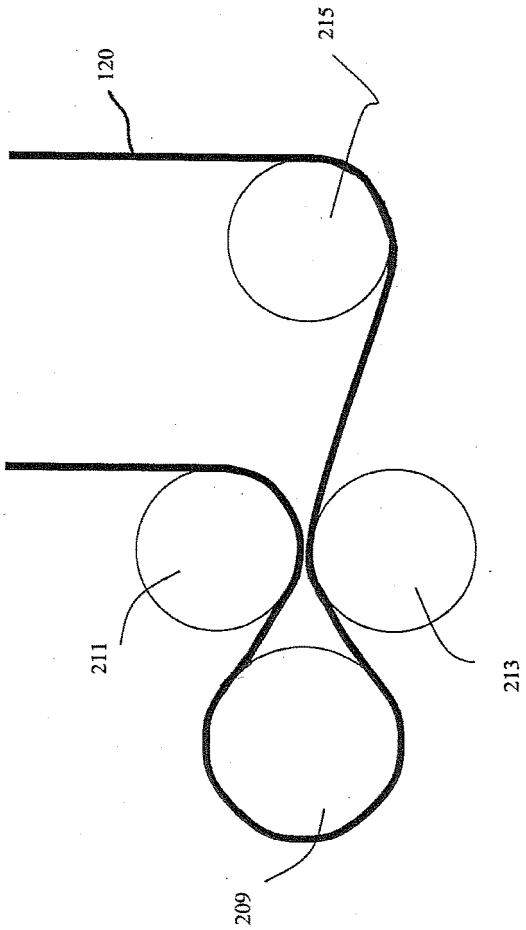

FIG. 2C

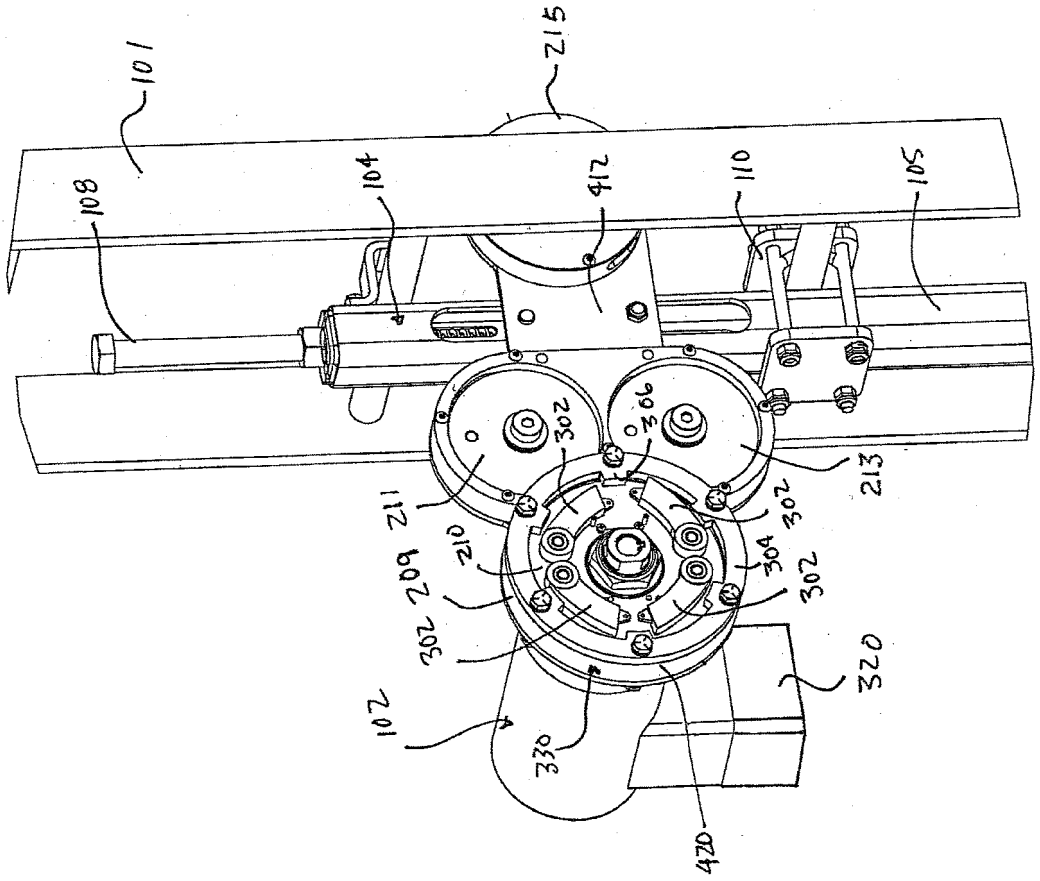
101
215
108
104
412
110
105
302
306
213
211
210
209
304
320
107
330
420

FIG. 3

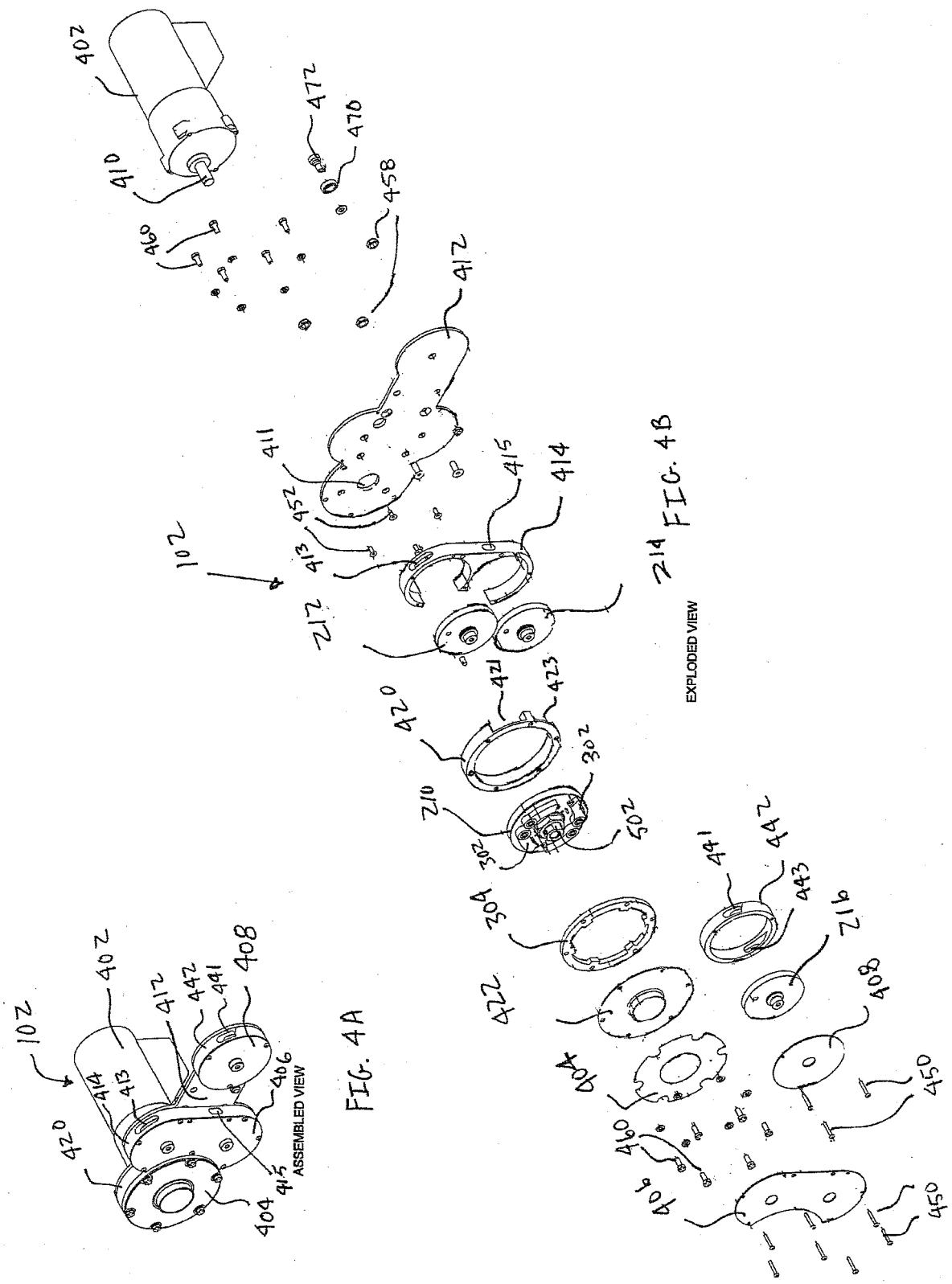
102
402
410
472
470
458
460
412
411
452
413
415
414
212
214
420
421
423
302
210
502
304
441
442
443
216
422
404
408
450
406
ASSEMBLED VIEW
EXPLODED VIEW

FIG. 4A

FIG. 4B

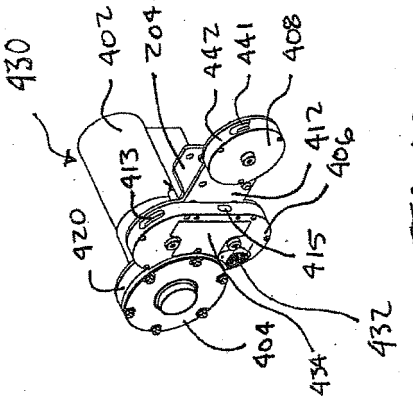
430
402
204
442
441
408
413
412
406
420
415
404
434
432

FIG. 4C

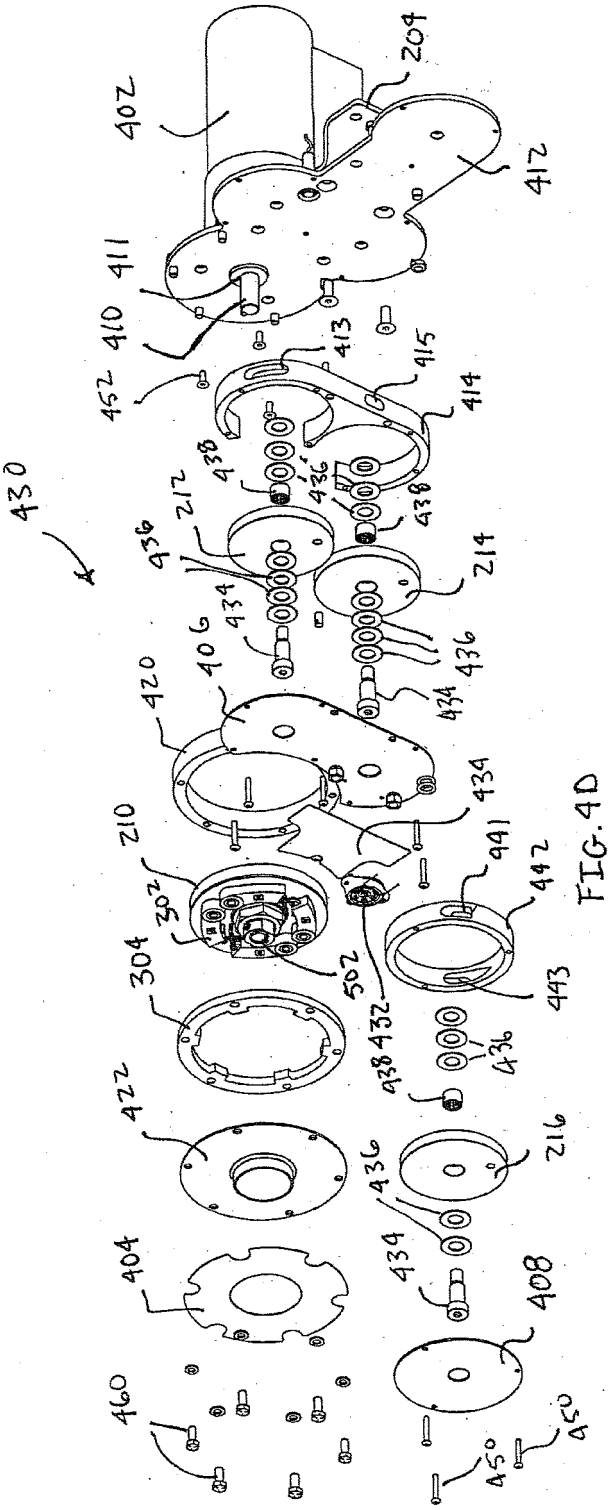
430
402
204
412
411
410
413
415
452
414
438
436
212
214
434
406
420
210
302
304
502
432
441
442
443
422
216
404
408
460
450

FIG. 4D

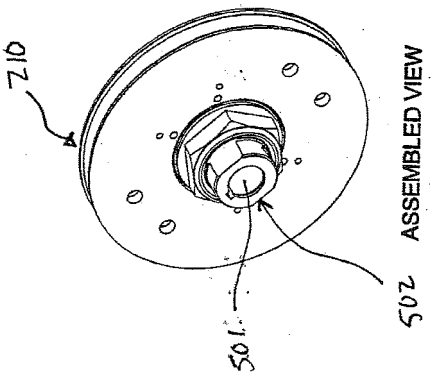
710
501
502
ASSEMBLED VIEW

FIG. 5A

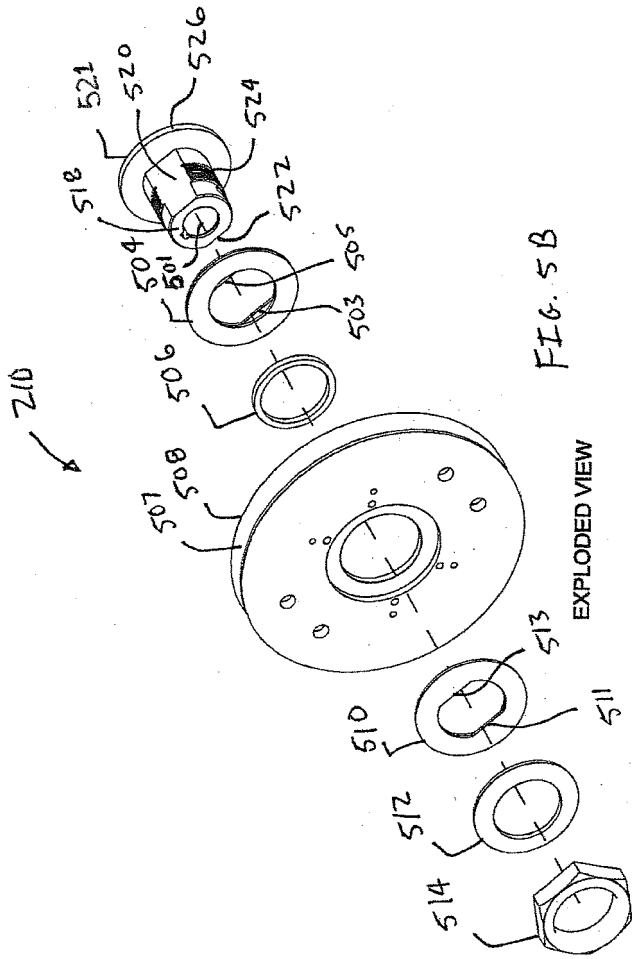
710
501
502
503
504
505
506
507
508
510
511
512
513
514
518
520
521
522
524
526
EXPLODED VIEW

FIG. 5B

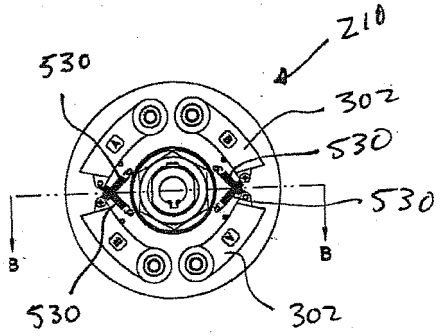

FIG. 5C

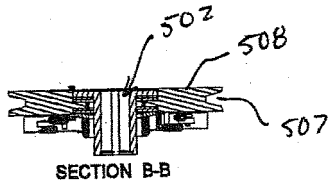

FIG. 5D

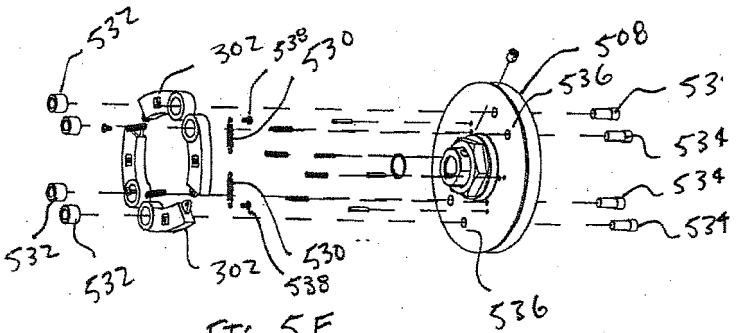

FIG. 5E

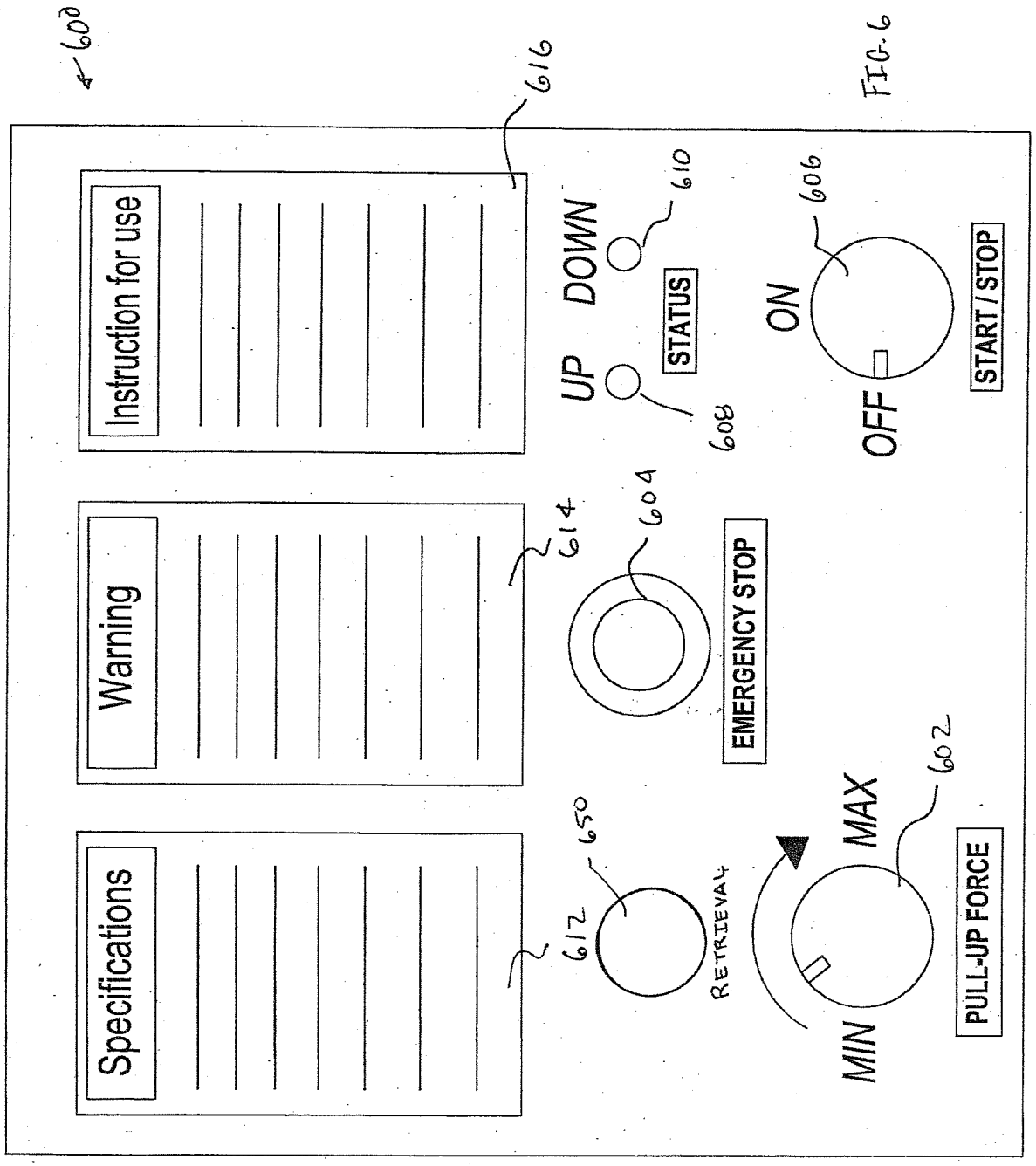
600
616
Instruction for use
Warning
614
Specifications
UP
DOWN
610
STATUS
608
604
EMERGENCY STOP
650
617
RETRIEVAL
MAX
MIN
602
PULL-UP FORCE
ON
606
OFF
START / STOP

FIG. 6

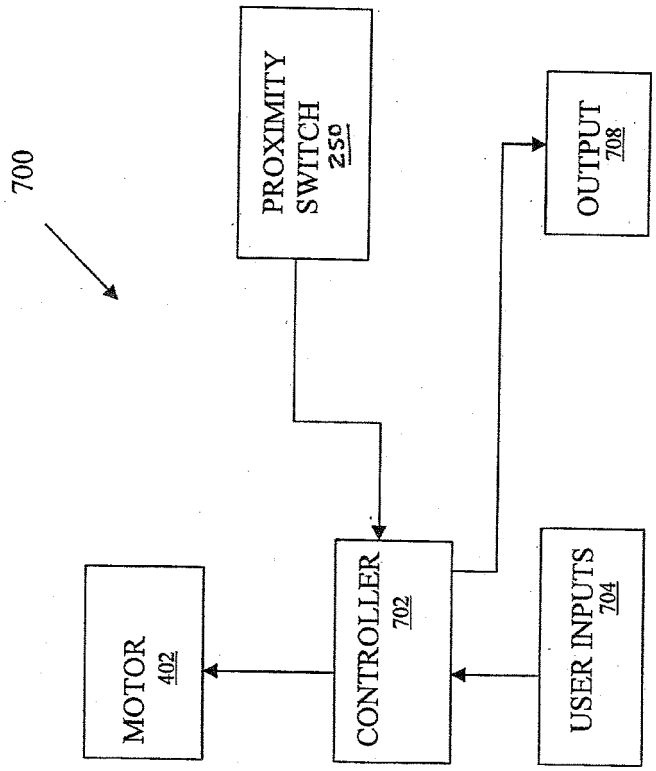
700
PROXIMITY SWITCH 250
OUTPUT 708
MOTOR 402
CONTROLLER 702
USER INPUTS 704

FIG. 7

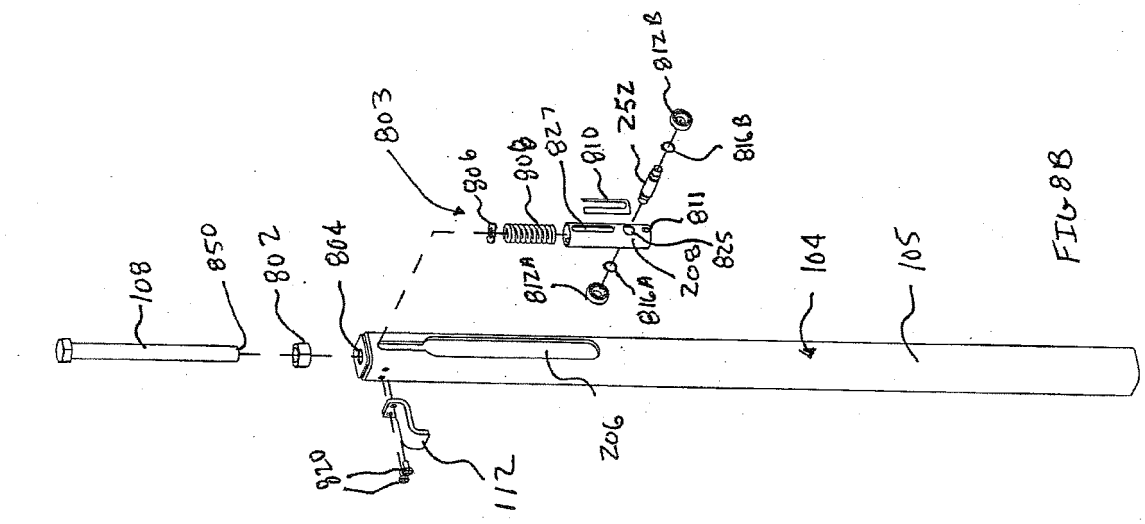

EXPLODED VIEW

FIG. 8B

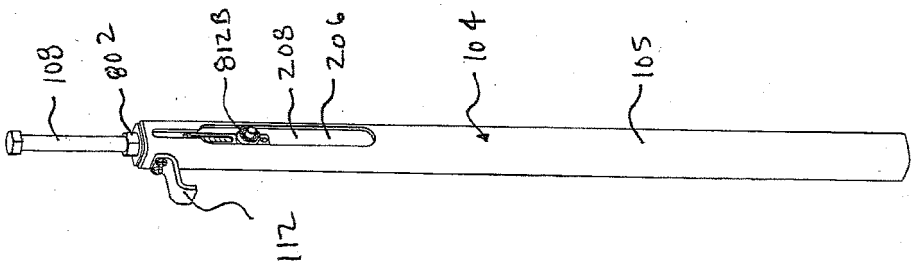

ASSEMBLED VIEW

FIG. 8A

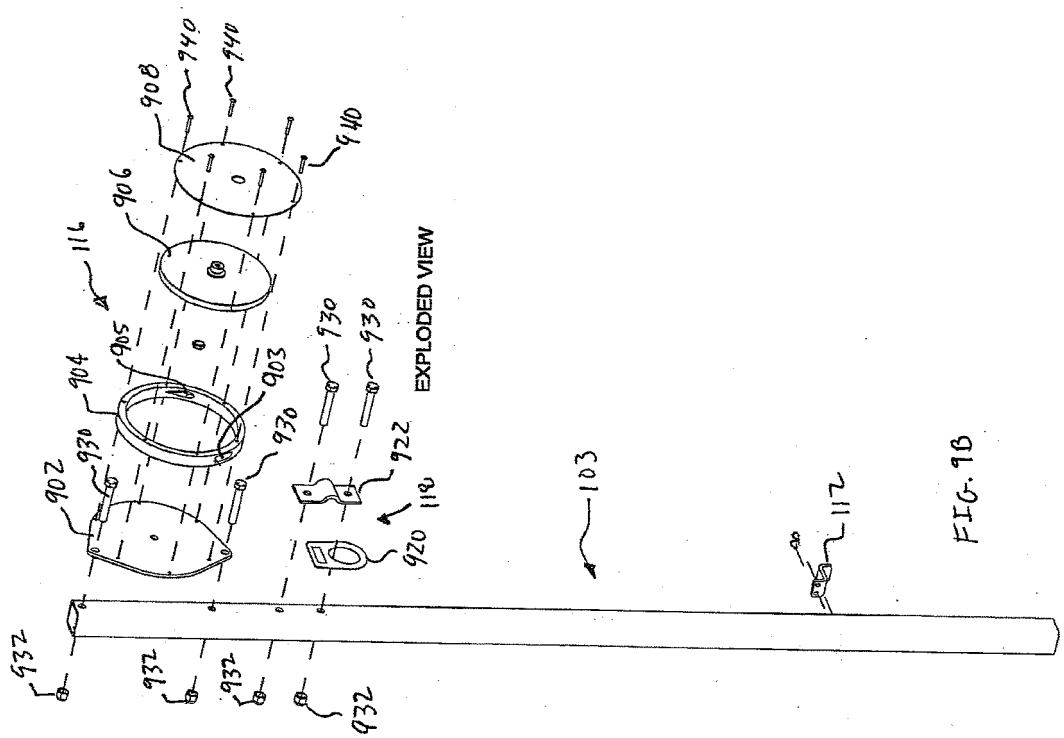
EXPLODED VIEW
116
902
904
905
903
906
908
940
930
922
920
118
103
112
932

FIG. 9B

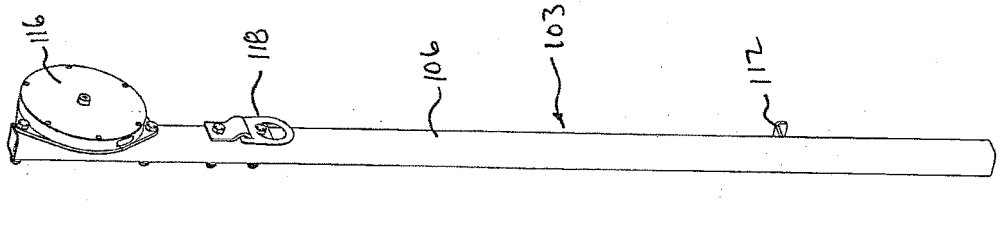
ASSEMBLED VIEW
116
118
106
103
112

FIG. 9A

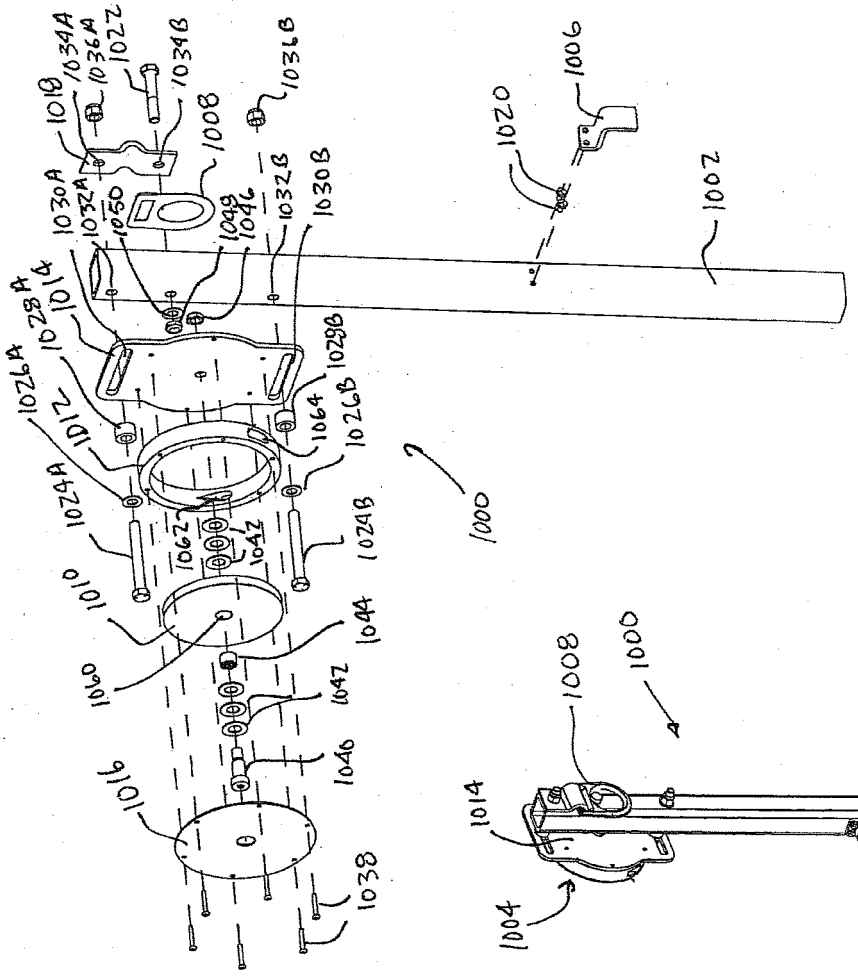

FIG.10C

FIG.10B

FIG.10A