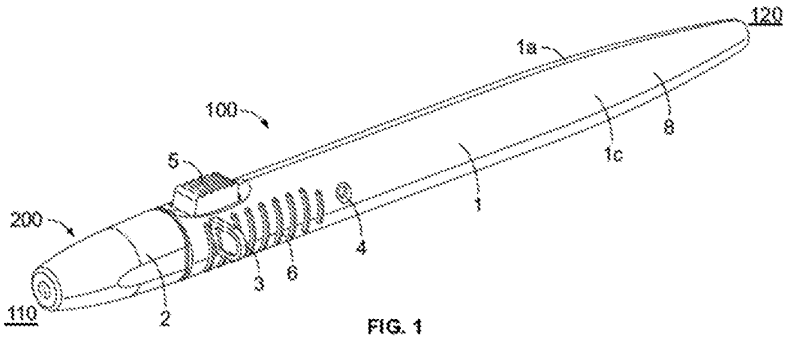

FIG. 1

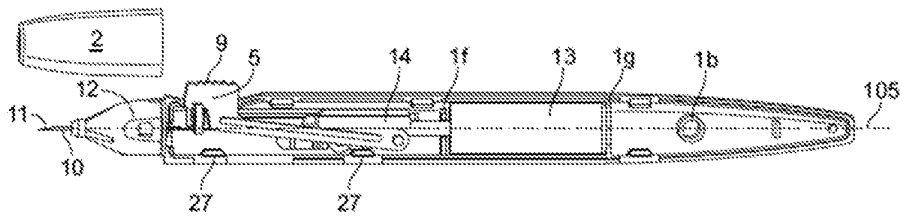

FIG. 2

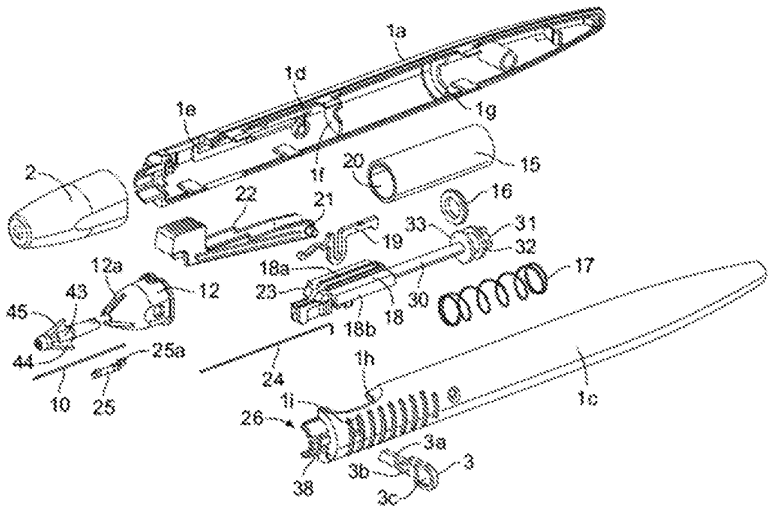
1a
1d
1e
1g
1f
2
20
15
22
21
16
19
33
31
32
12a
18a
17
43
12
23
30
45
18
18b
44
25a
24
1h
10
25
1i
1c
26
3a
3b
3
38
3c

FIG. 3

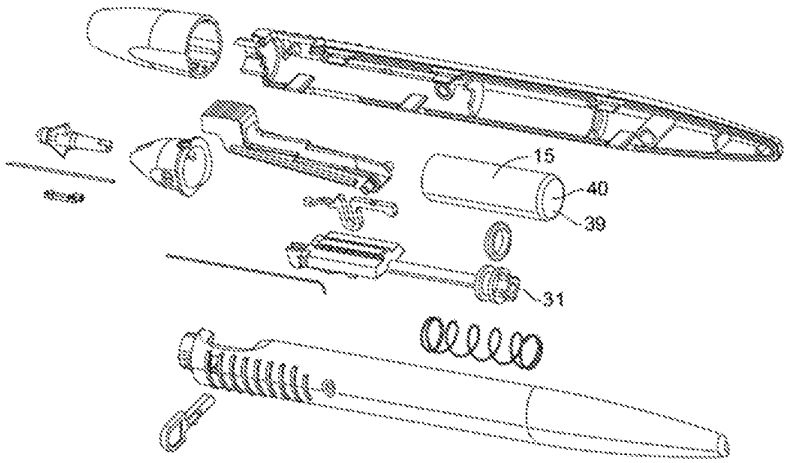

FIG. 4

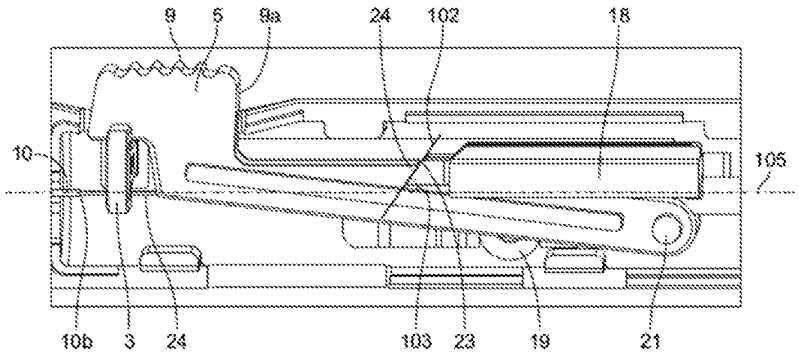

FIG. 5

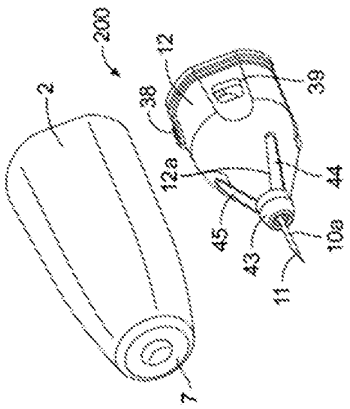

FIG. 6

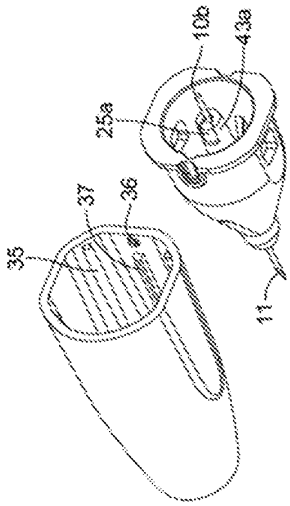

FIG. 7

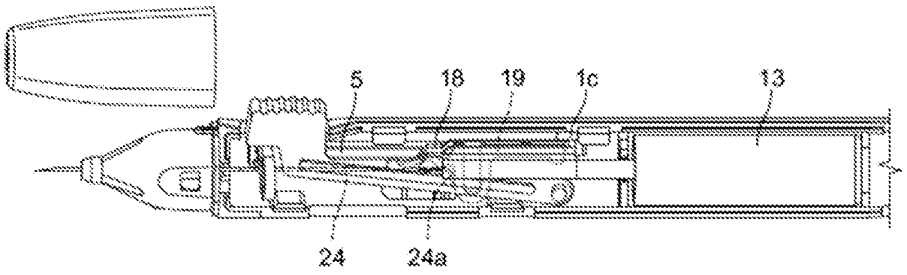

FIG. 8