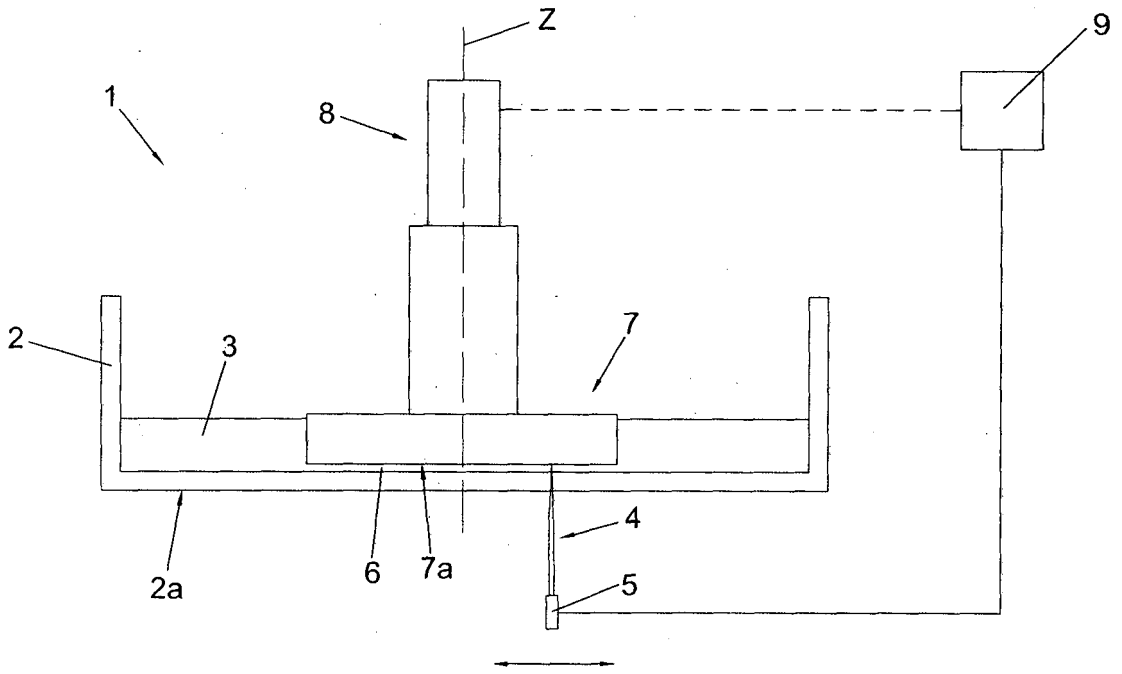

Fig.1

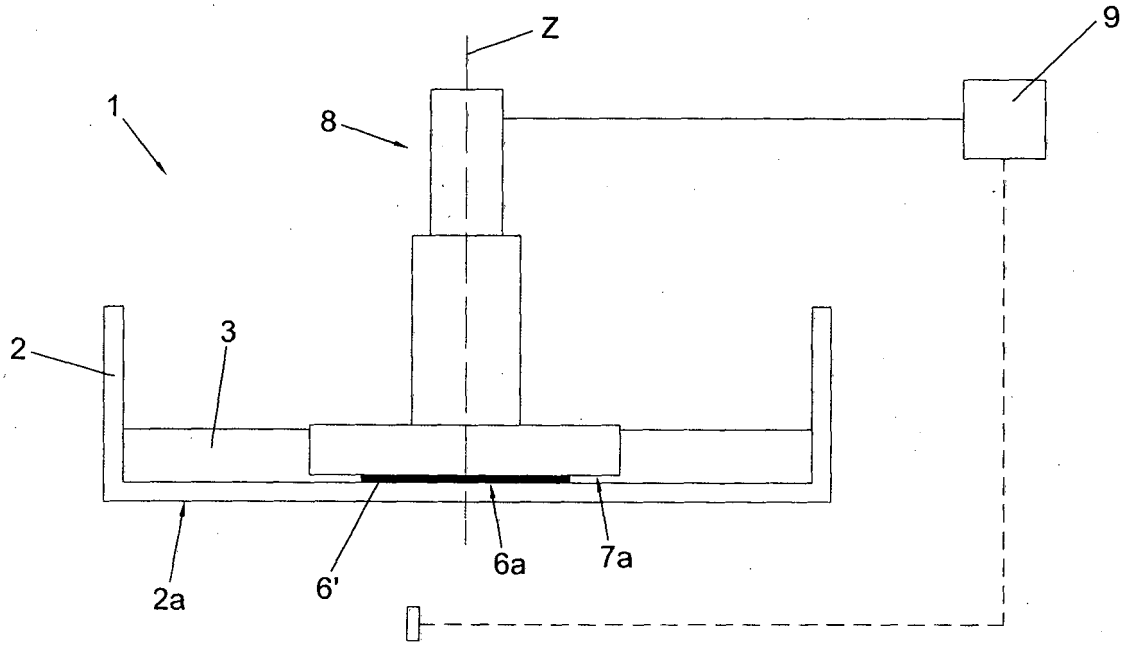

Fig.2

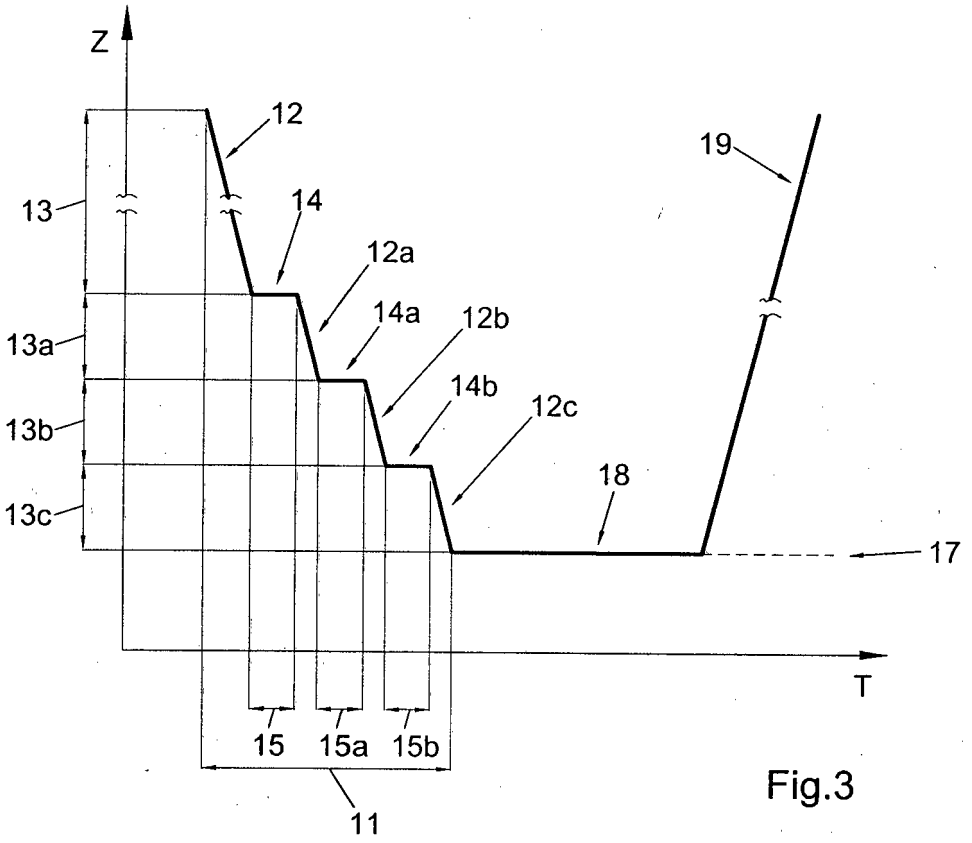
Z
12
19
13
14
12a
14a
12b
13a
14b
12c
13b
18
13c
17
T
15
15a
15b
11

Fig.3

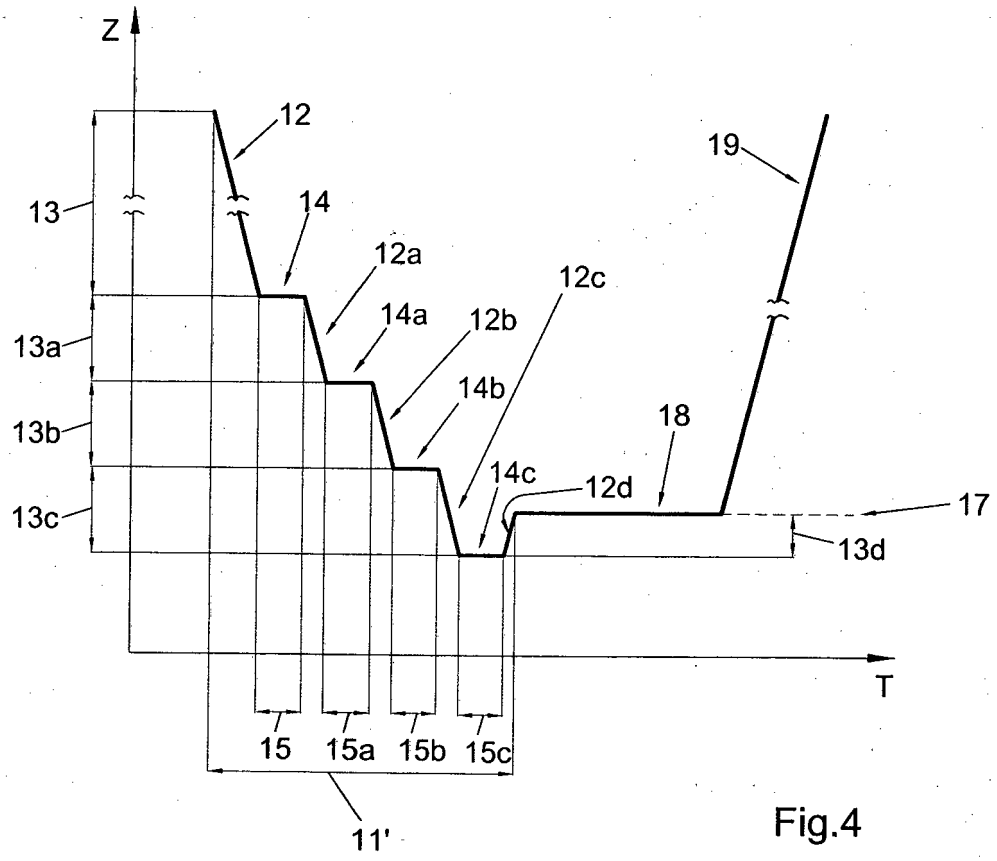
Z
12
19
13
14
12a
12c
14a
12b
13a
14b
18
13b
14c
12d
17
13c
13d
T
15
15a
15b
15c
11'

Fig.4