FIG. 1A

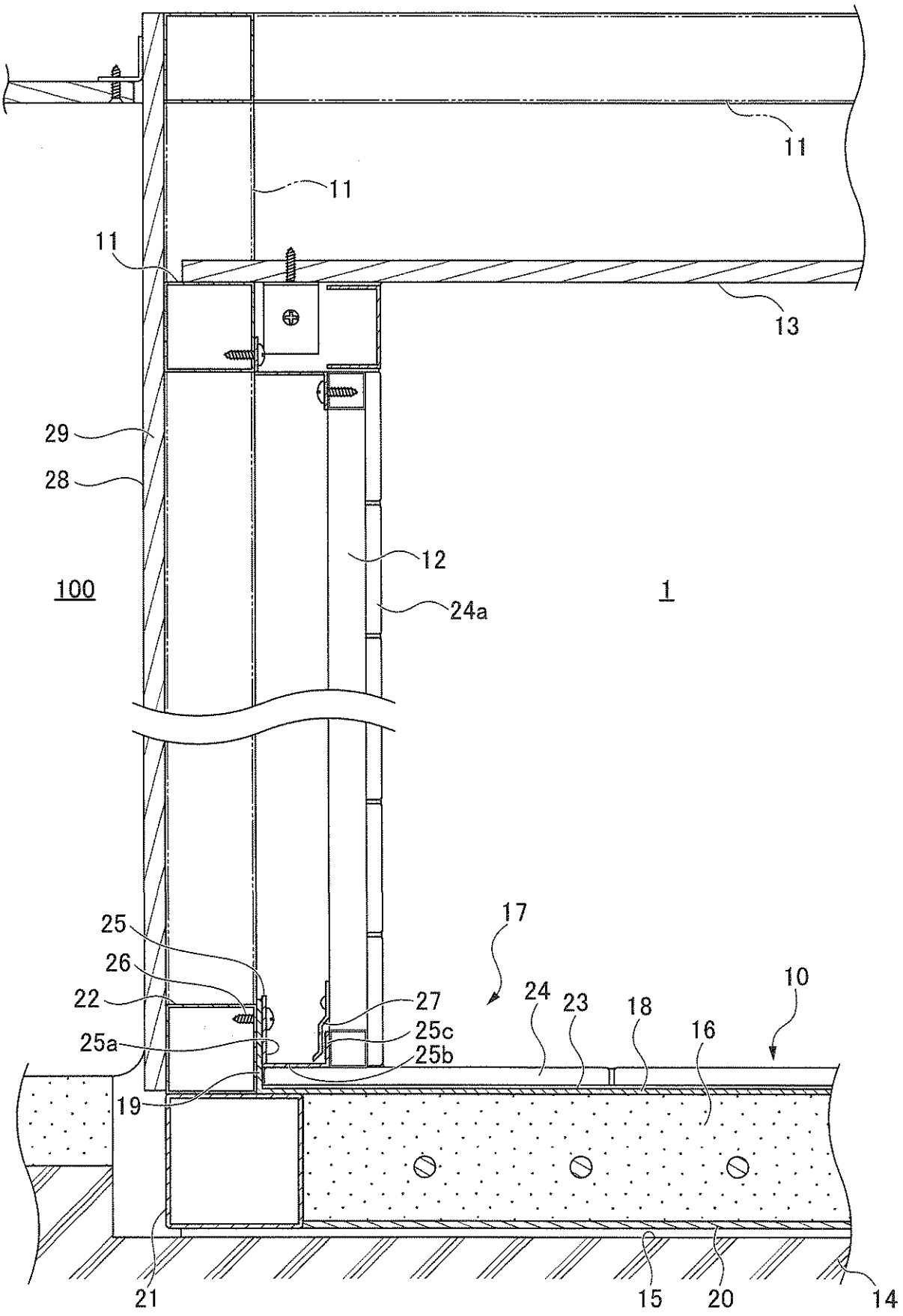
11
11
11
13
29
28
12
100
1
24a
17
25
26
22
27
24
23
18
10
16
25a
25c
25b
19
21
15
20
14

FIG. 1B

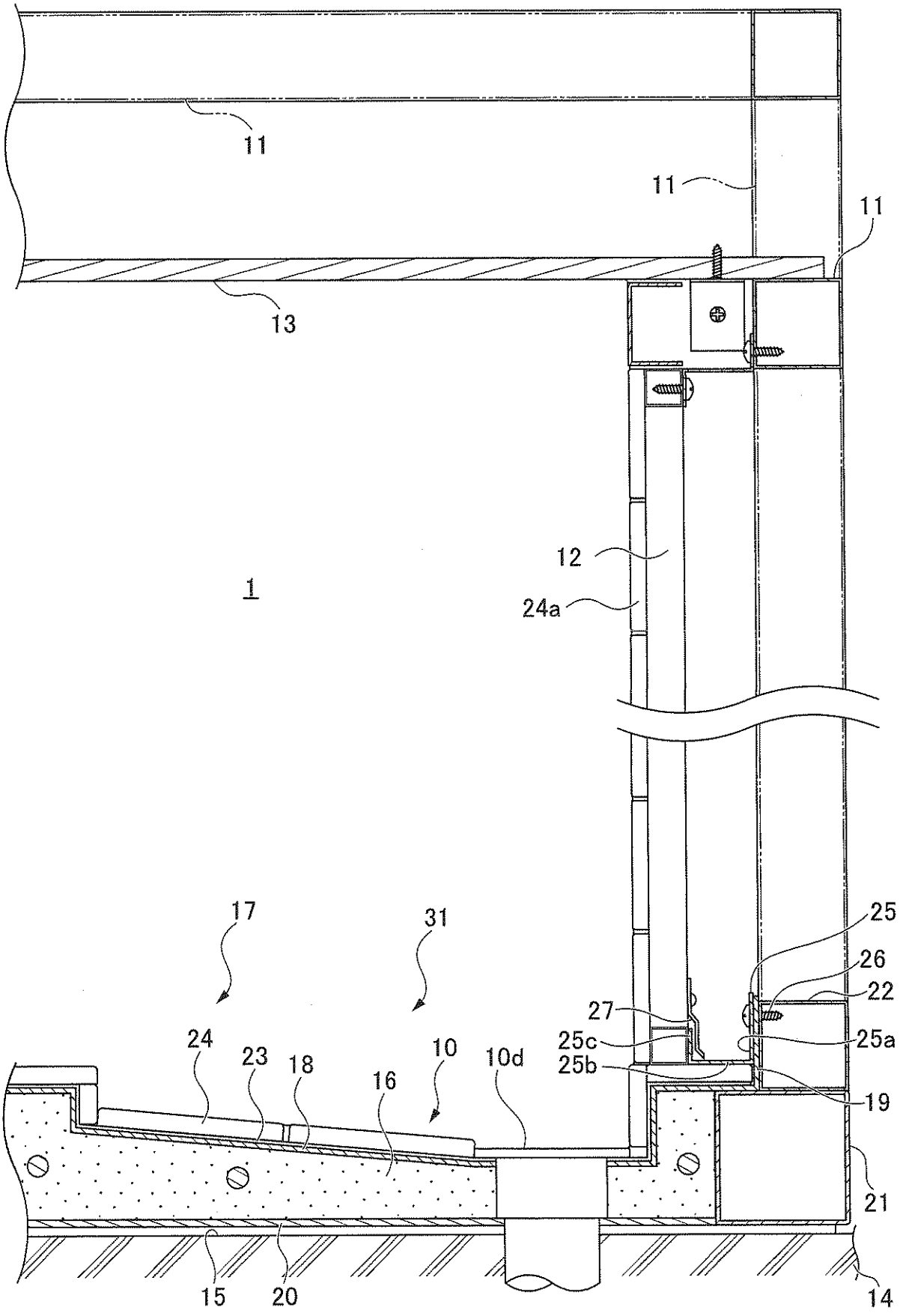
11
11
11
13
12
1
24a
17
31
25
26
22
27
25c
25a
25b
19
24
23
18
16
10
10d
21
15
20
14

FIG. 2

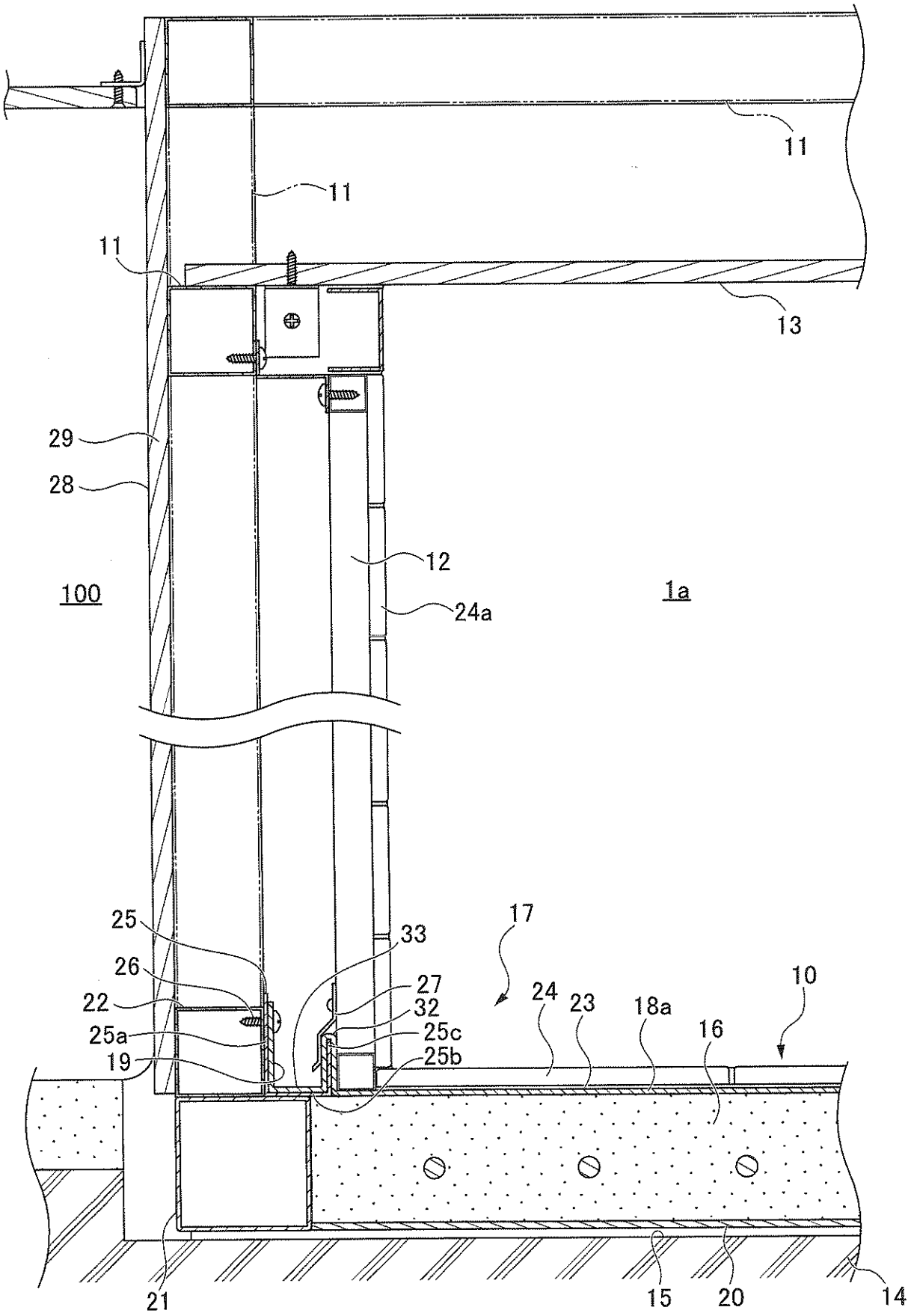
11
11
11
13
29
28
12
100
1a
24a
25
33
17
26
27
10
22
24
23
18a
32
16
25a
25c
19
25b
21
15
20
14