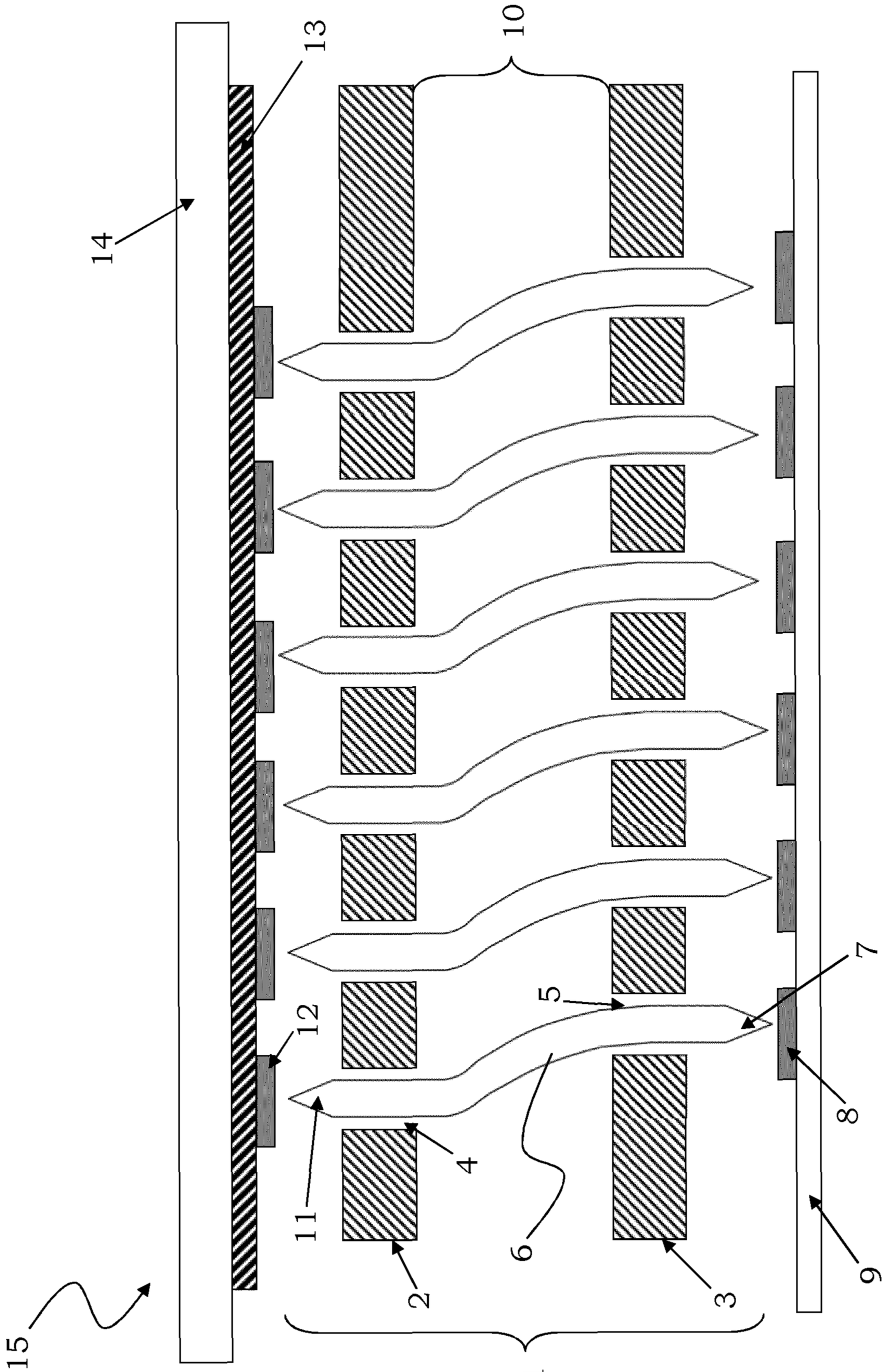

FIG. 1
PRIOR ART

FIG. 2A

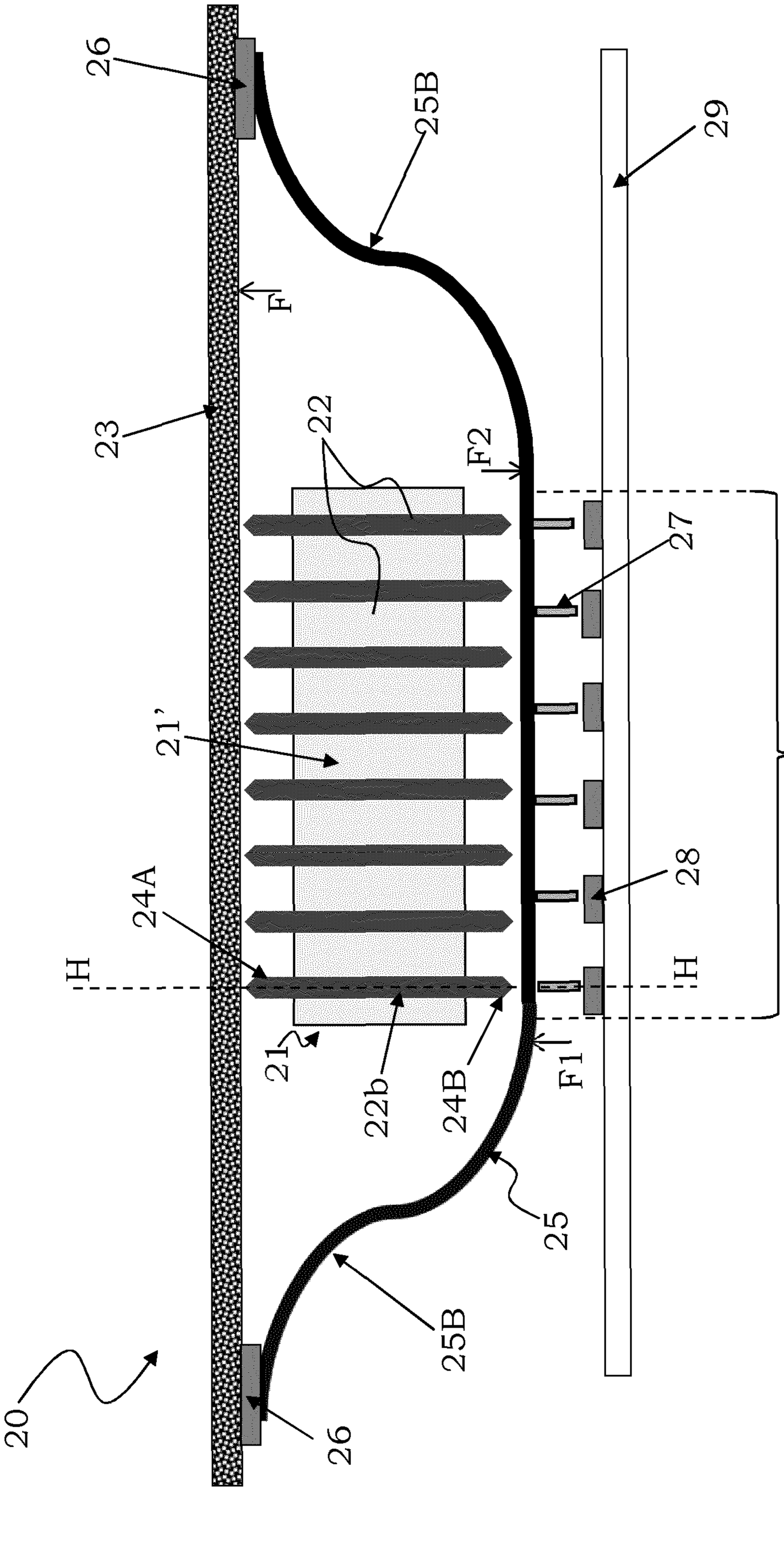

FIG. 2B

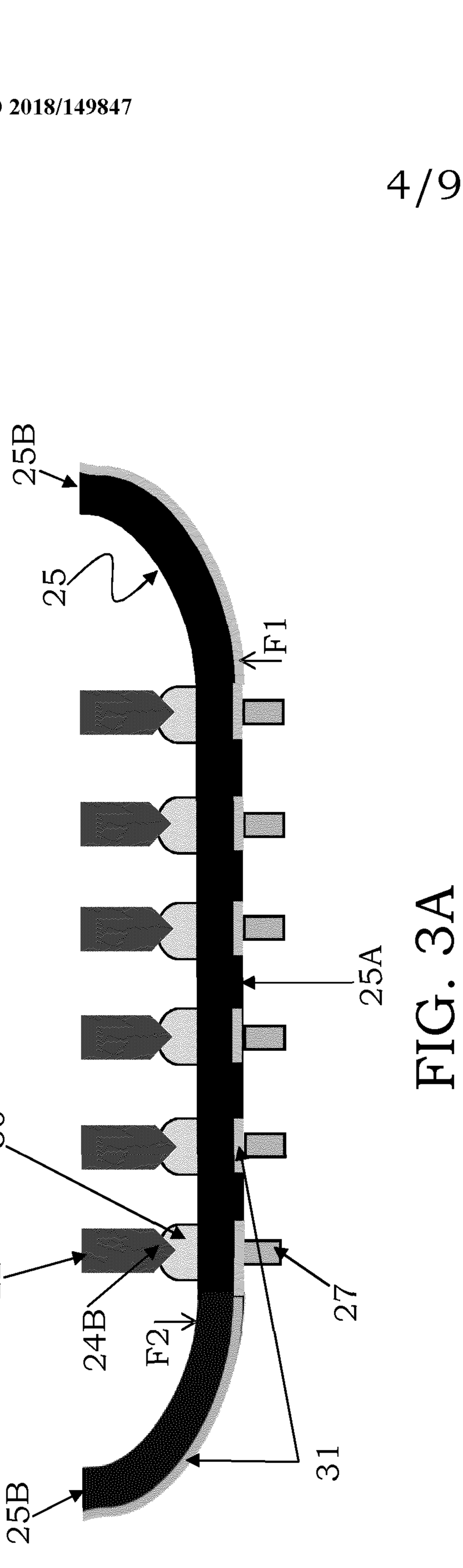

FIG. 3A

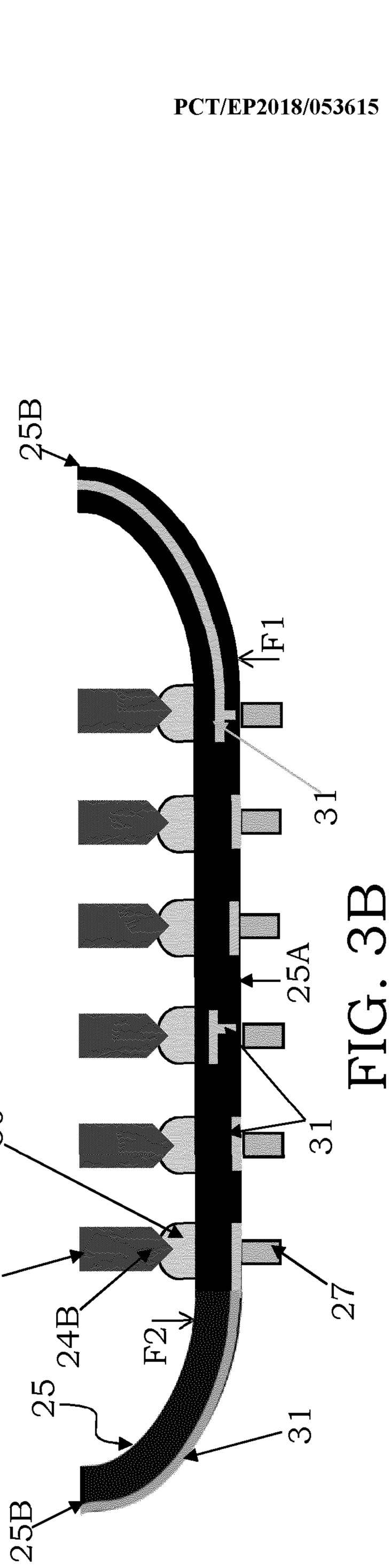

FIG. 3B

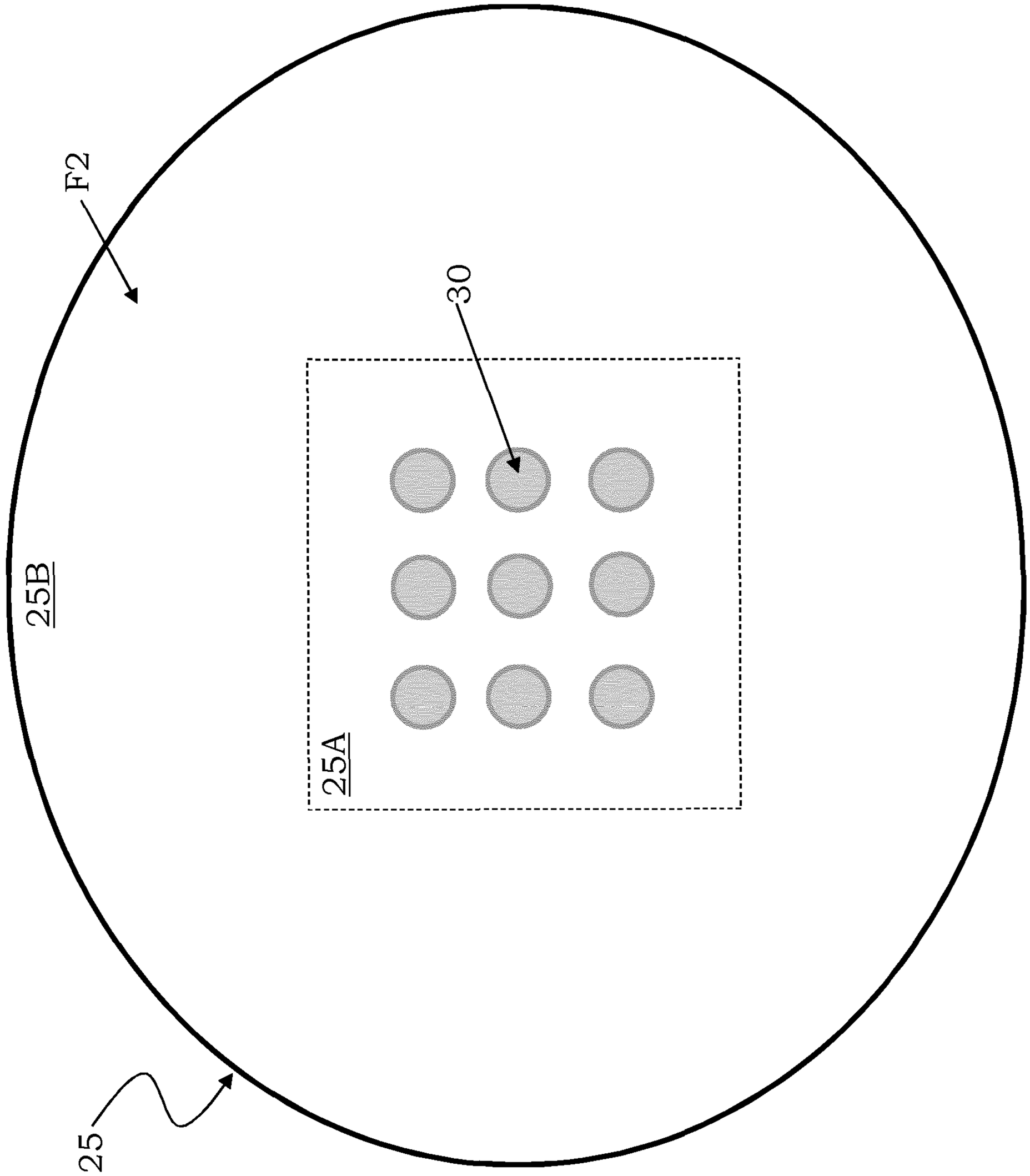

FIG. 4

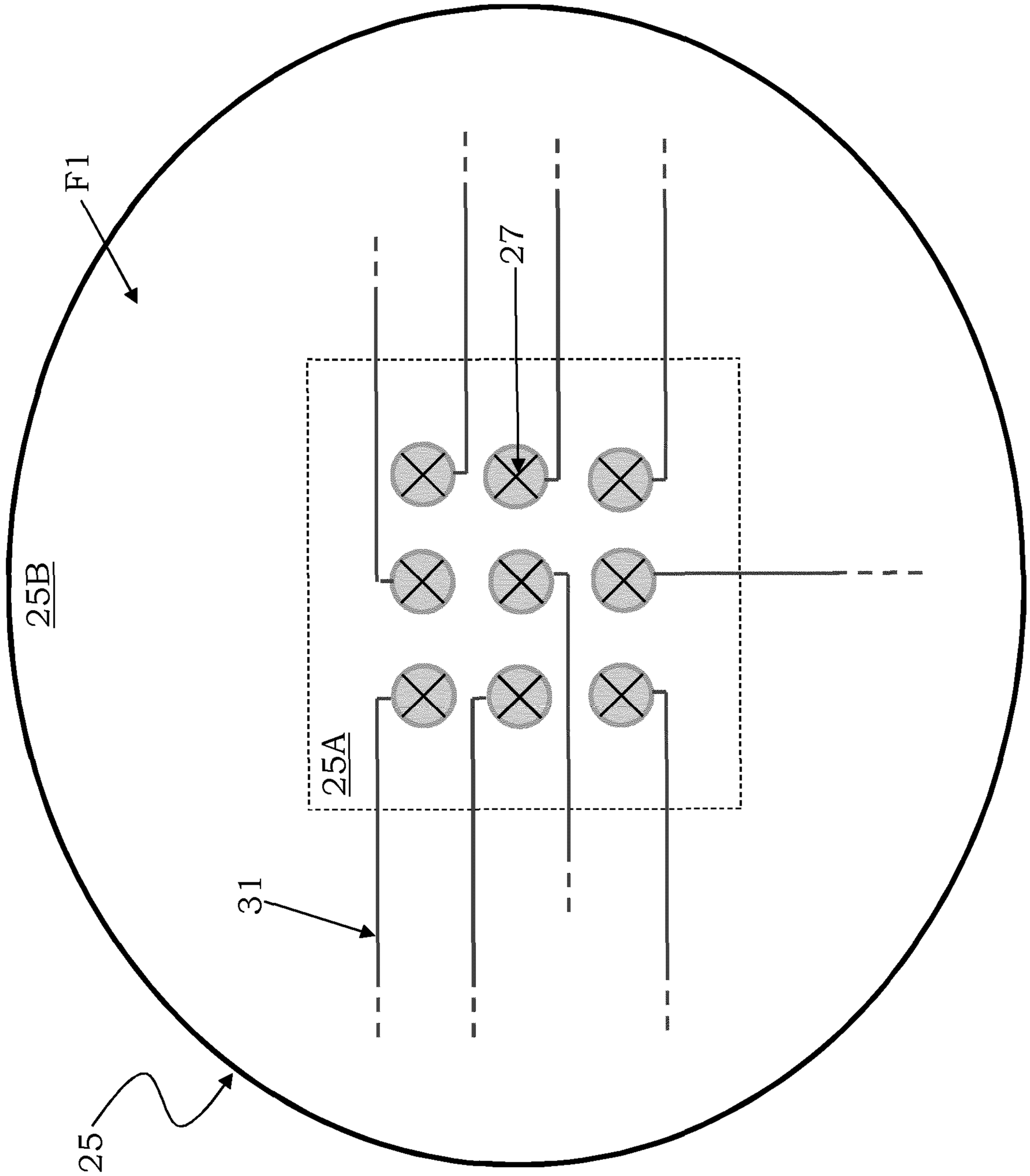

FIG. 5

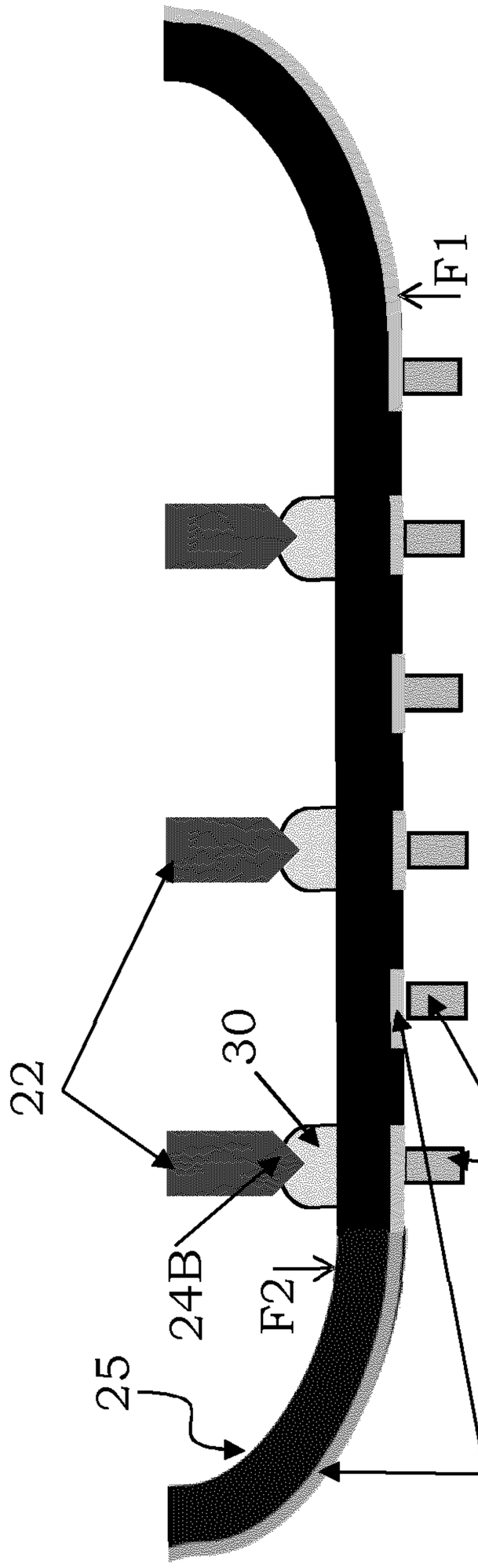

FIG. 6A

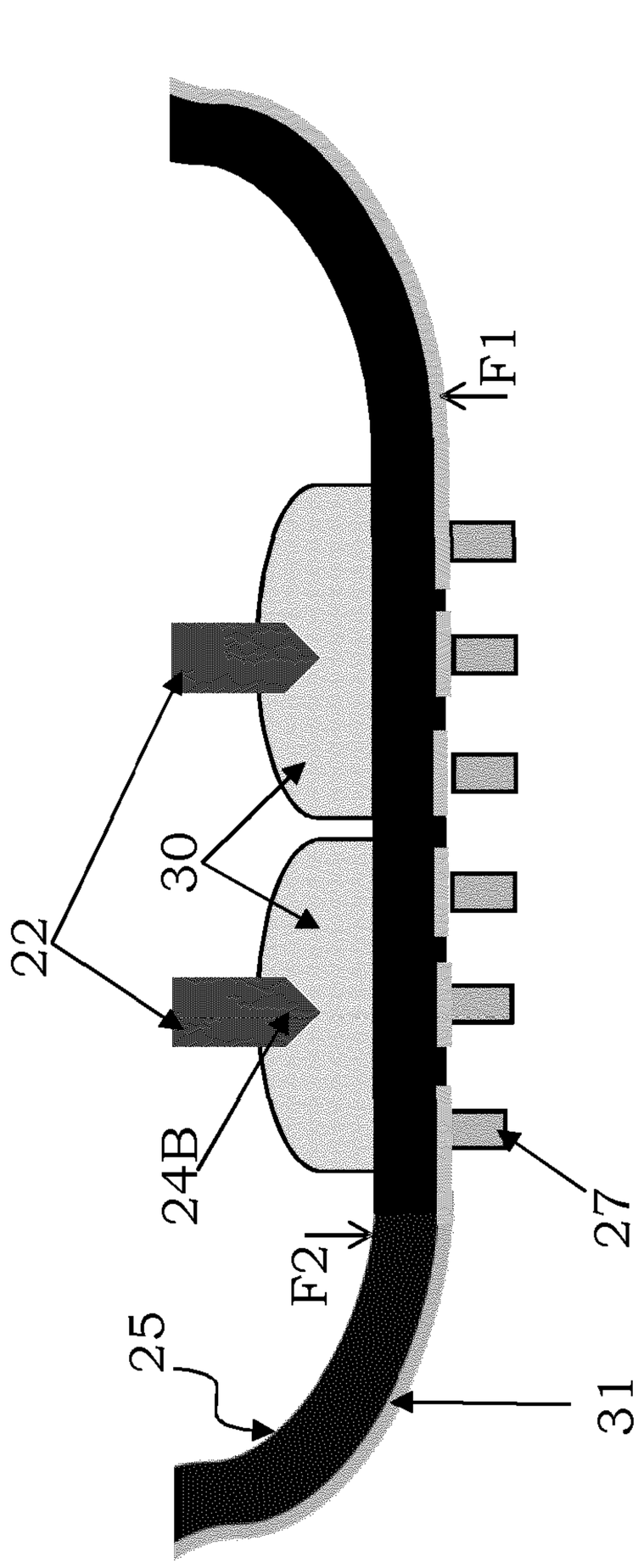

FIG. 6B

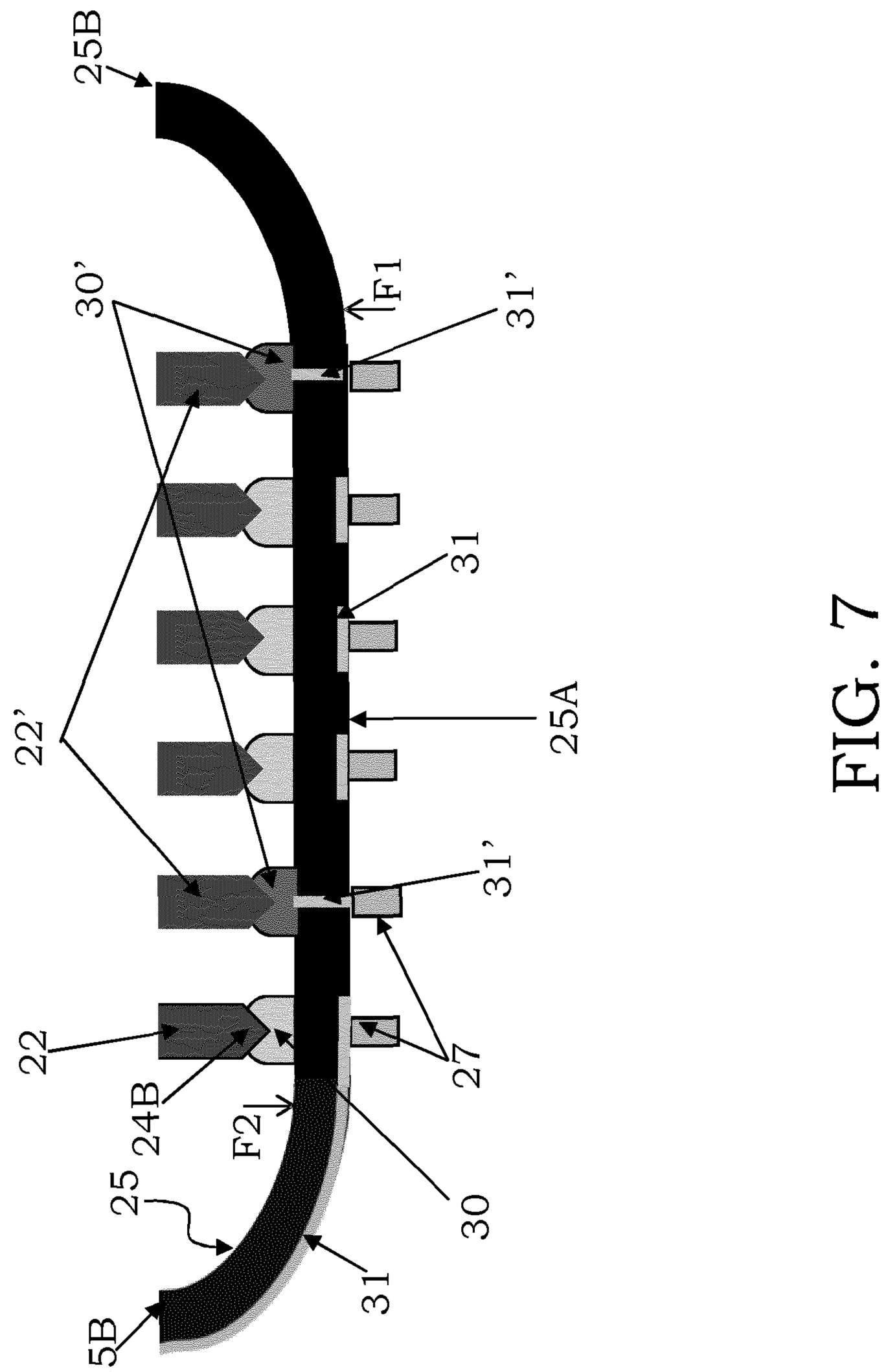

FIG. 7

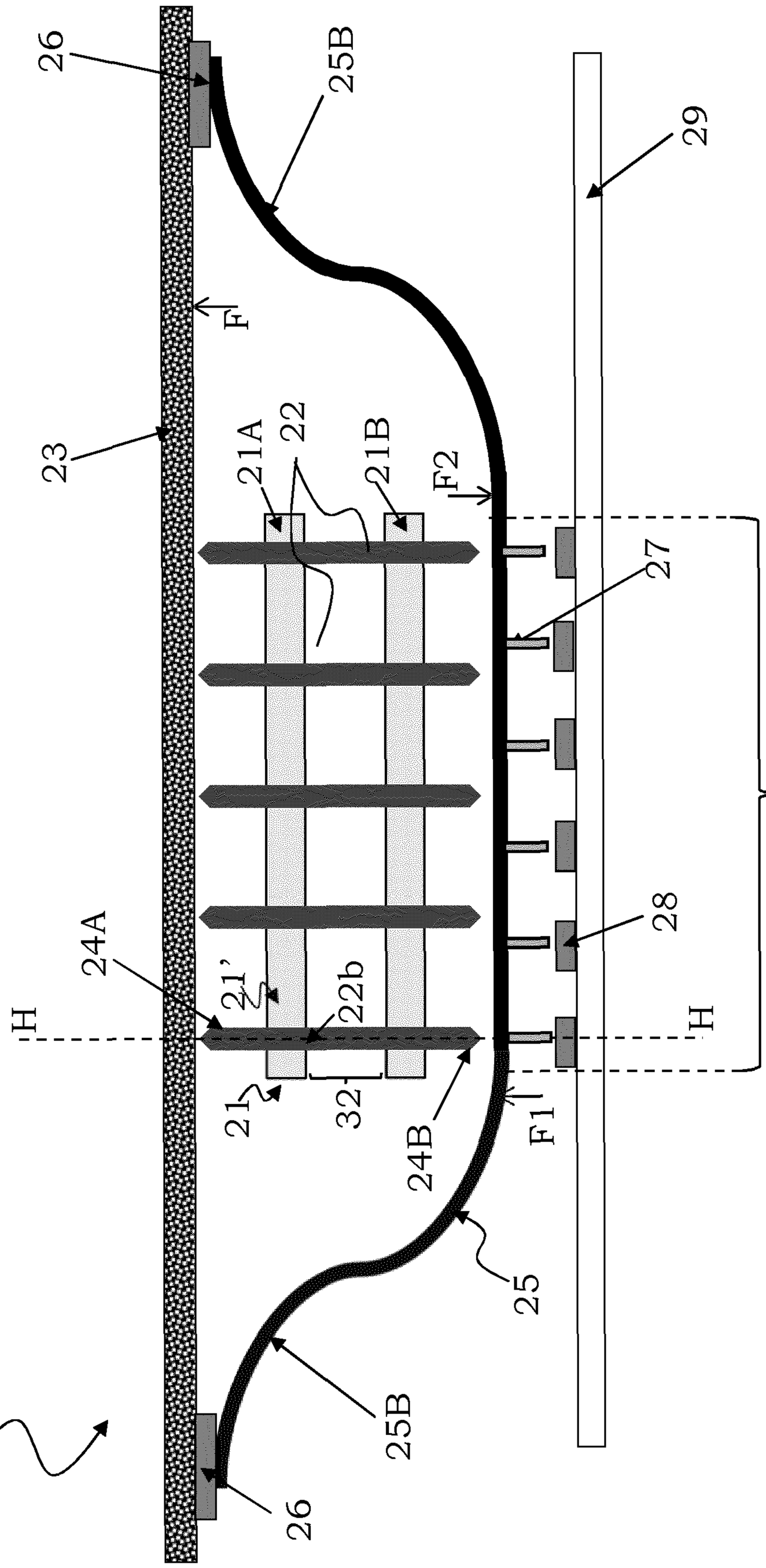
26
25B
29
F
23
21A
22
21B
F2
27
28
24A
21'
22b
H
H
21
32
24B
F1
25A
25
25B
26
20

FIG. 8