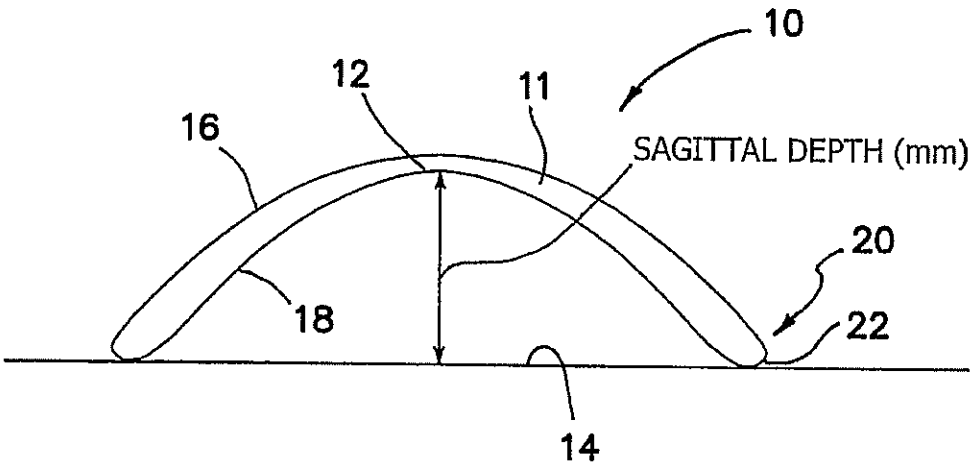
10
12
11
16
SAGITTAL DEPTH (mm)
20
18
22
14

FIG. 1

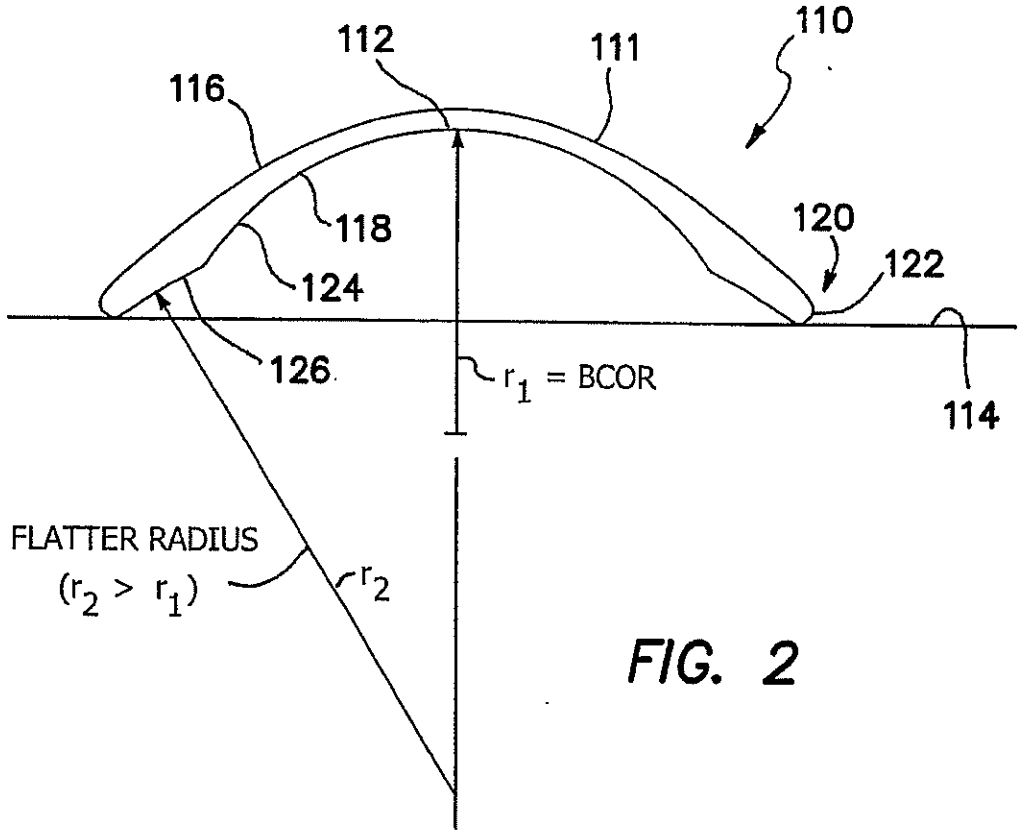
110
112
111
116
118
120
122
124
126
r_1 = BCOR
114
FLATTER RADIUS
($r_2 > r_1$)
r_2

FIG. 2

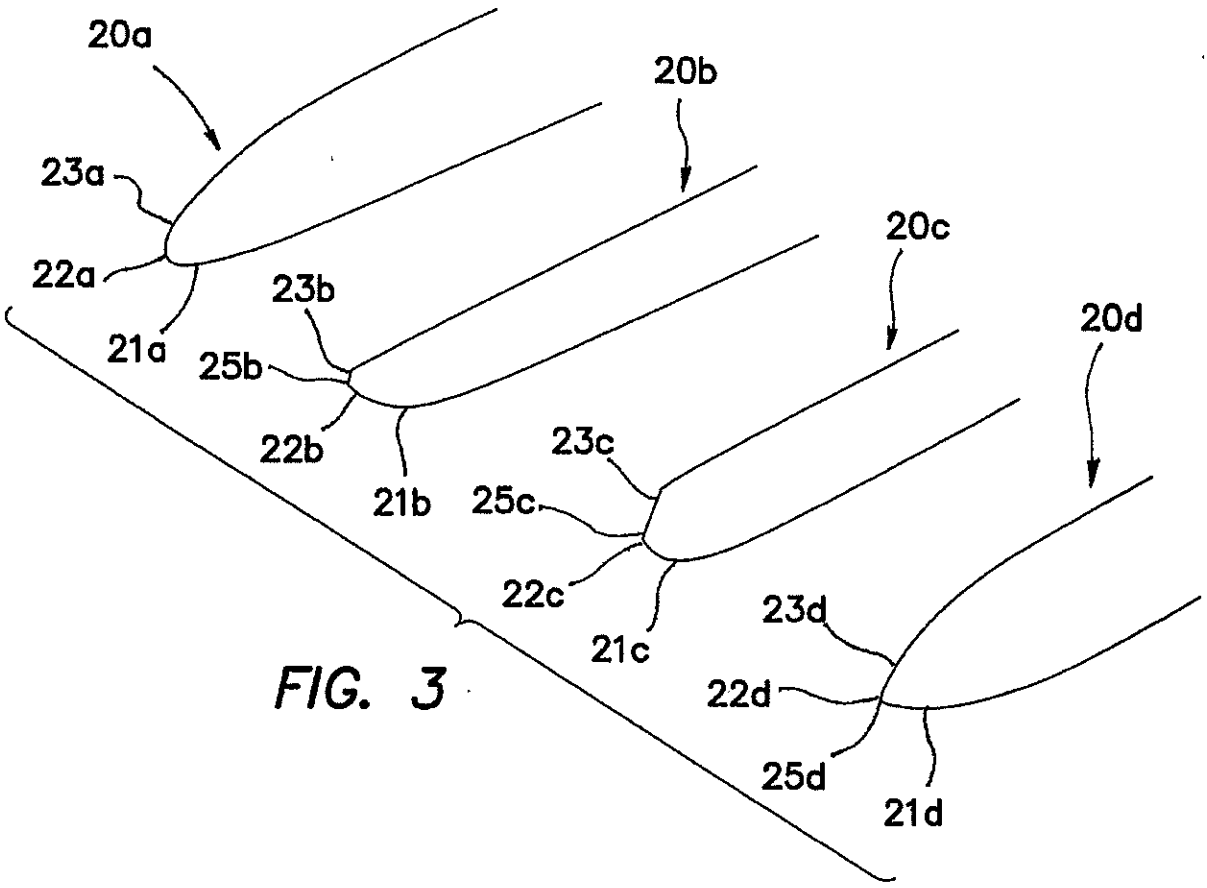
20a
20b
20c
20d
23a
22a
21a
23b
25b
22b
21b
23c
25c
22c
21c
23d
22d
25d
21d

FIG. 3

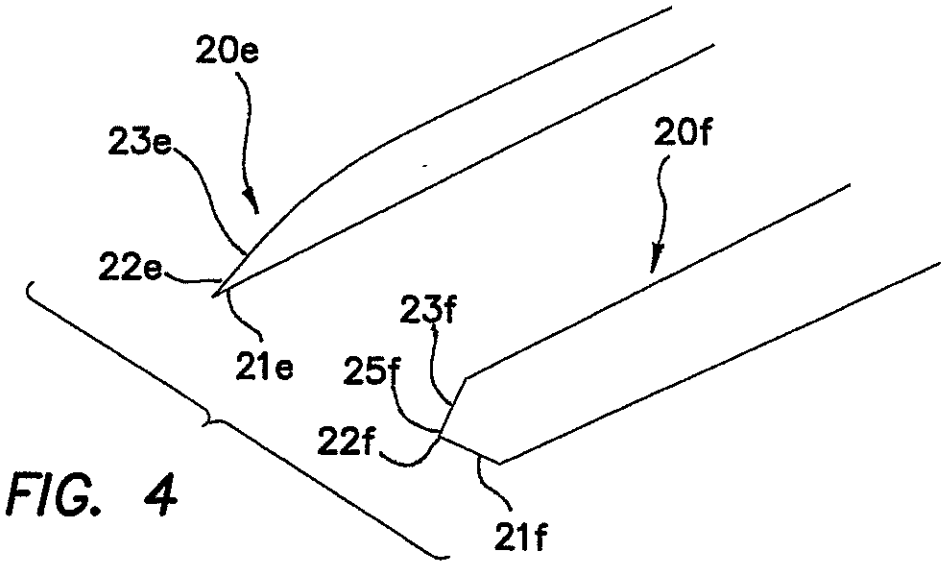
20e
20f
23e
22e
21e
23f
25f
22f
21f

FIG. 4

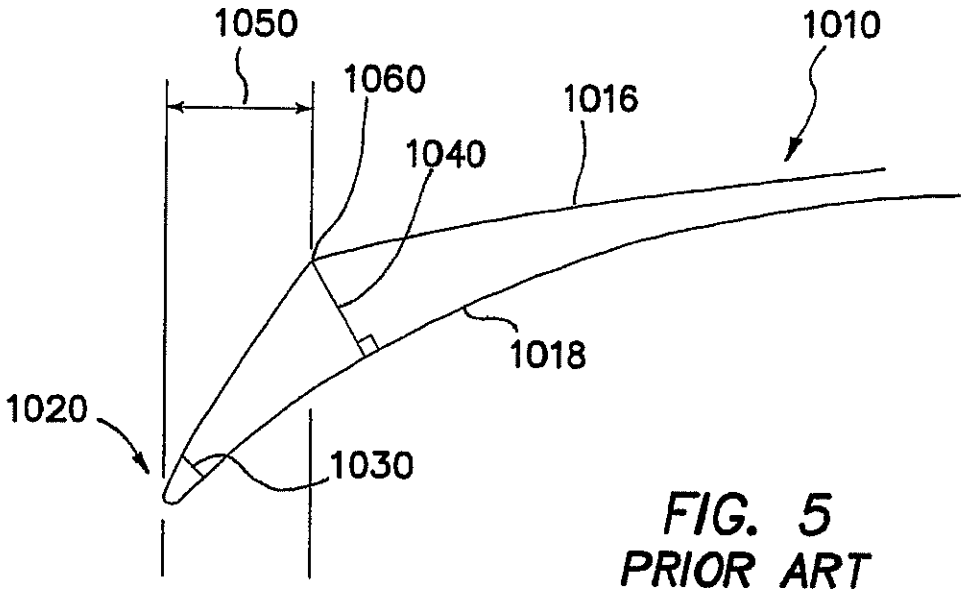

FIG. 5
PRIOR ART

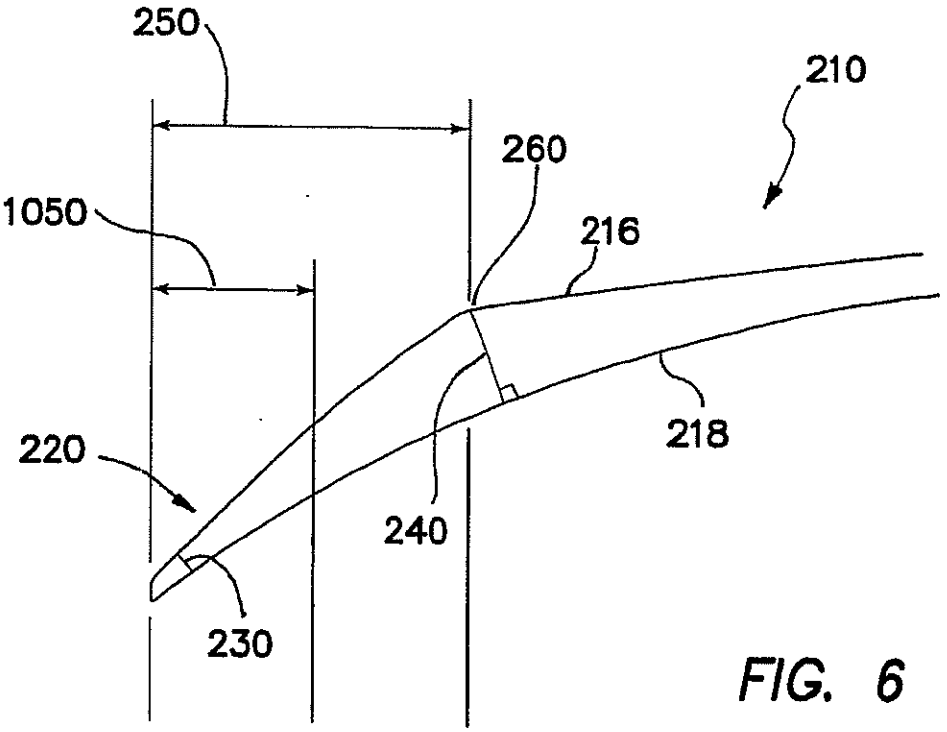

FIG. 6

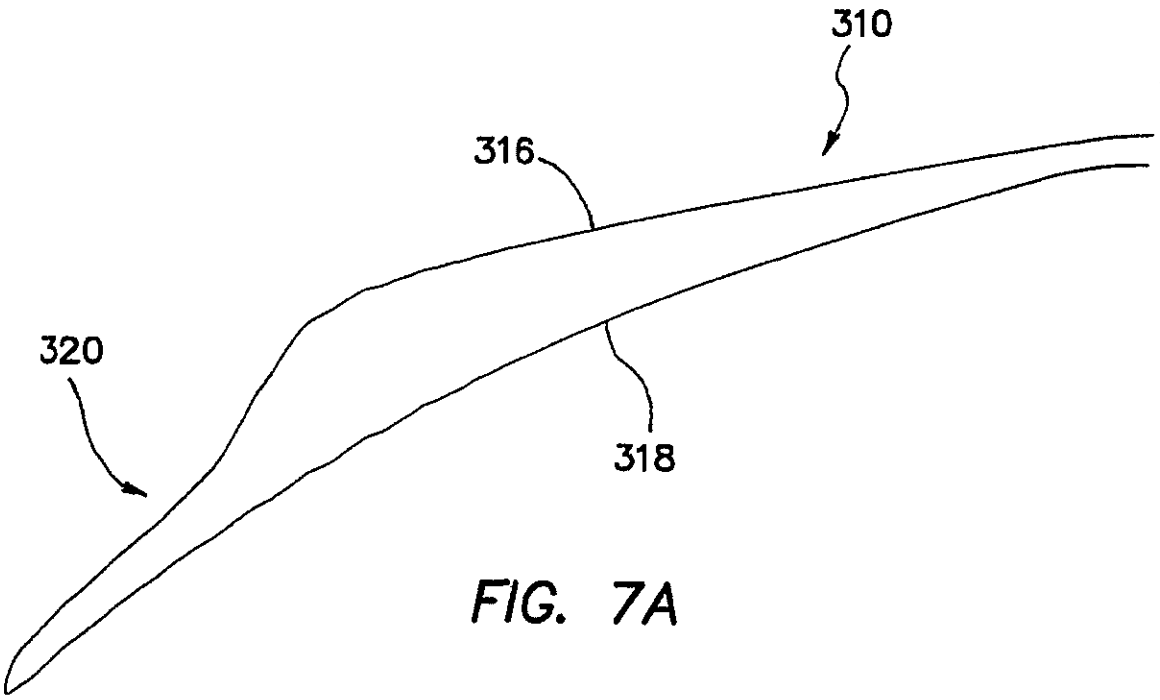

FIG. 7A

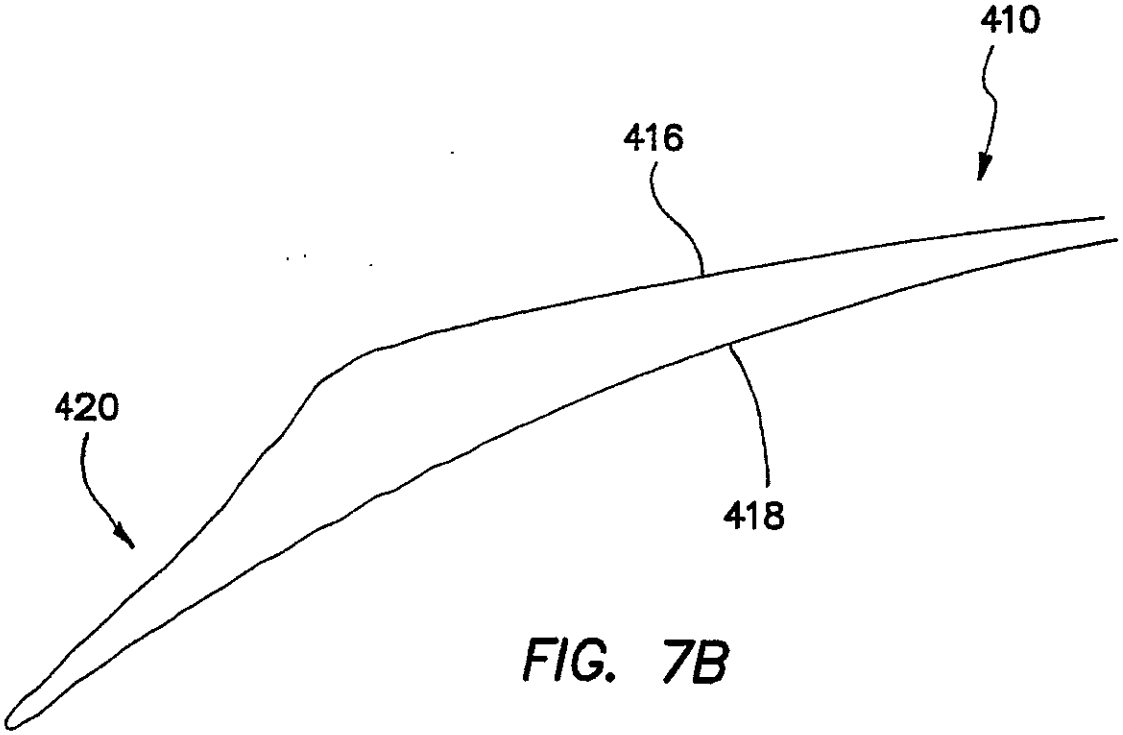

FIG. 7B

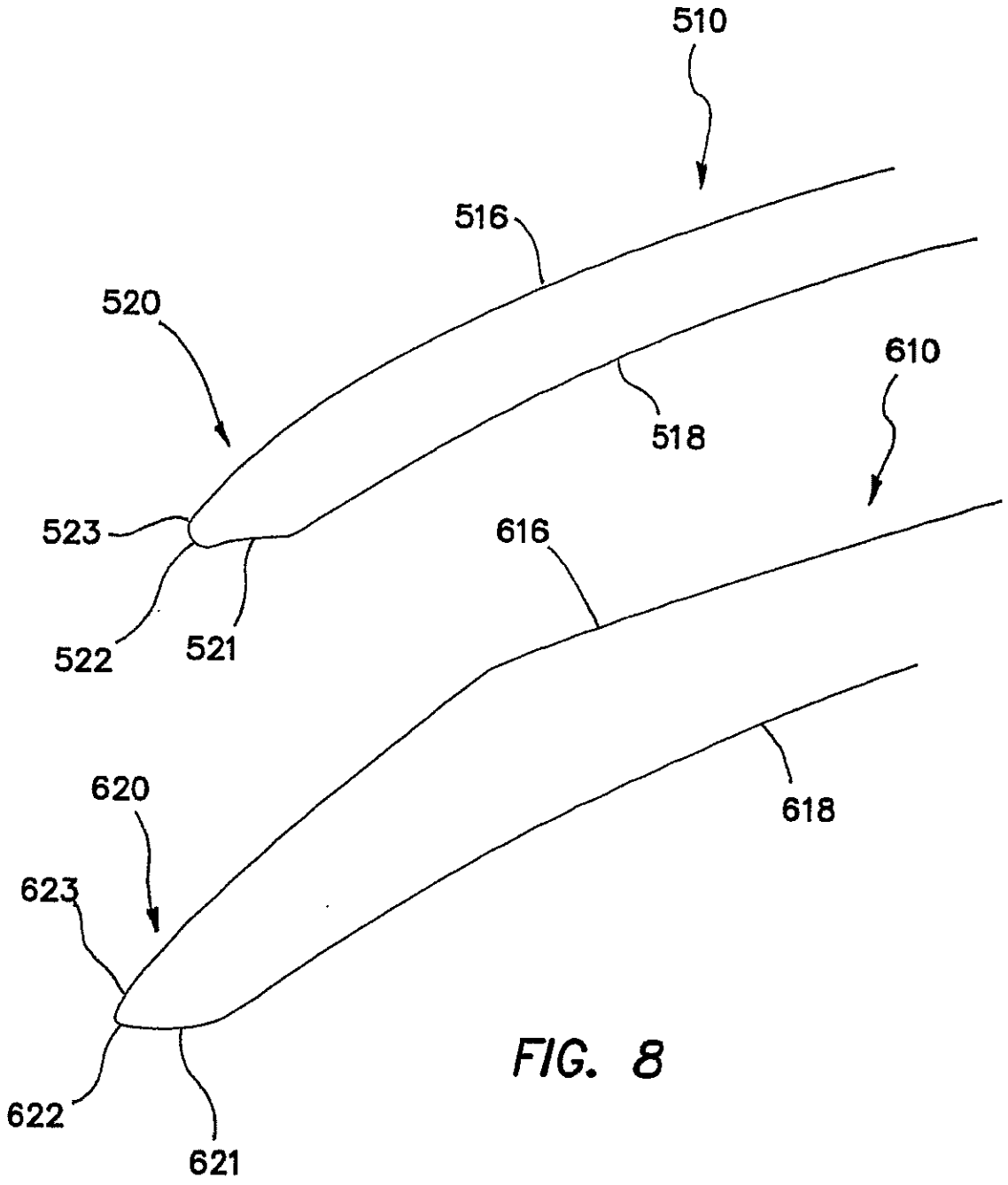

FIG. 8

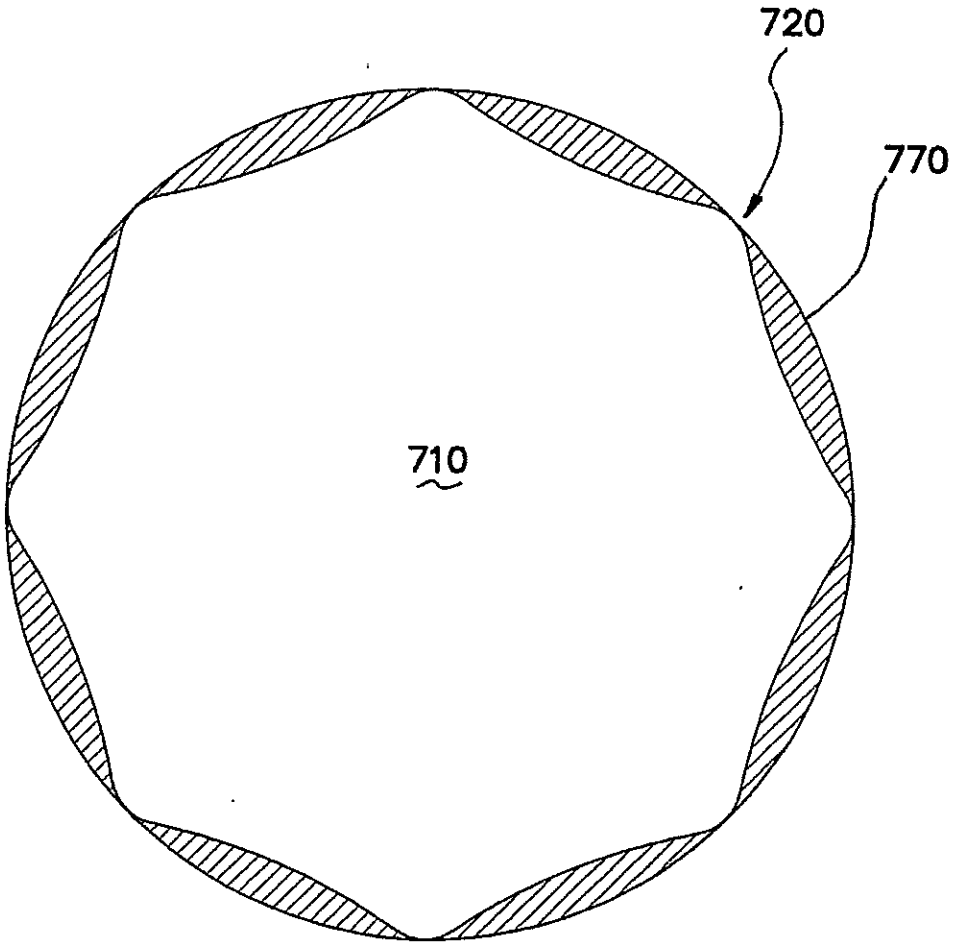

FIG. 9