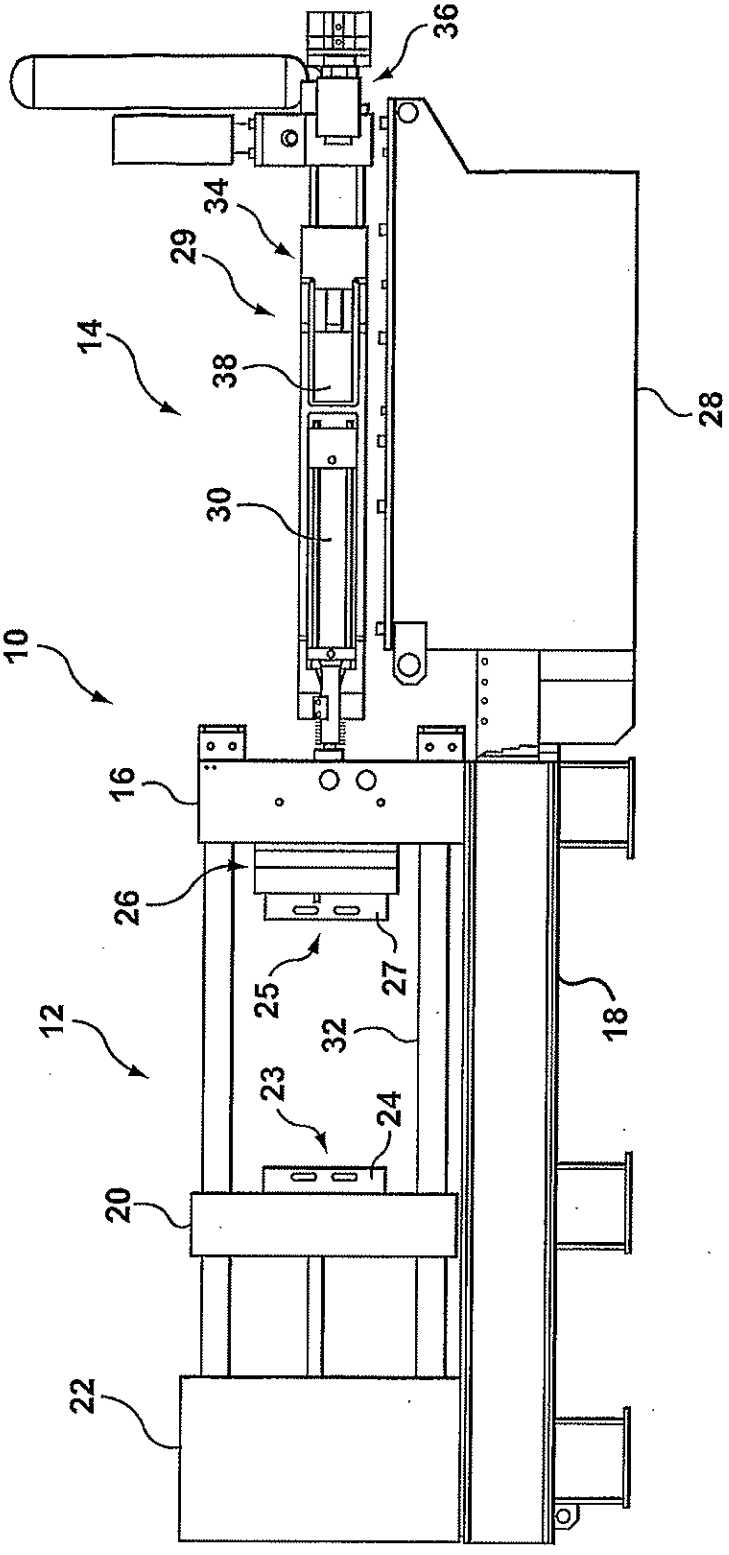

FIG. 1

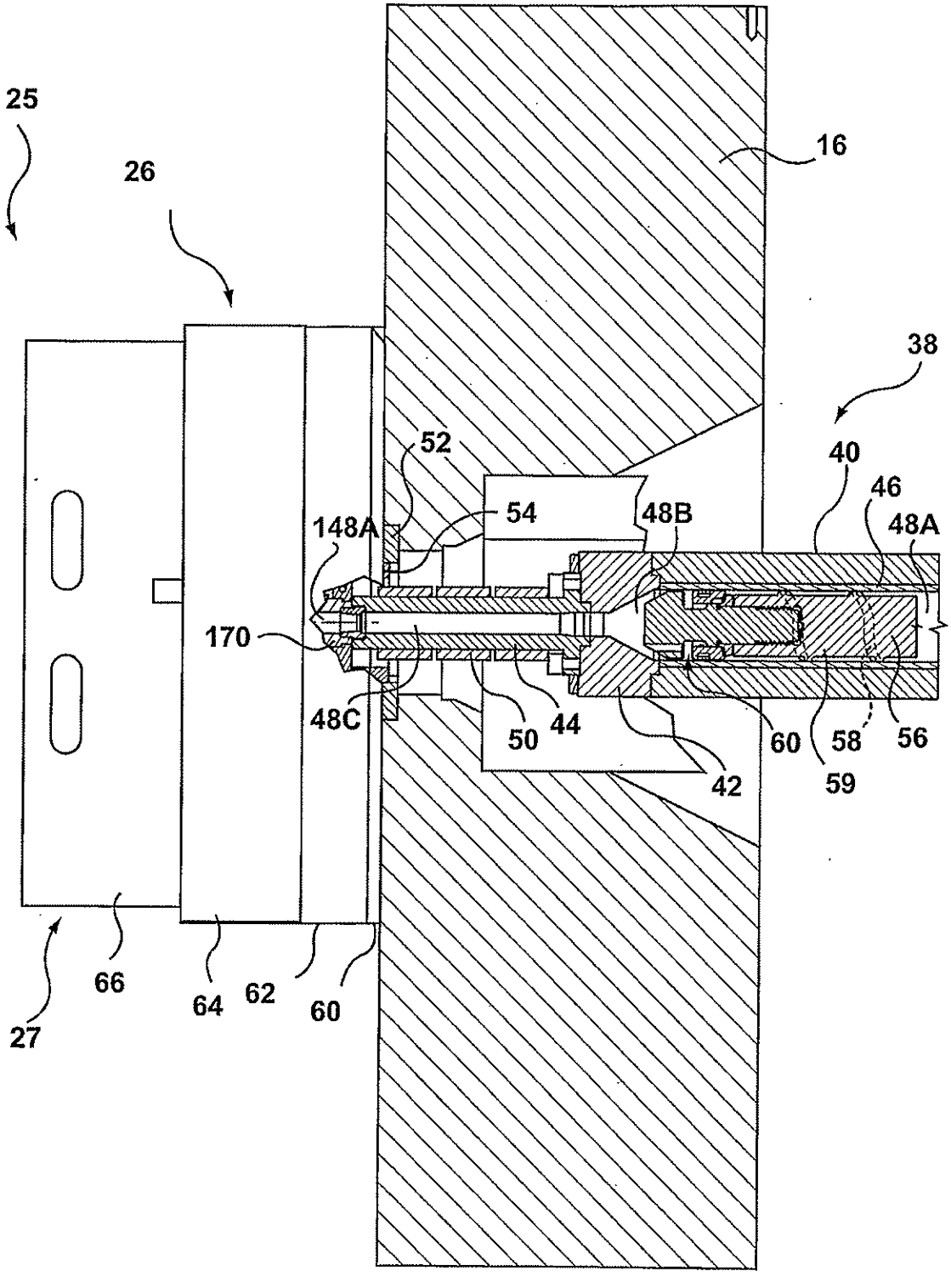
25
26
16
38
52
40
46
54
48B
148A
48A
170
48C
50
44
60
58
56
59
42
27
66
64
62
60

FIG. 2

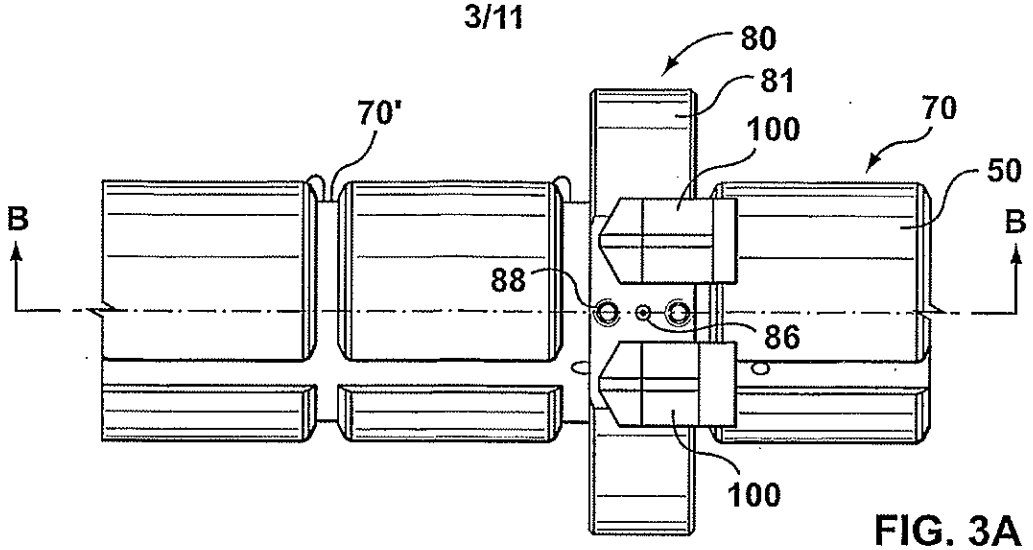

FIG. 3A

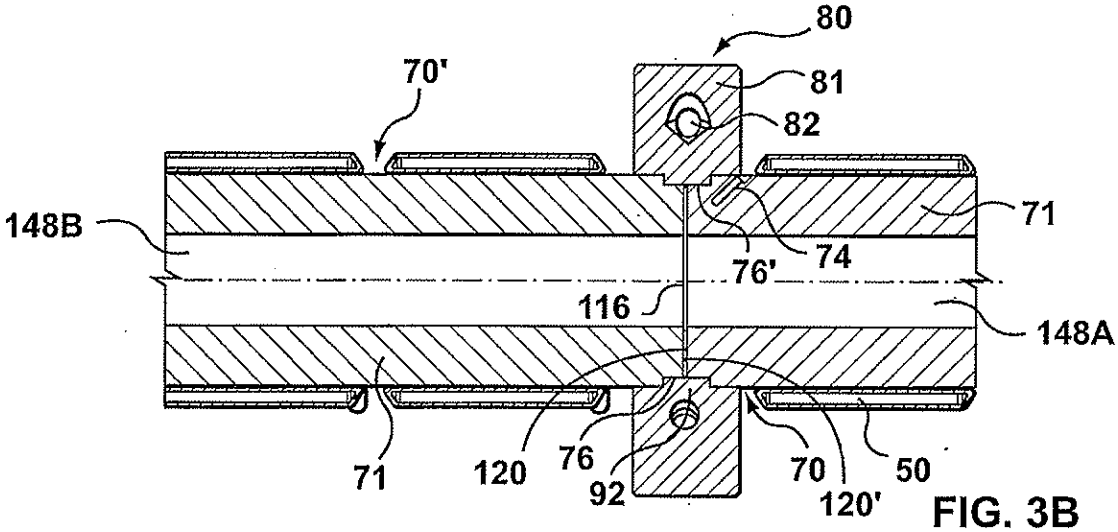

FIG. 3B

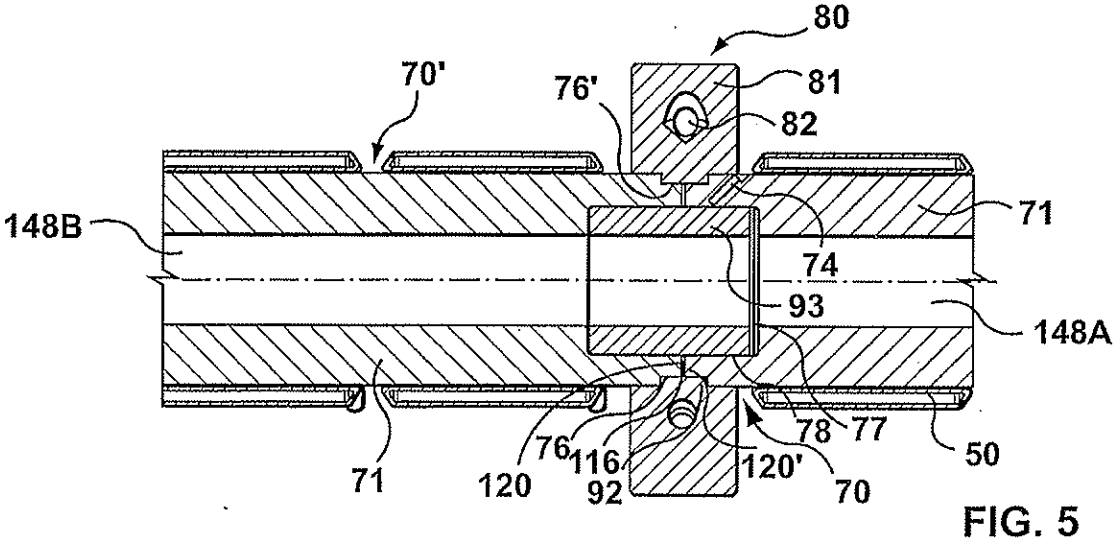

FIG. 5

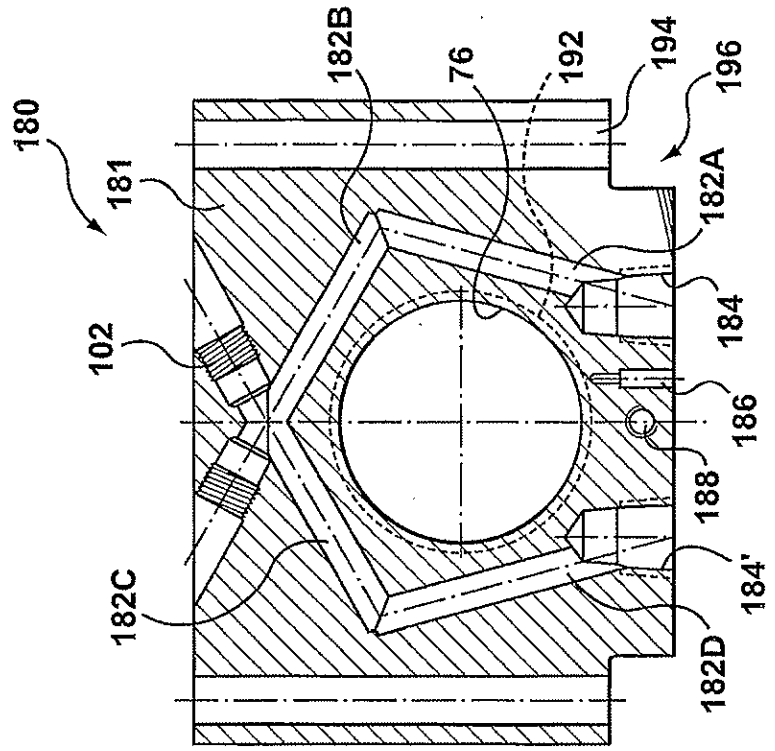
180
181
102
182C
182B
76
192
194
196
182A
184
186
188
184'
182D

FIG. 4B

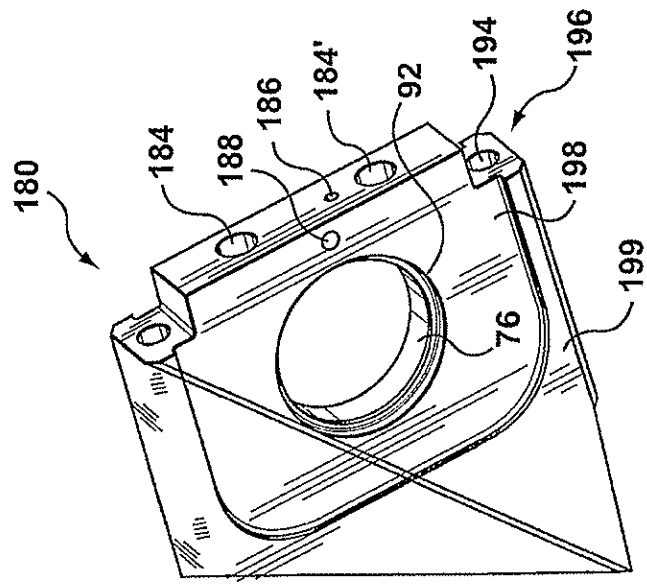
180
184
188
186
184'
92
194
196
198
199
76

FIG. 4A

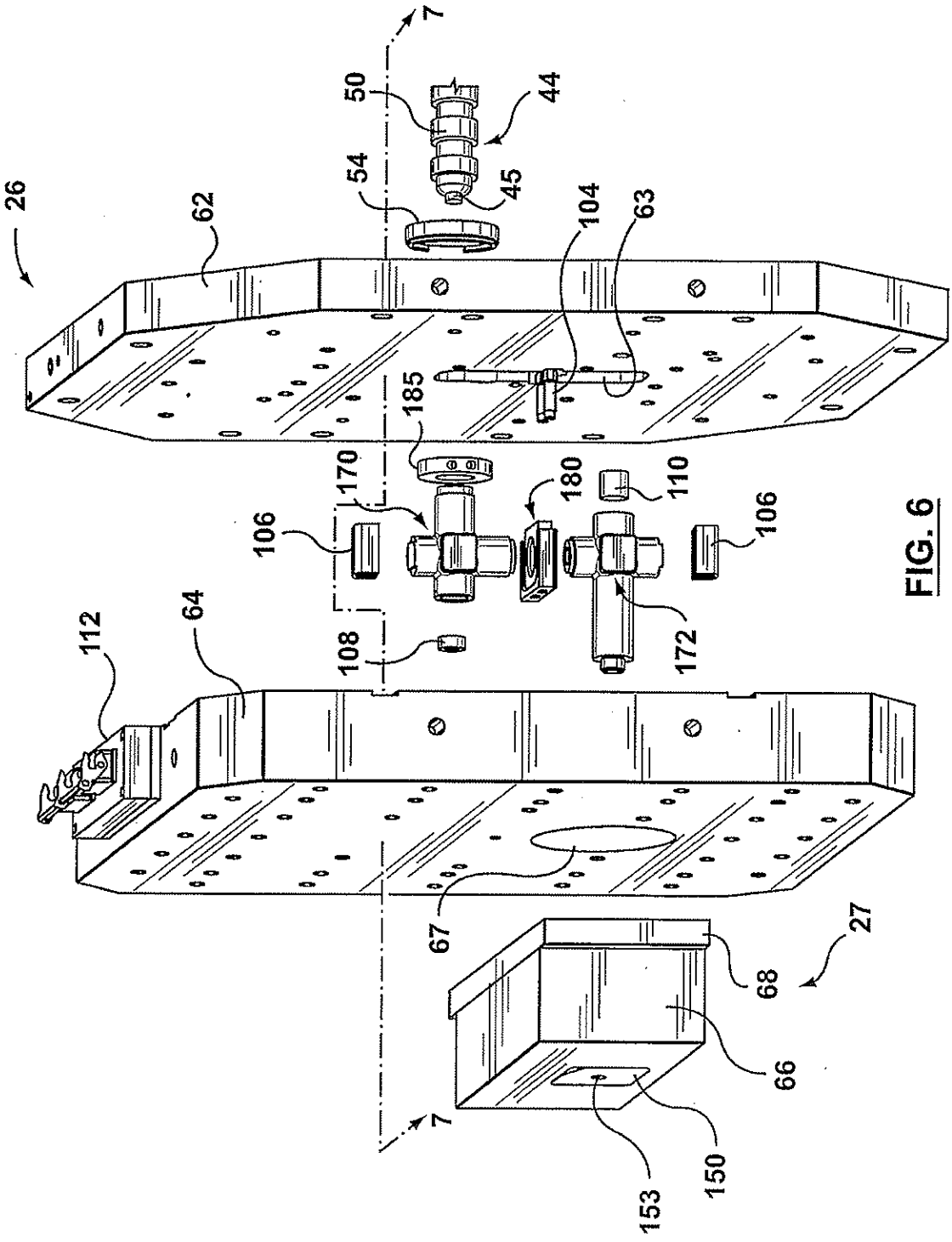
7
50
44
54
45
26
62
104
63
185
170
180
110
106
106
112
64
108
172
67
68
27
66
7
153
150

FIG. 6

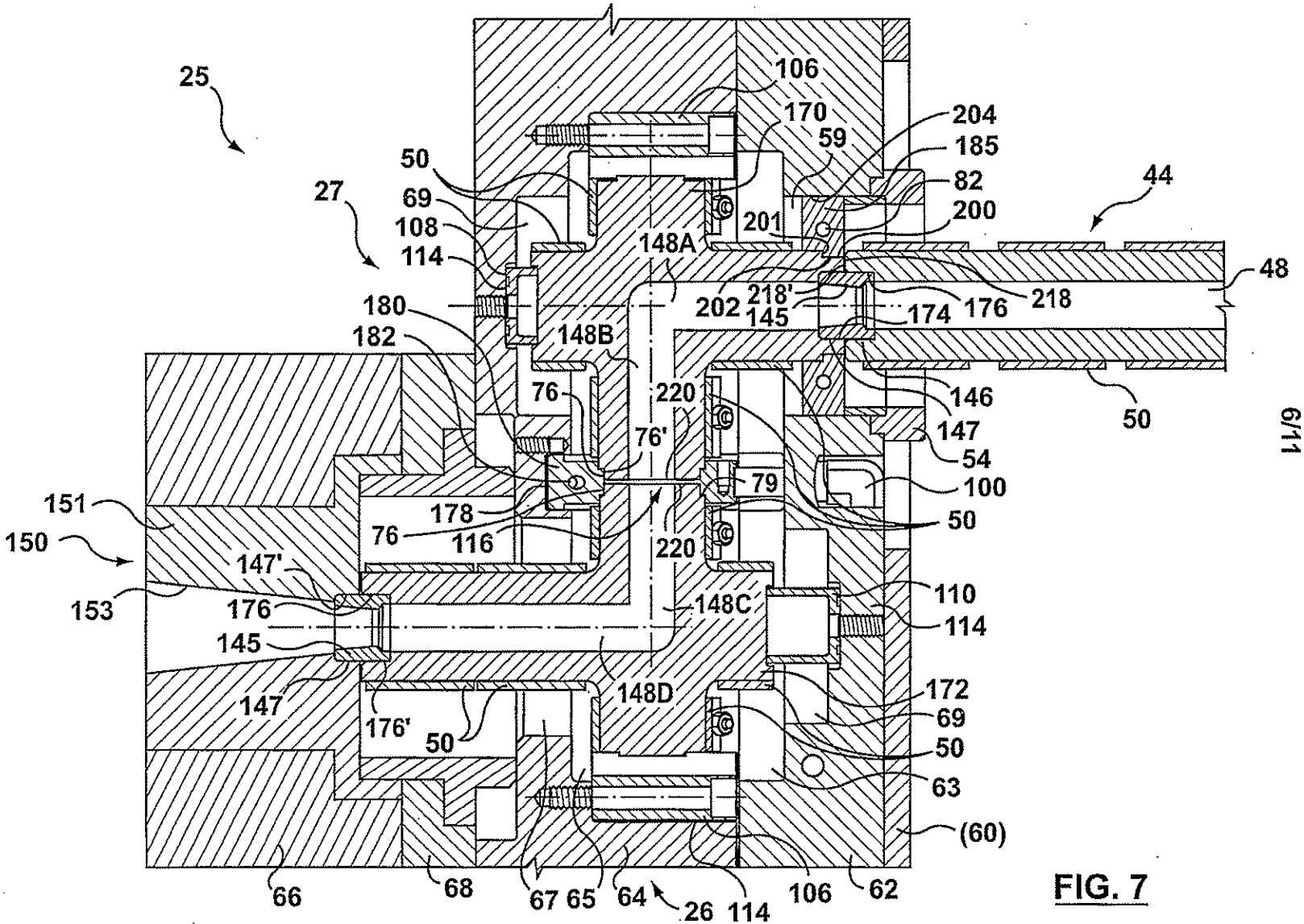
25
27
50
69
108
114
180
182
106
170
59
204
185
82
200
201
44
48
148A
202
218'
145
174
176
218
148B
76
220
76'
146
147
54
50
79
100
50
151
150
178
76
116
220
147'
153
176
145
147
176'
50
148C
110
114
148D
172
69
50
63
(60)
66
68
67
65
64
26
114
106
62

FIG. 7

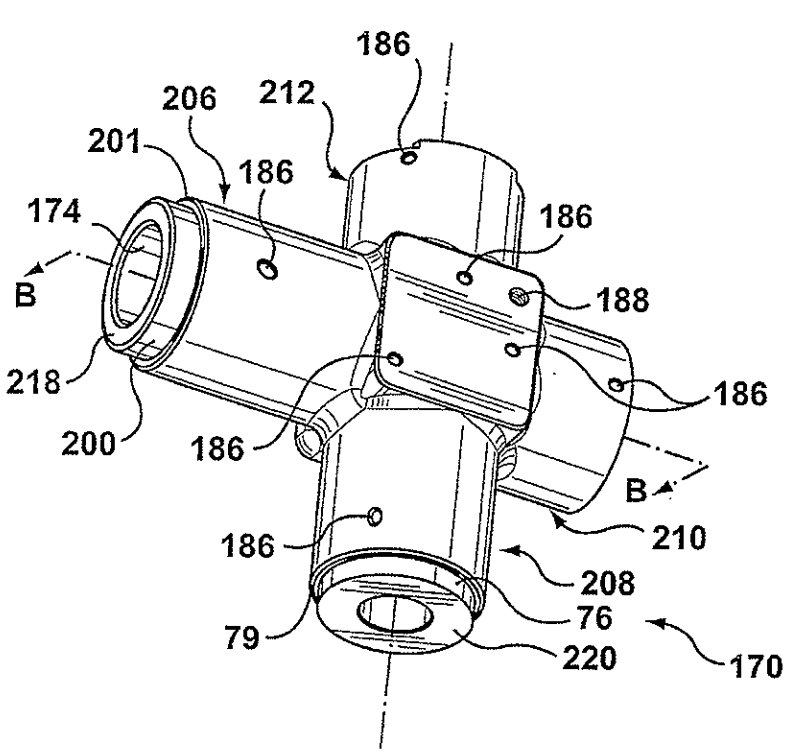
186
206
212
201
186
174
186
B
188
218
186
200
186
B
186
210
208
79
76
220
170

FIG. 8A

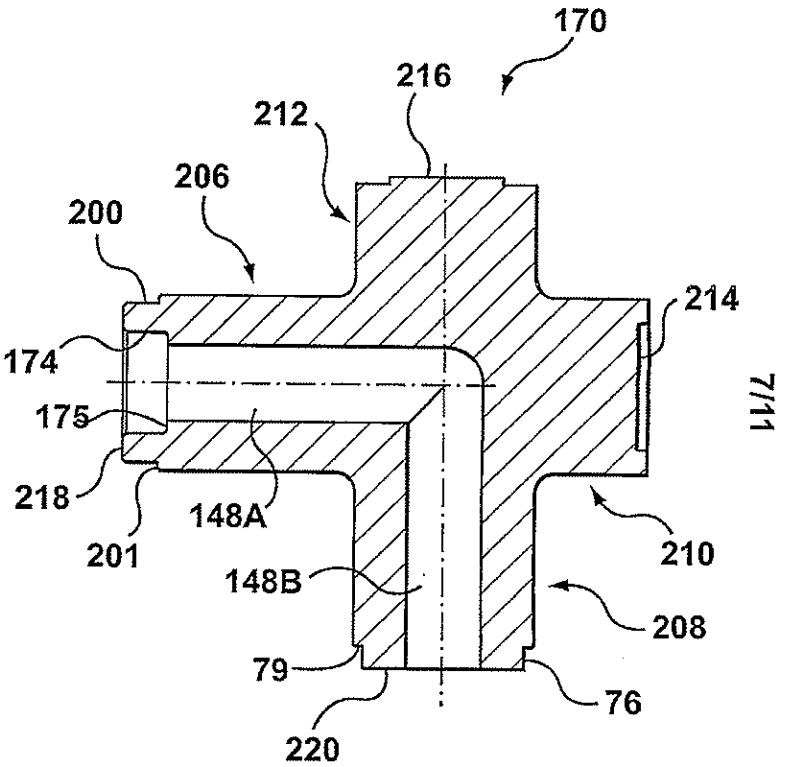
170
216
212
206
200
214
174
175
218
148A
201
210
148B
208
79
76
220

FIG. 8B

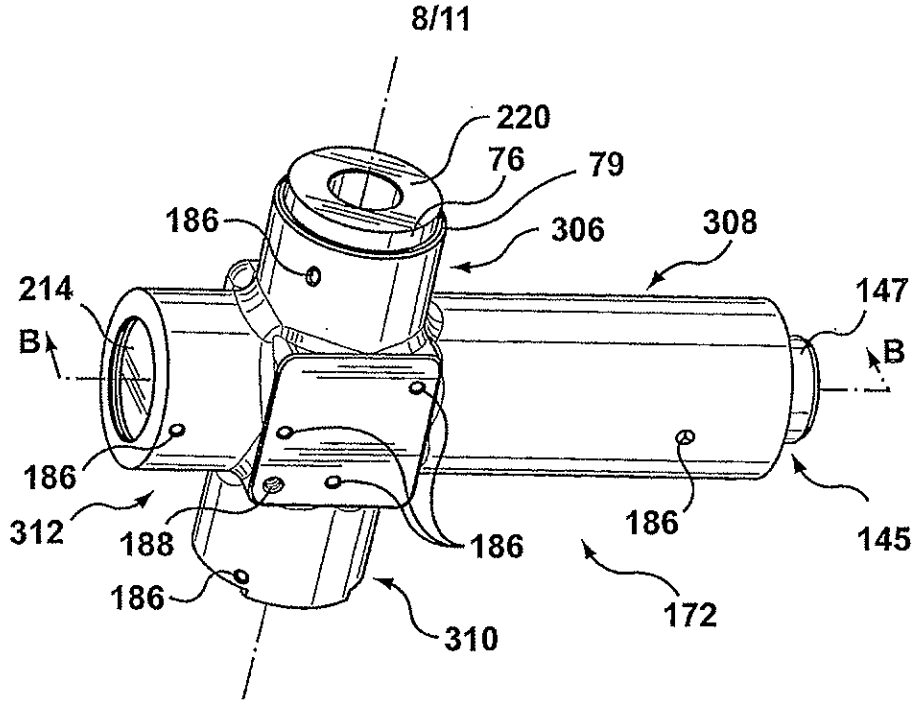
220
76
79
186
306
308
214
147
B
B
186
312
188
186
186
186
145
172
310

FIG. 9A

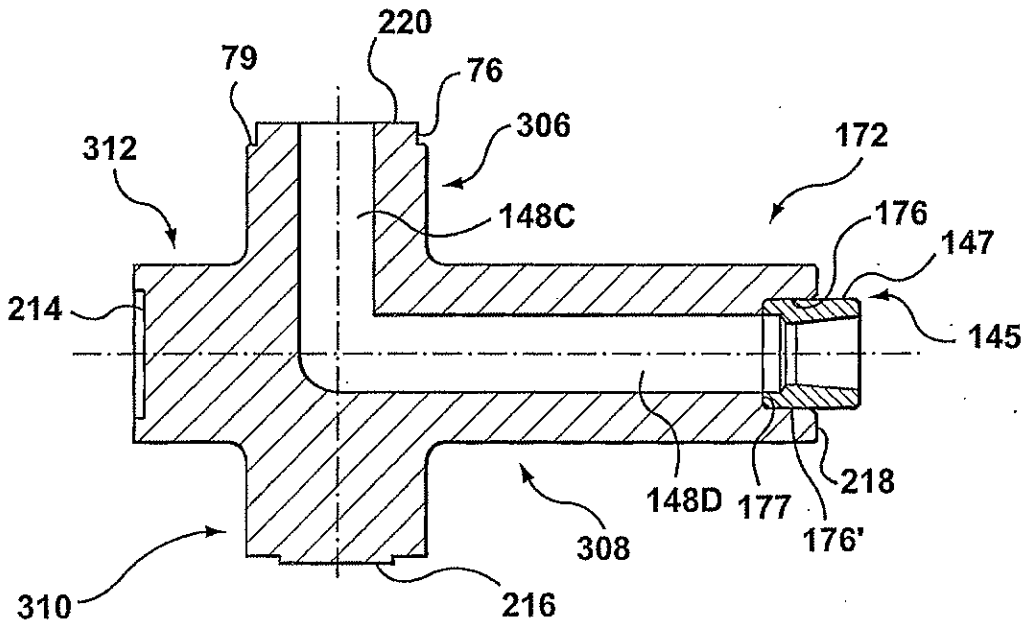
220
79
76
306
312
172
148C
176
147
214
145
148D
177
218
176'
308
310
216

FIG. 9B

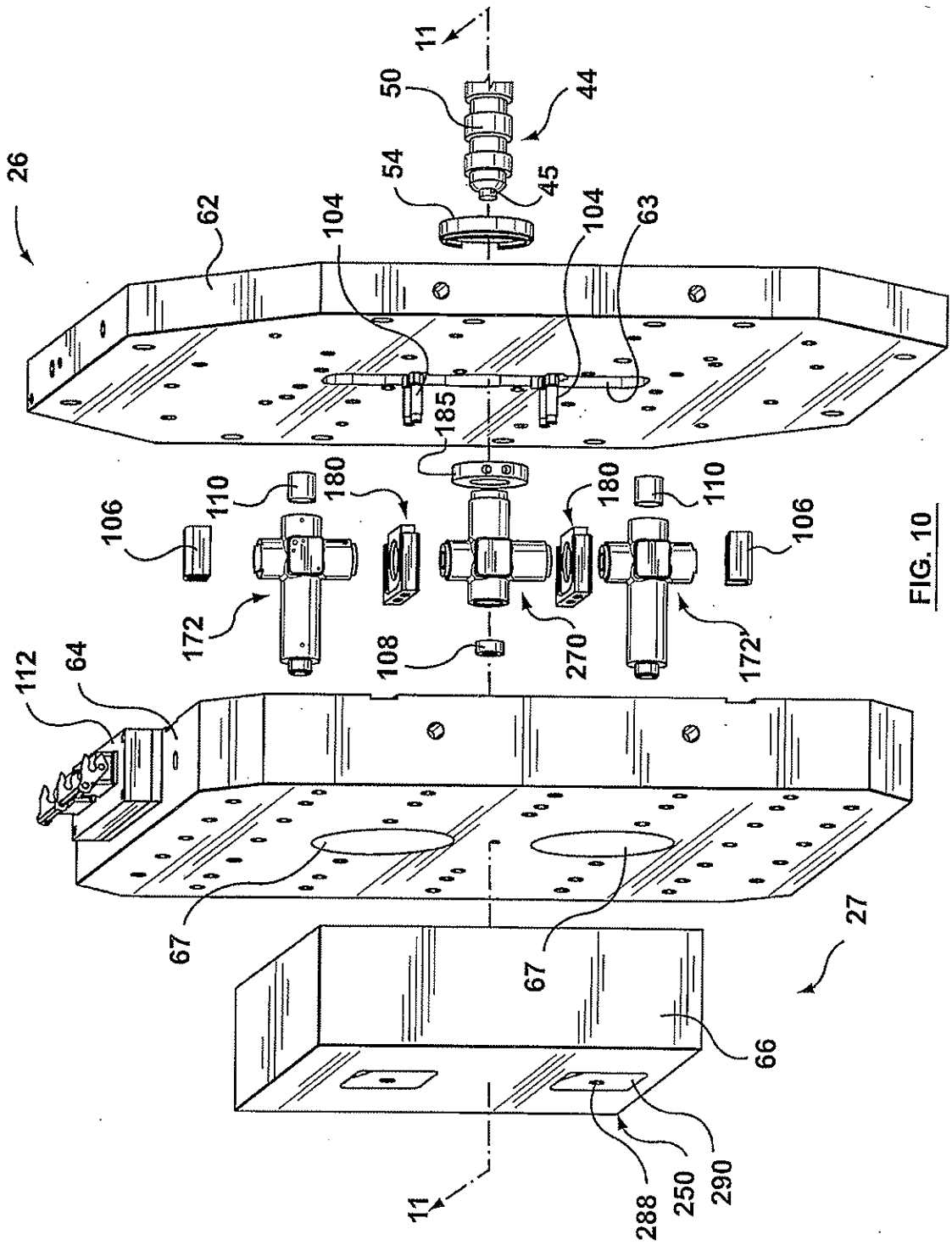
26
62
104
104
63
54
50
44
45
11
185
180
180
110
110
106
106
172
172'
108
270
112
64
67
67
27
66
11
288
250
290

FIG. 10

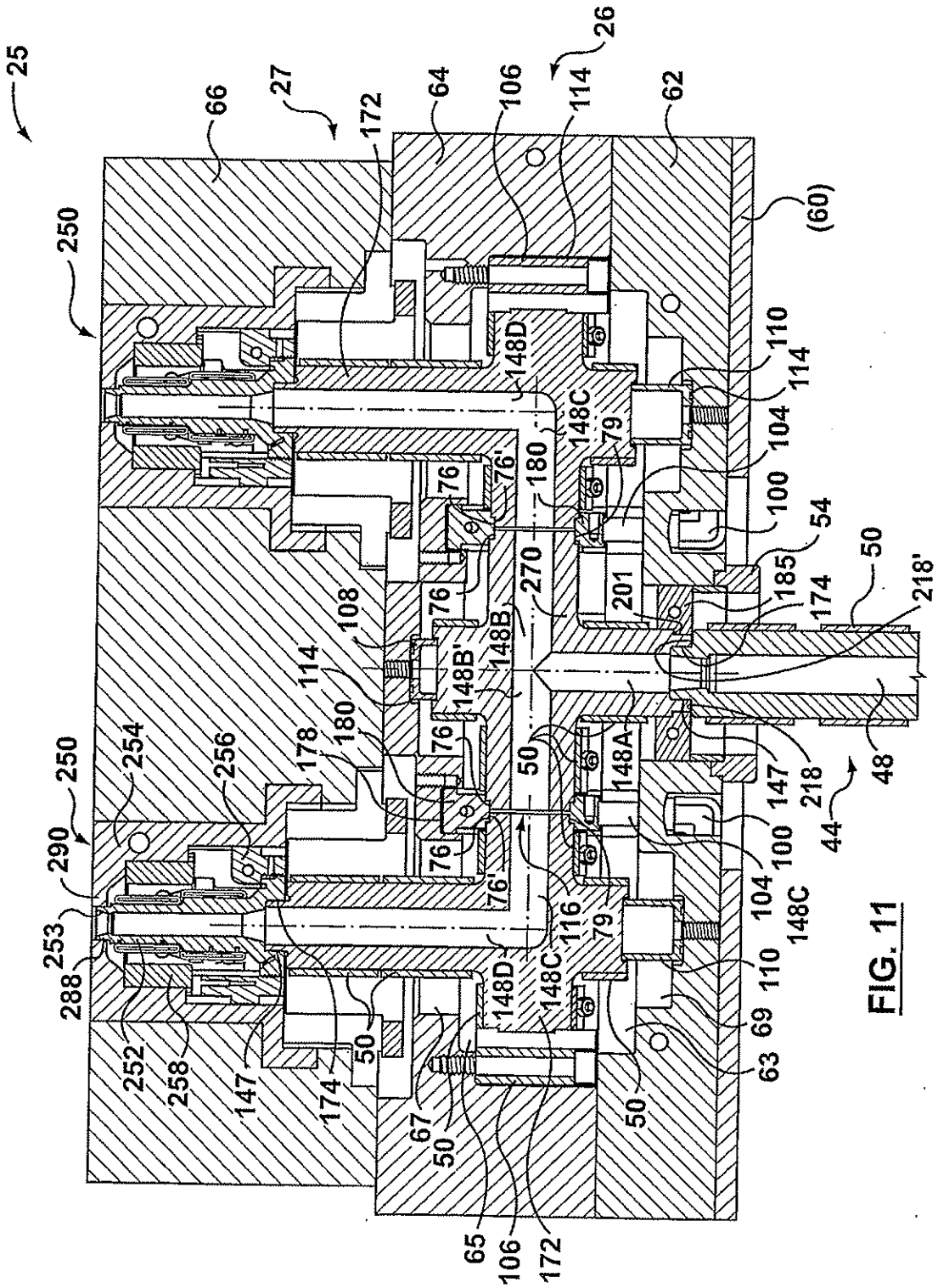
25
26
27
66
64
106
114
62
172
250
(60)
110
114
104
100
54
50
218'
174
185
201
270
180
79
148C
148D
76
76'
108
114
148B
148B'
178
180
254
256
250
290
253
288
252
258
147
174
50
67
65
106
172
148D
148C
116
79
148A
50
147
218
48
44
100
104
148C
110
69
63
50

FIG. 11

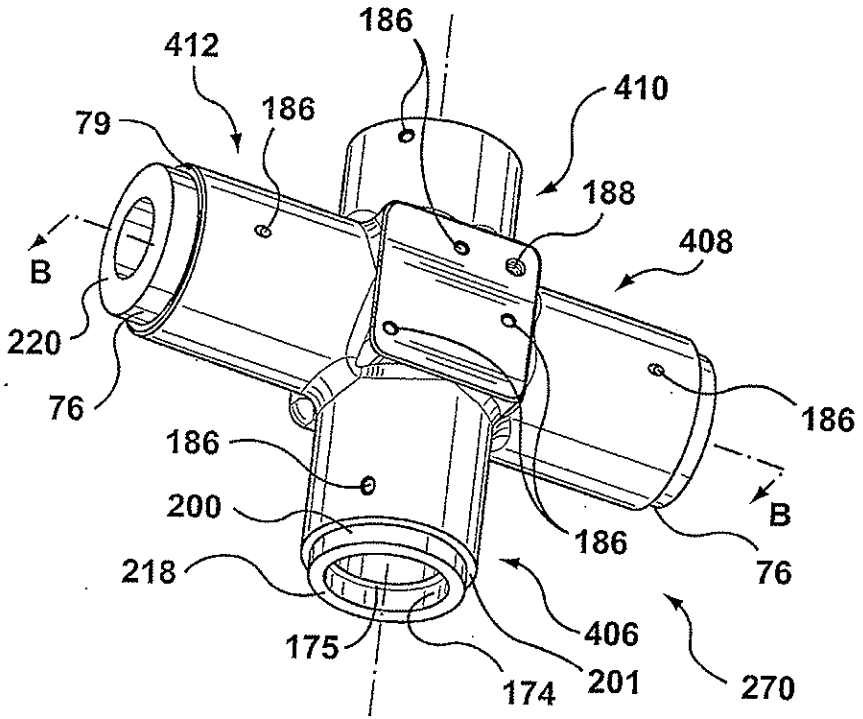

FIG. 12A

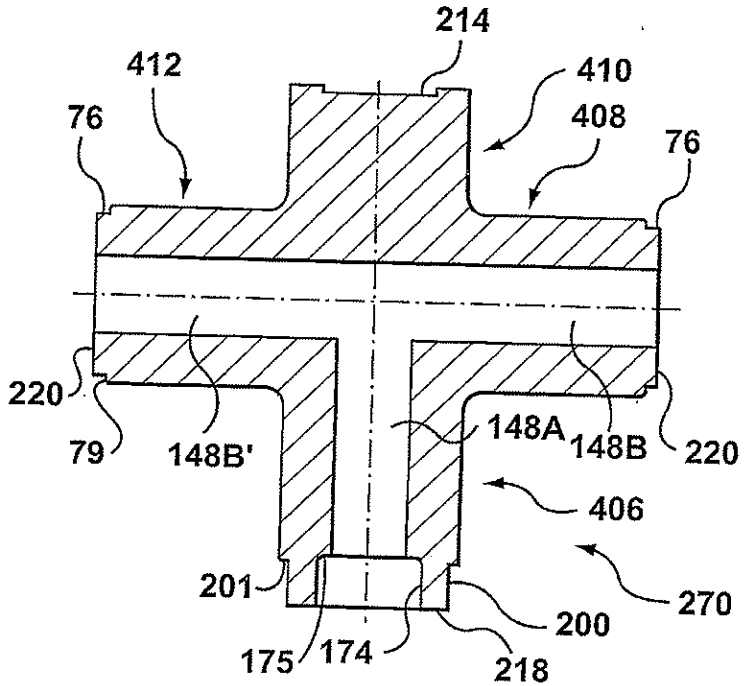

FIG. 12B