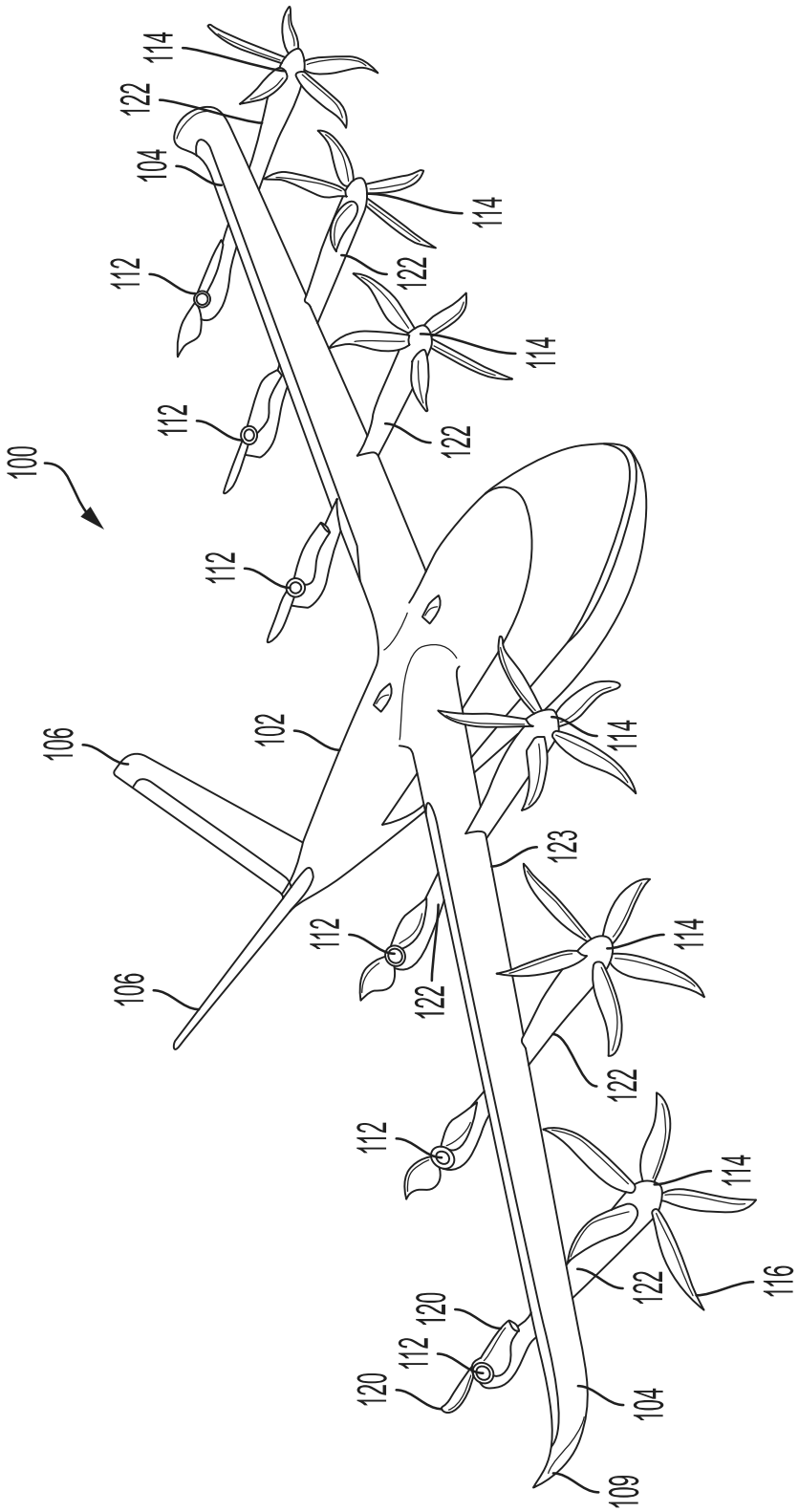
100
102
104
106
106
109
112
112
112
112
112
112
114
114
114
114
114
114
116
120
120
122
122
122
122
122
122
123

FIG. 1

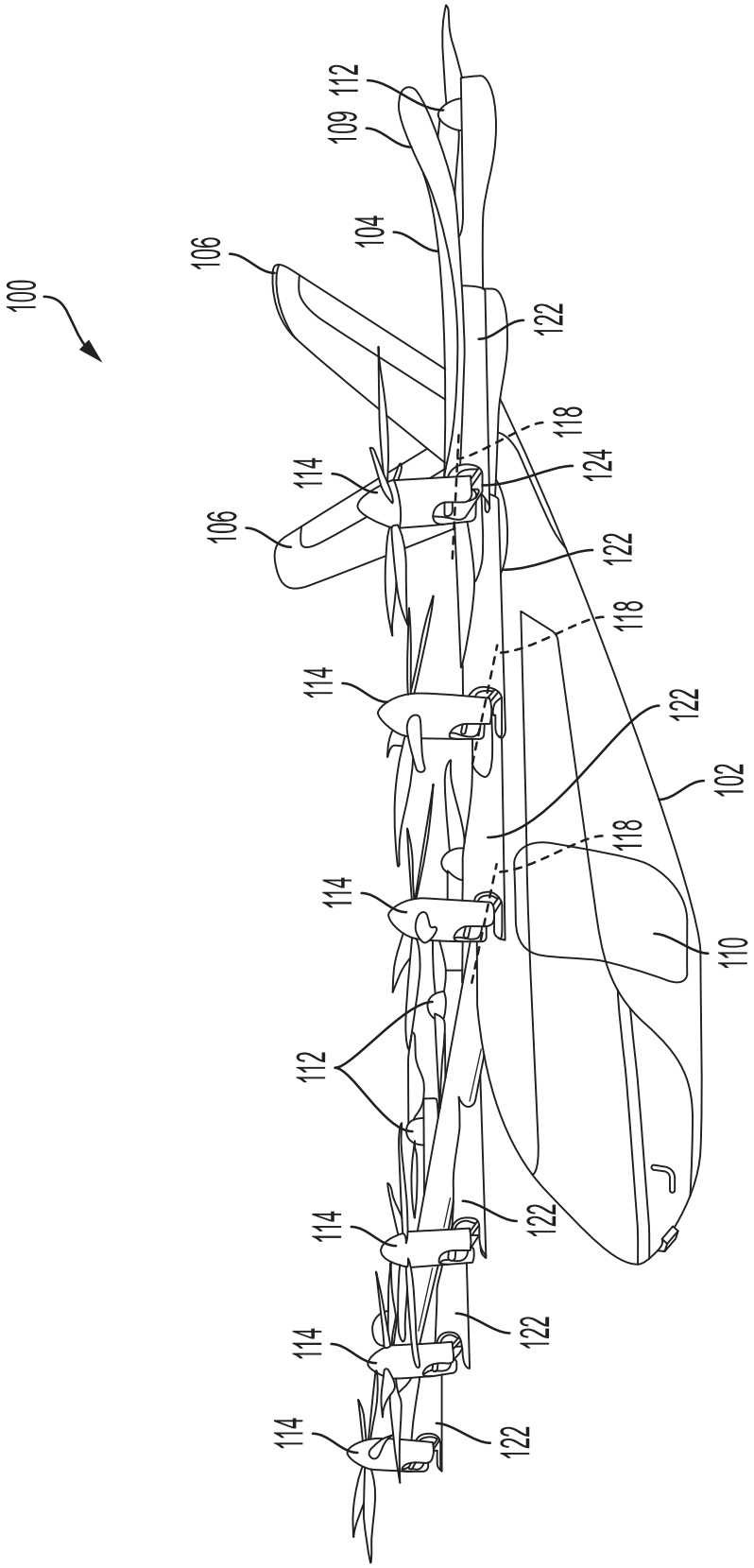
100
112
109
104
106
122
118
124
114
106
122
118
114
122
102
118
114
110
112
114
122
114
122
114
122

FIG. 2

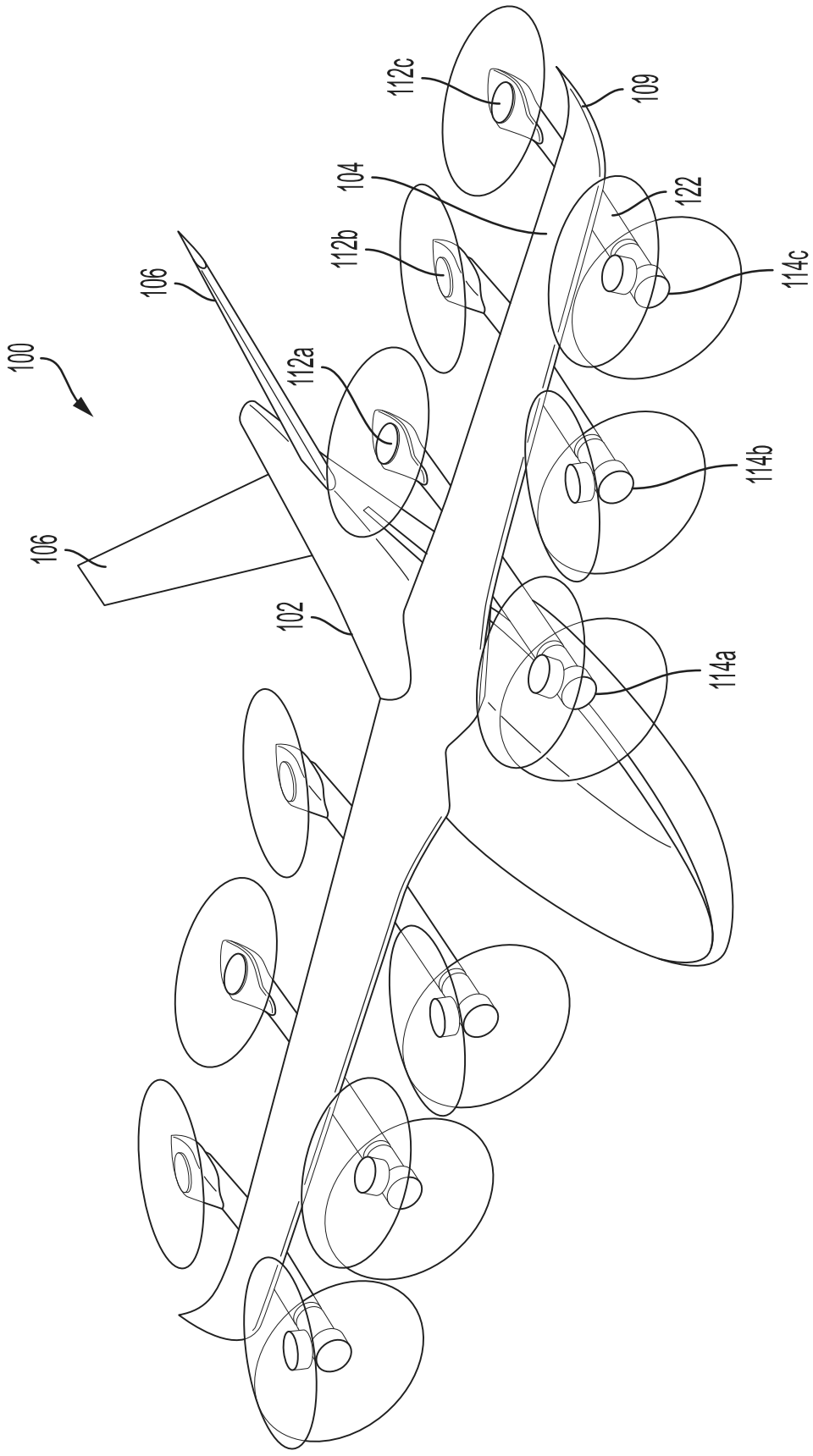

FIG. 3

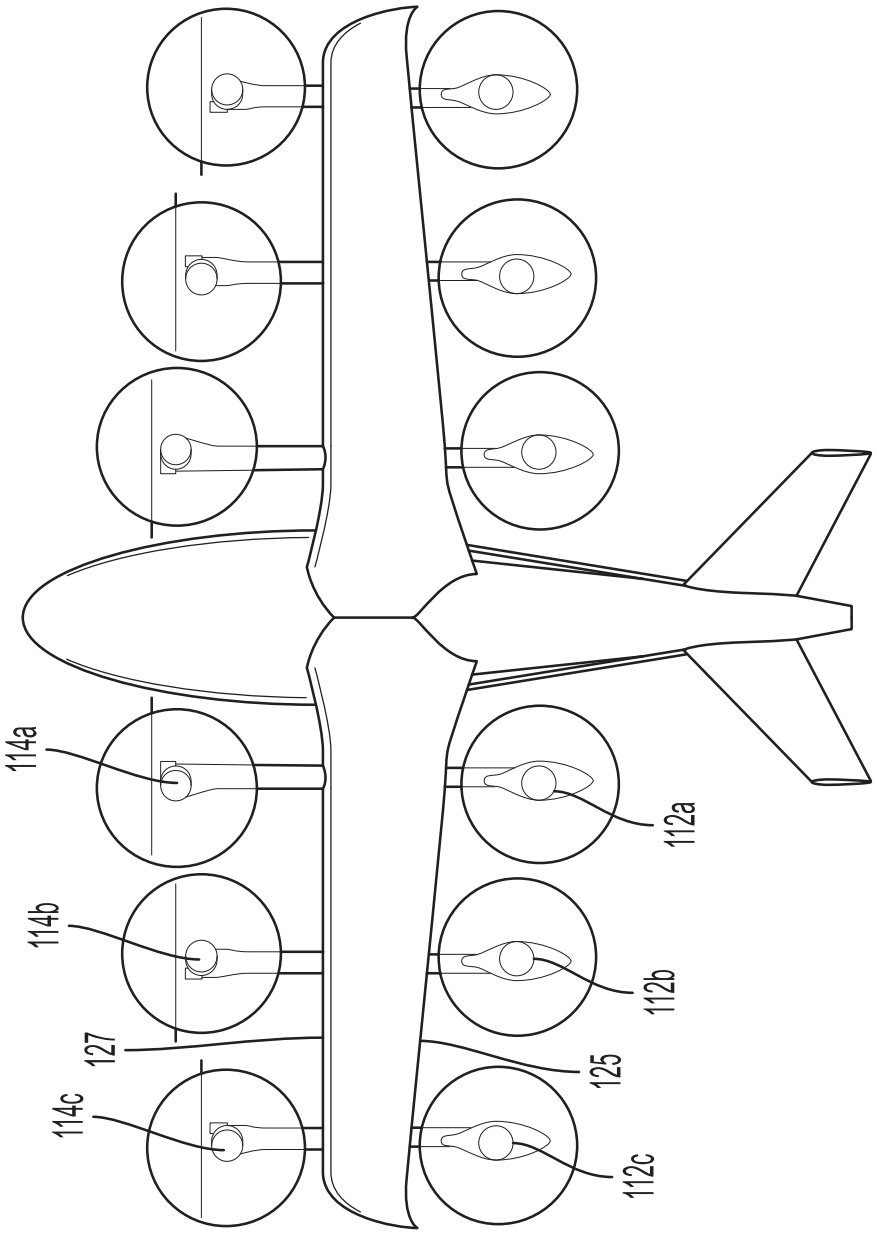

FIG. 4

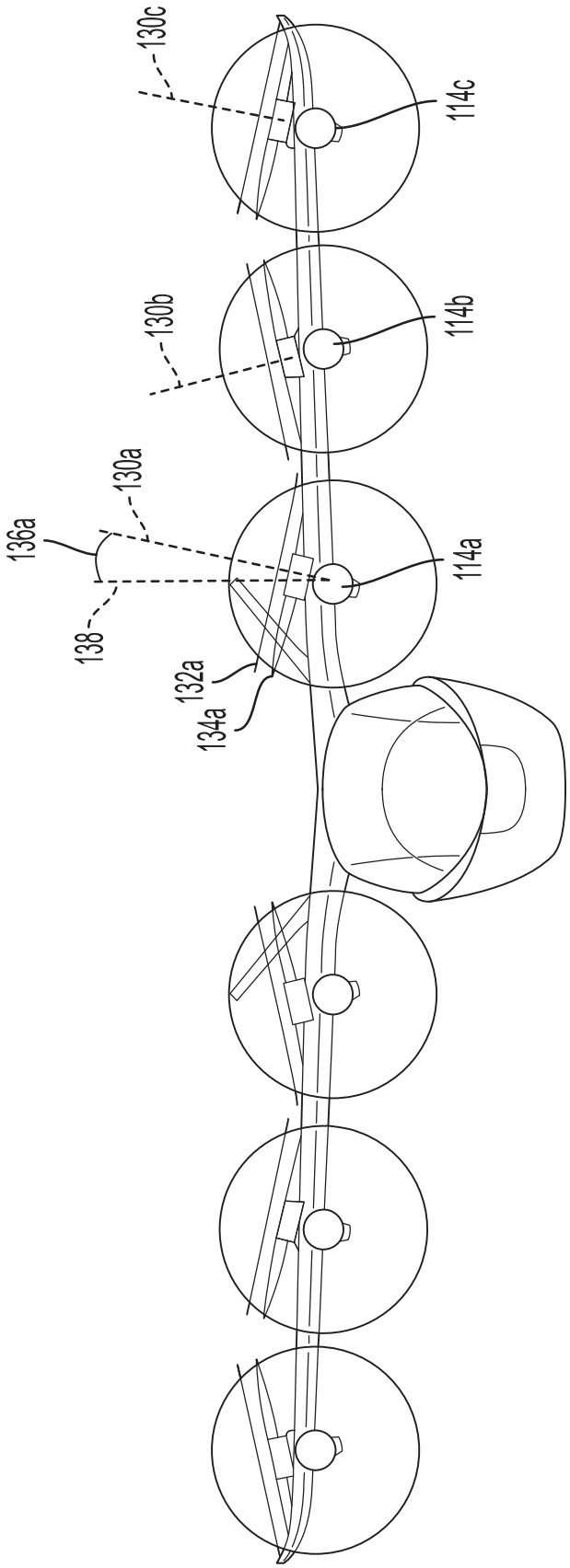

FIG. 5

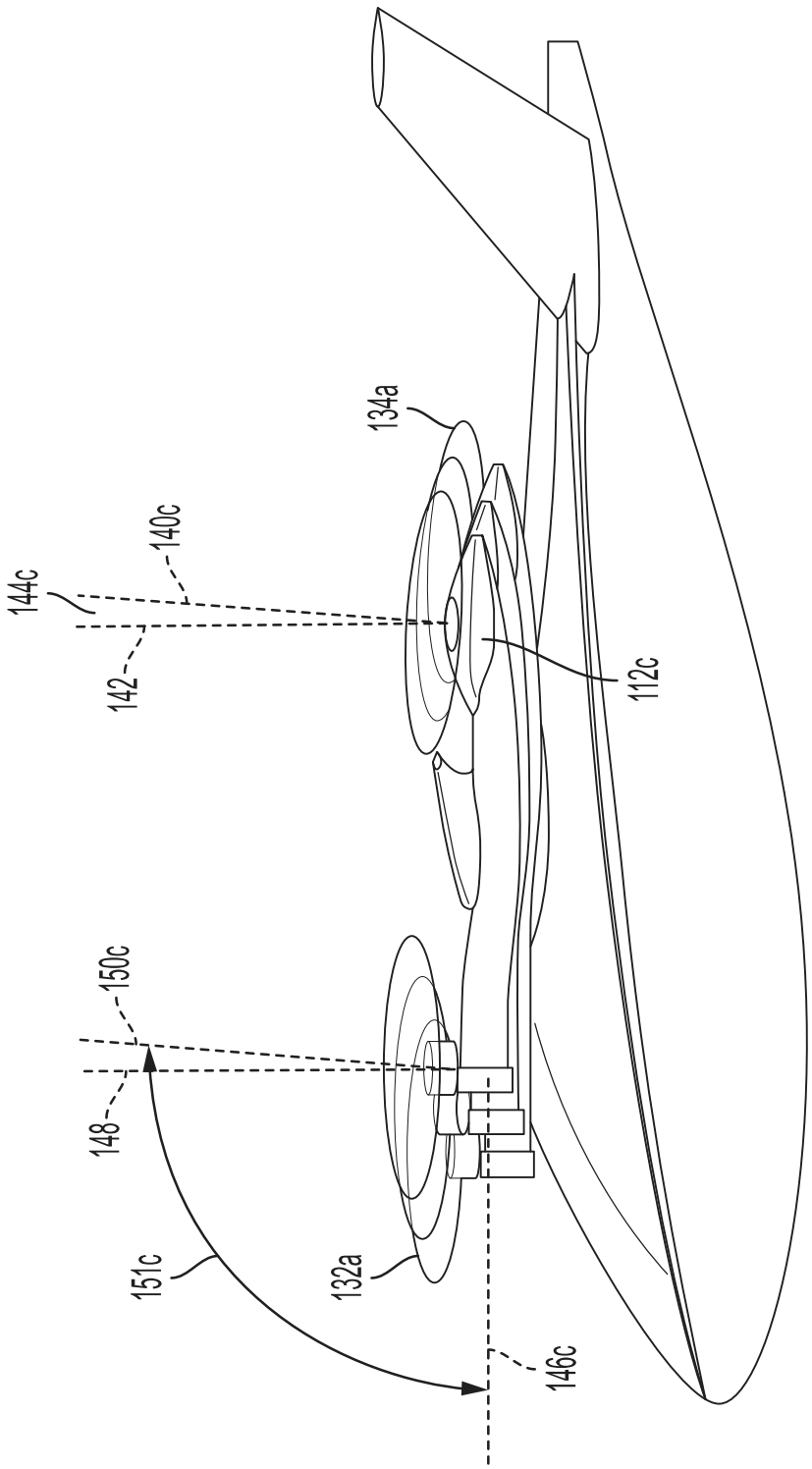

FIG. 6

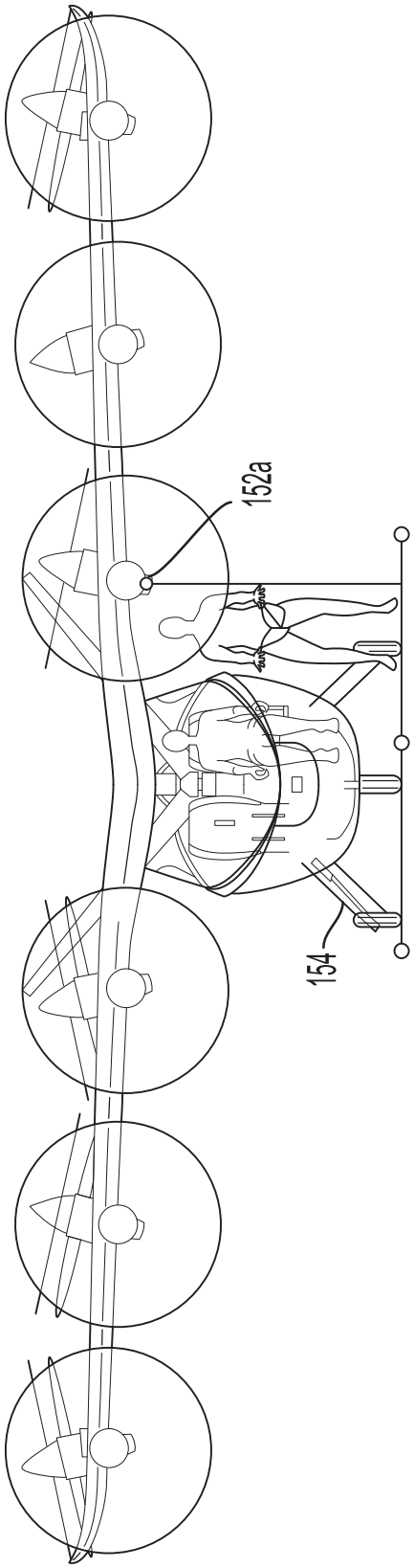

FIG. 7

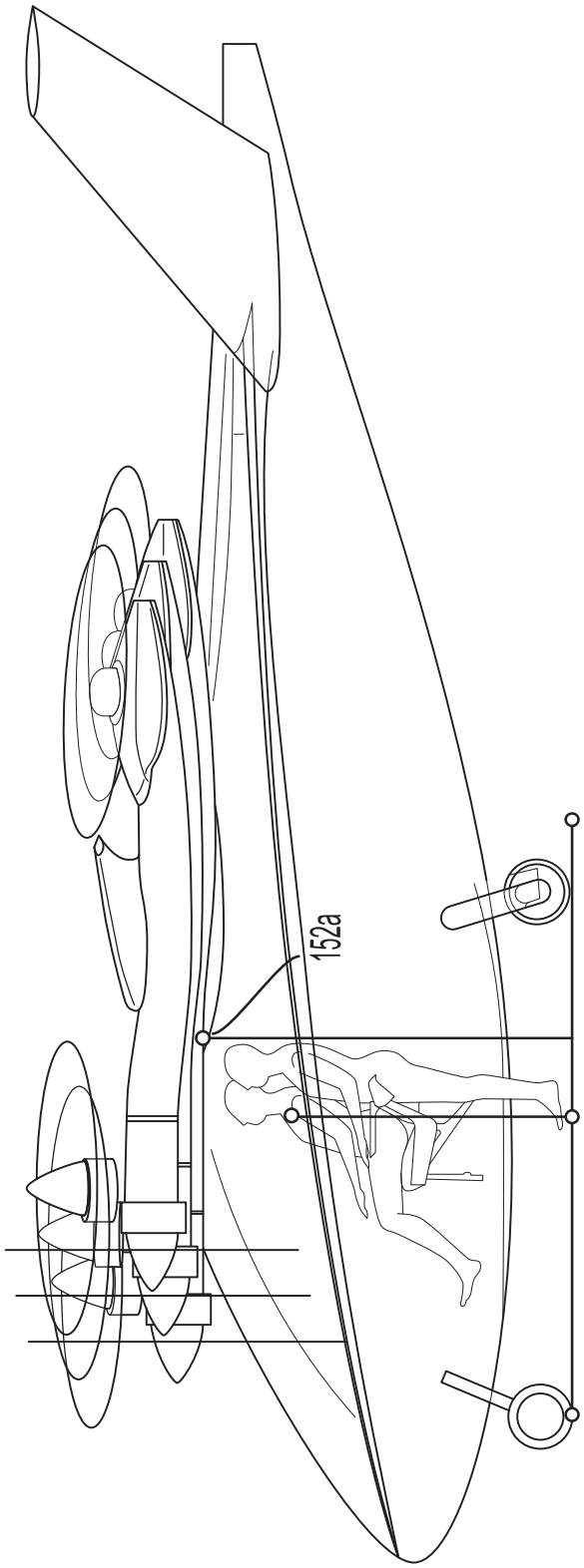

FIG. 8