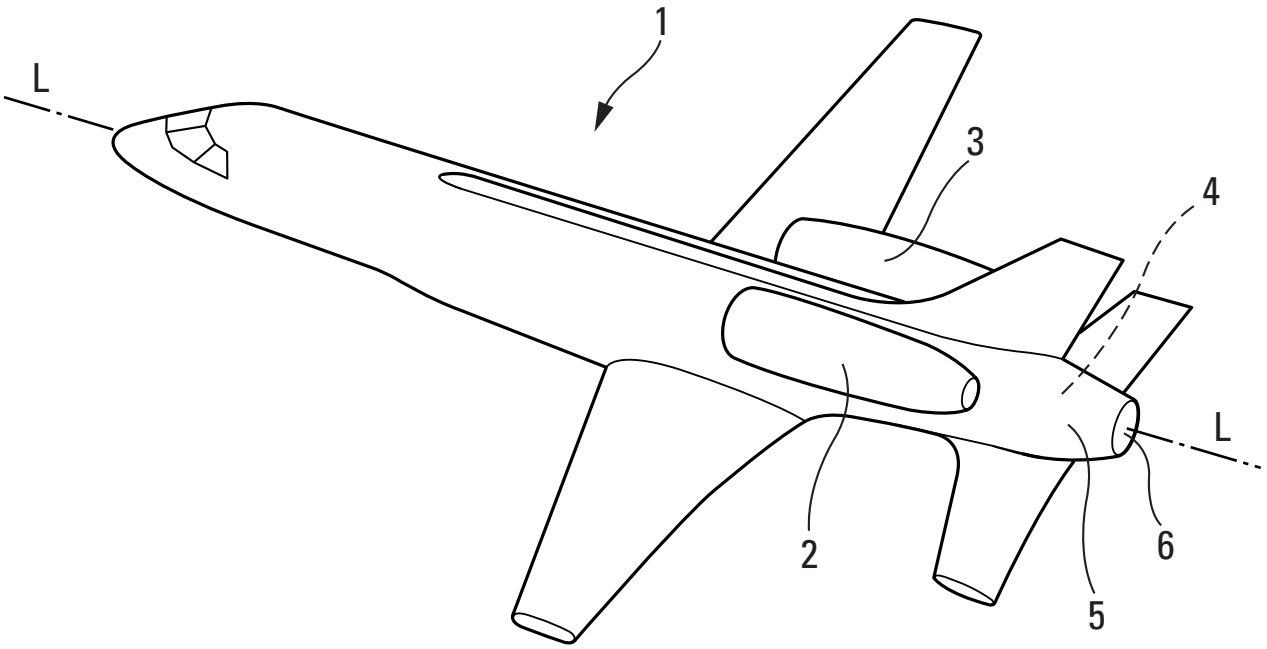

Fig. 1

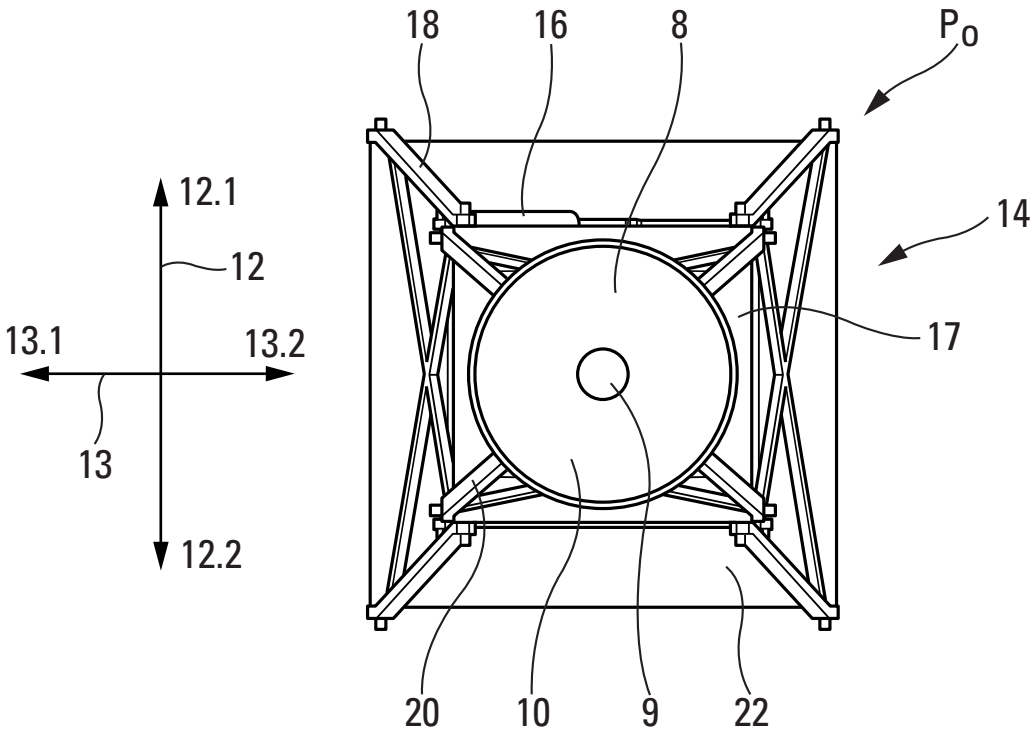

Fig. 3

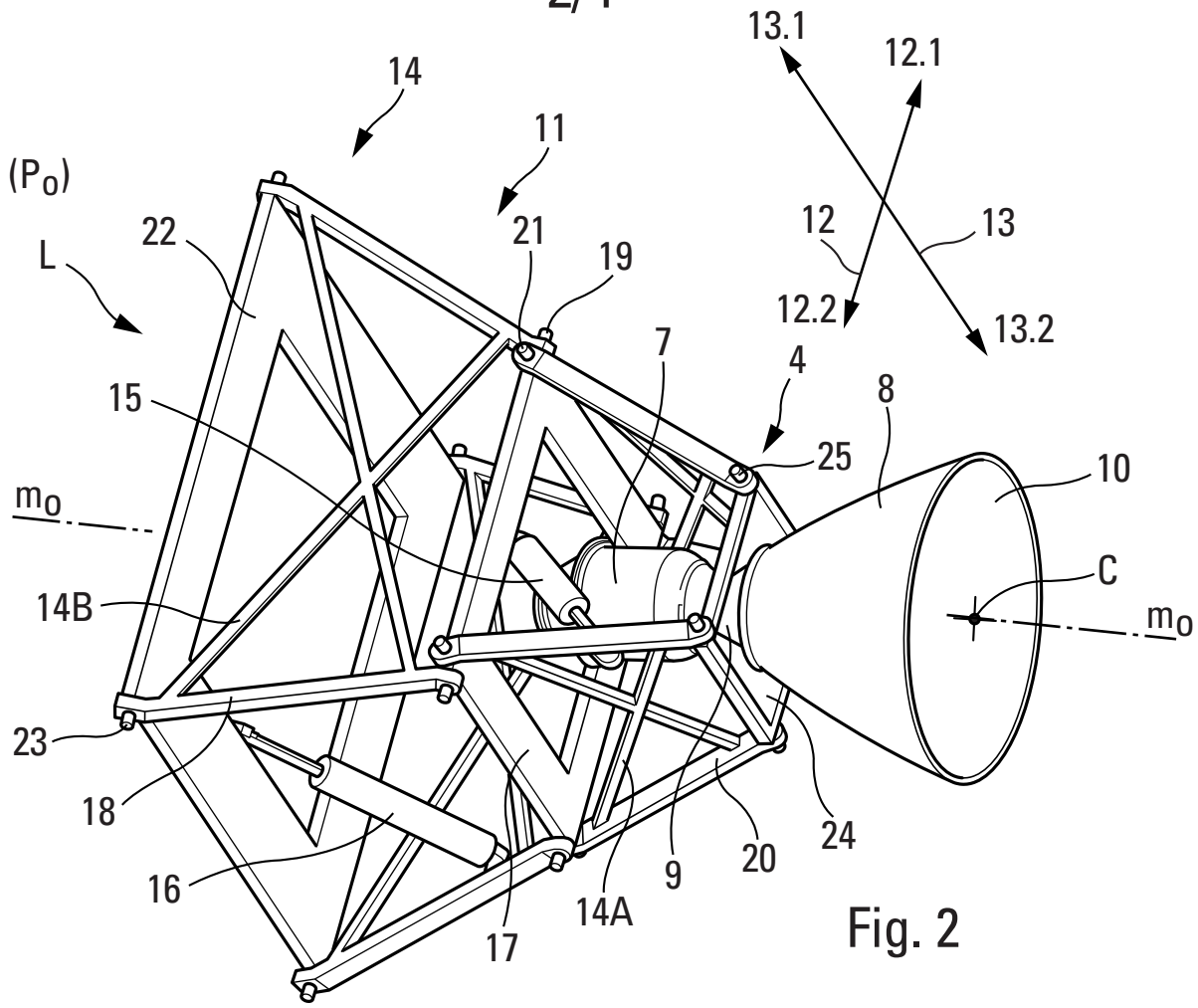
13.1
12.1
14
11
(P_0)
22
21
19
12
13
L
12.2
13.2
7
4
8
15
25
10
m_0
C
14B
m_0
23
18
16
17
14A
9
20
24

Fig. 2

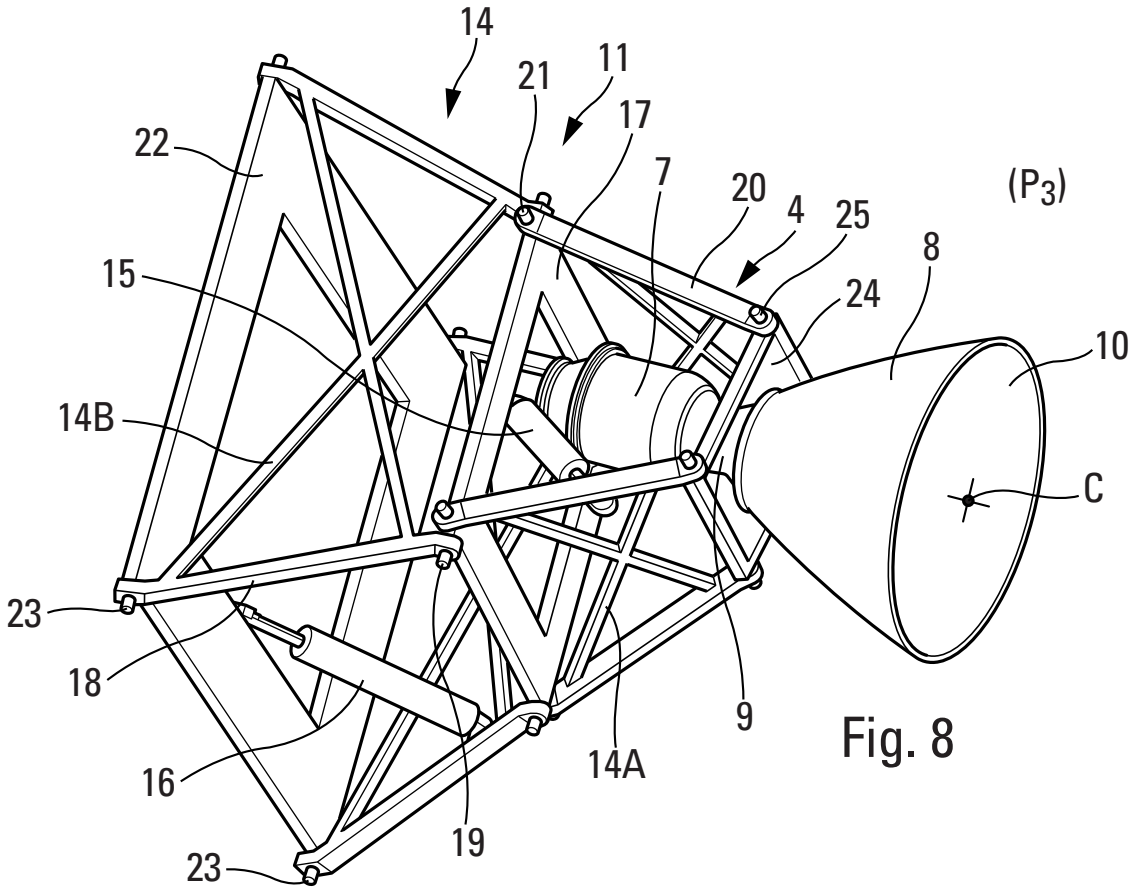
14
21
11
17
22
7
20
(P_3)
4
25
8
15
24
10
14B
C
23
18
16
19
14A
9
23

Fig. 8

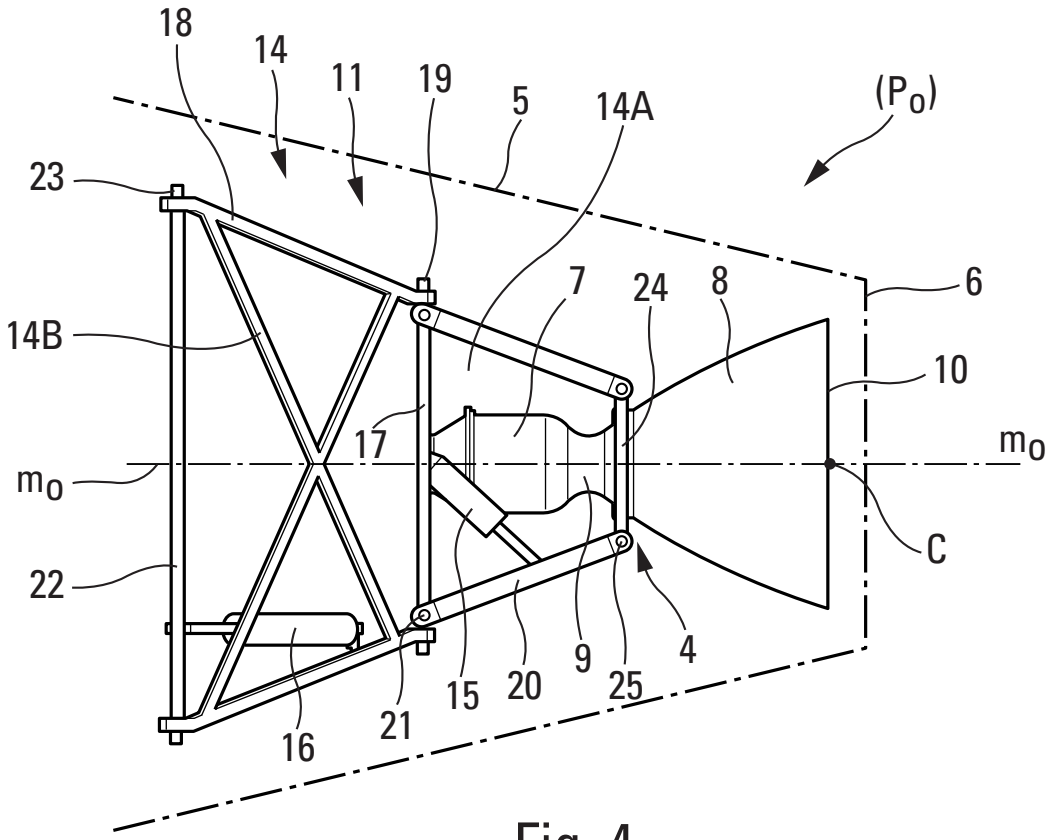
18
14
11
19
5
14A
(P_o)
23
6
7
24
8
14B
10
17
m_o
m_o
C
22
4
9
25
15
20
21
16

Fig. 4

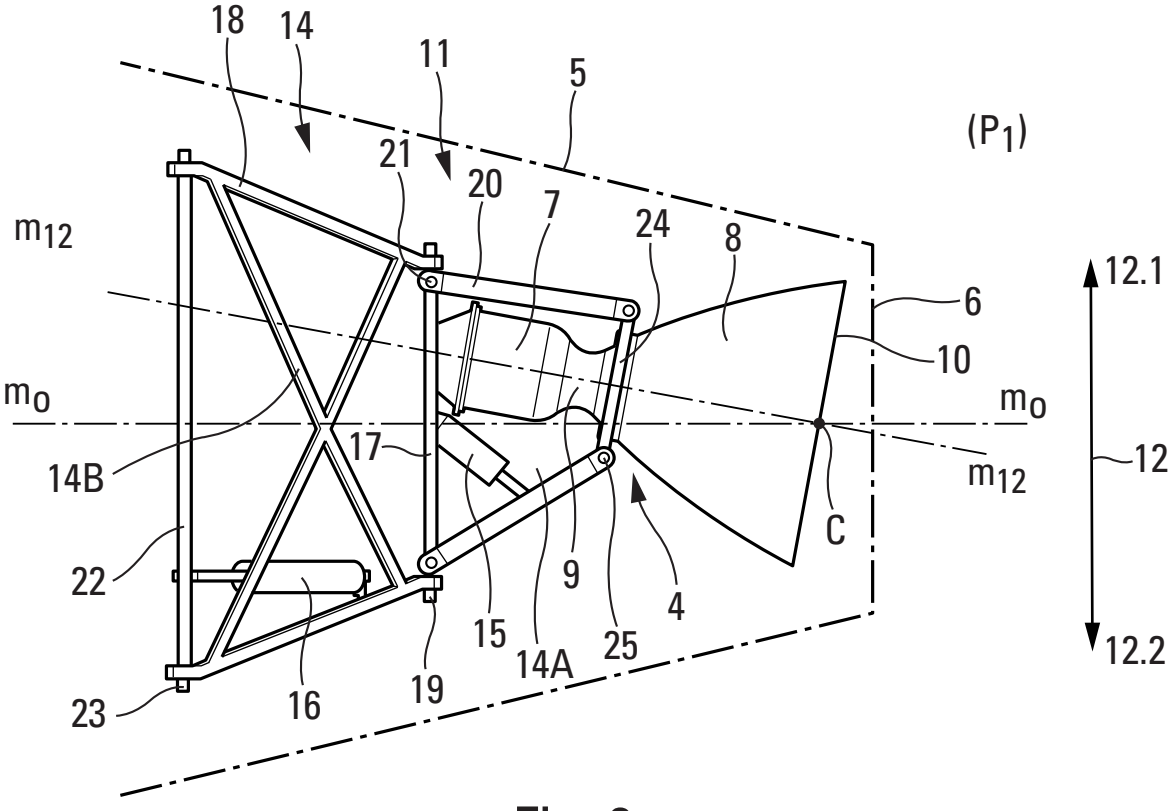
18
14
11
5
(P_1)
21
20
7
24
8
m_{12}
12.1
6
10
m_o
m_o
17
12
14B
m_{12}
C
22
4
9
15
14A
25
12.2
23
16
19

Fig. 6

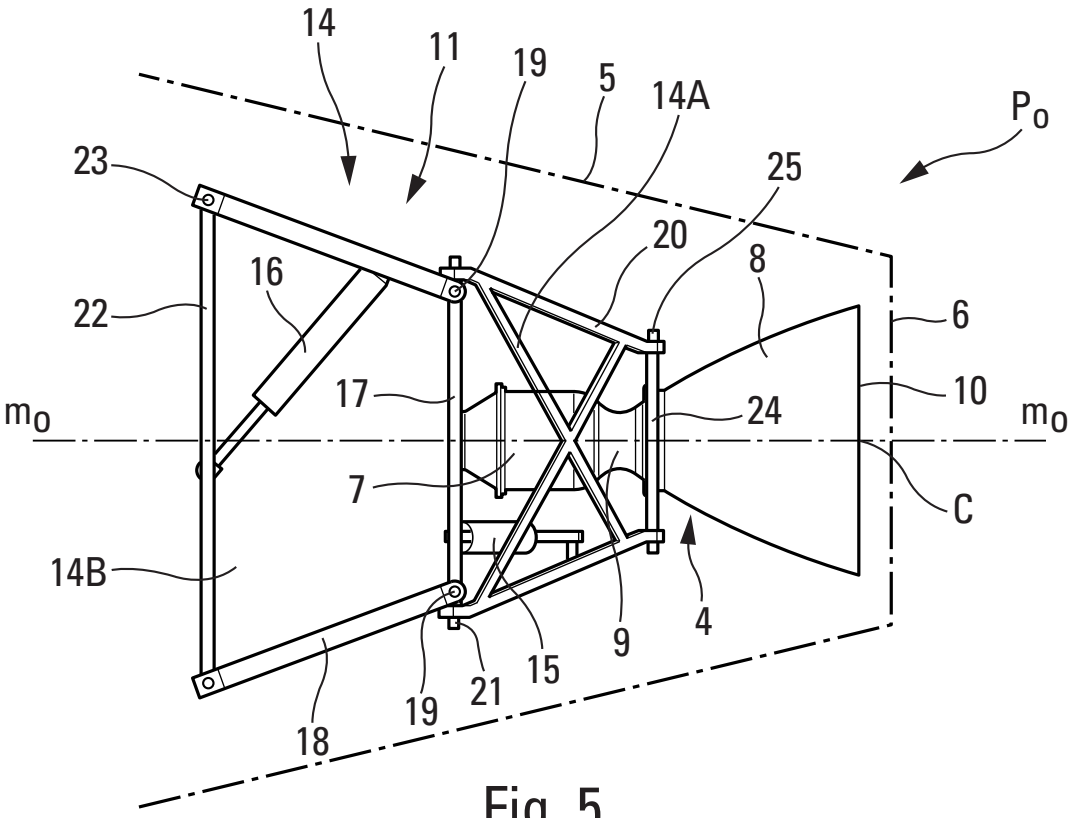
14
11
19
5
14A
P_o
23
25
20
8
16
22
6
17
10
m_o
24
m_o
7
C
14B
4
9
15
21
19
18

Fig. 5

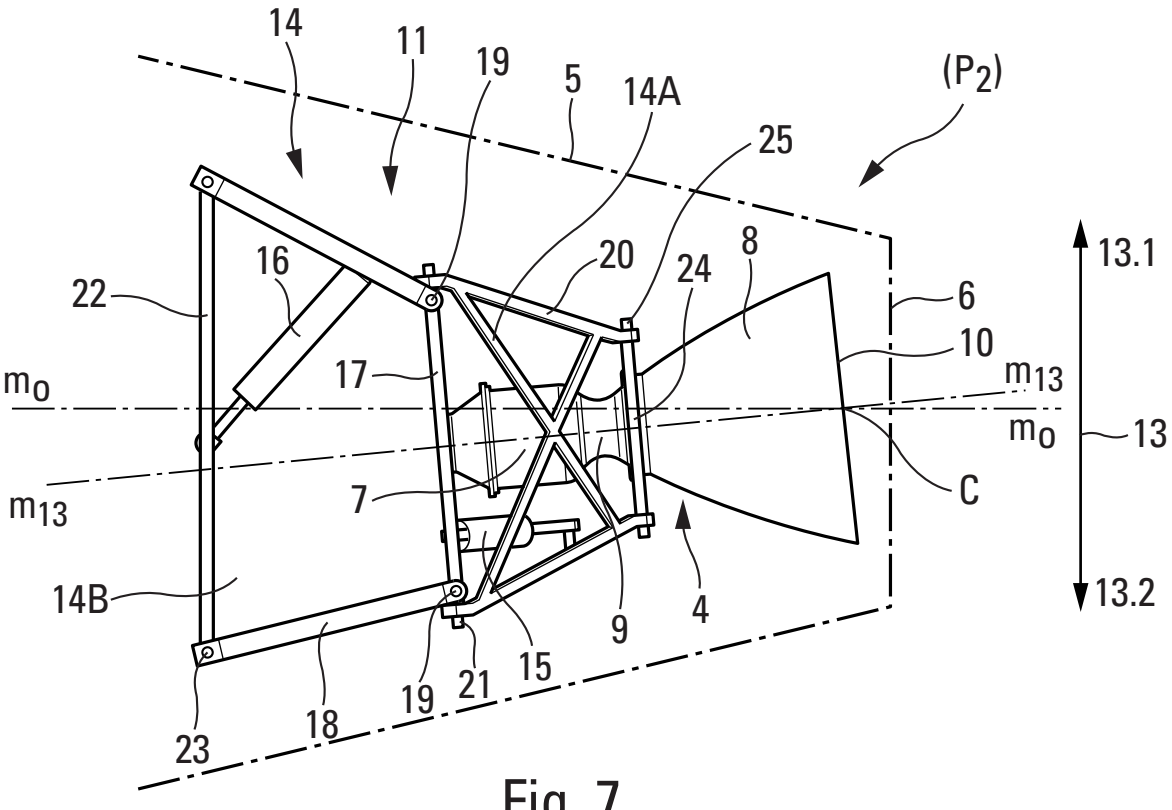
14
11
19
5
14A
(P_2)
25
13.1
20
8
16
24
22
6
10
m_o
17
m_{13}
m_o
13
m_{13}
7
C
14B
4
9
13.2
15
21
19
18
23

Fig. 7