Figures

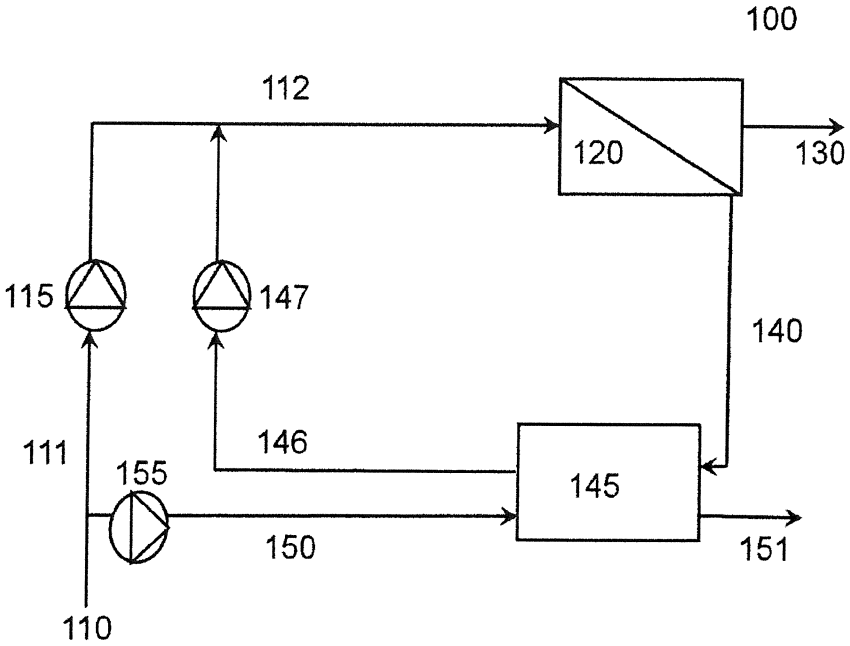

FIG. 1

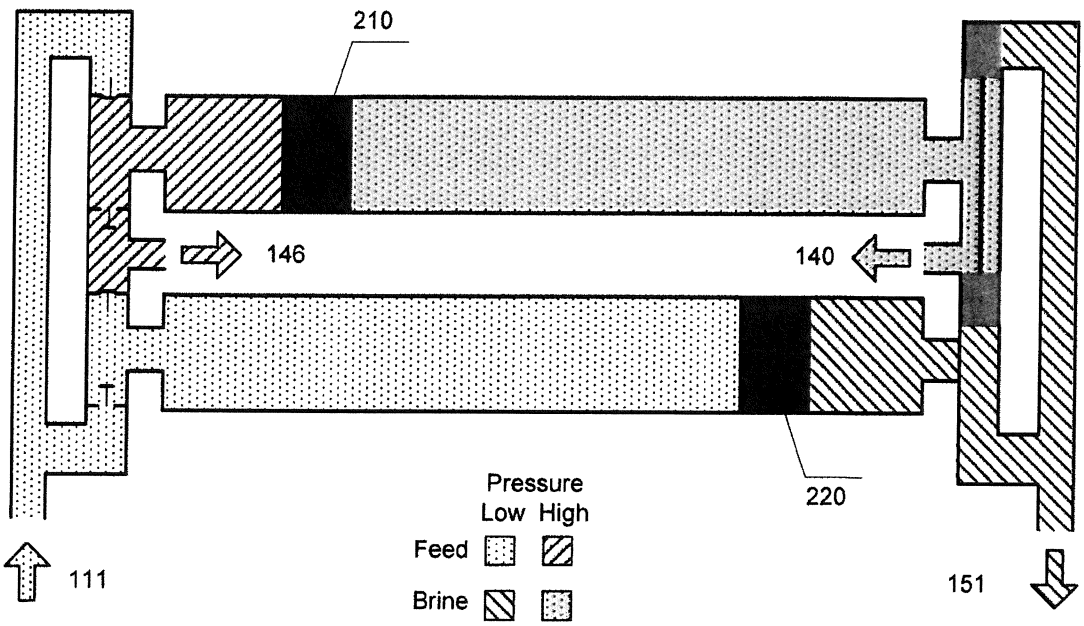

FIG. 2

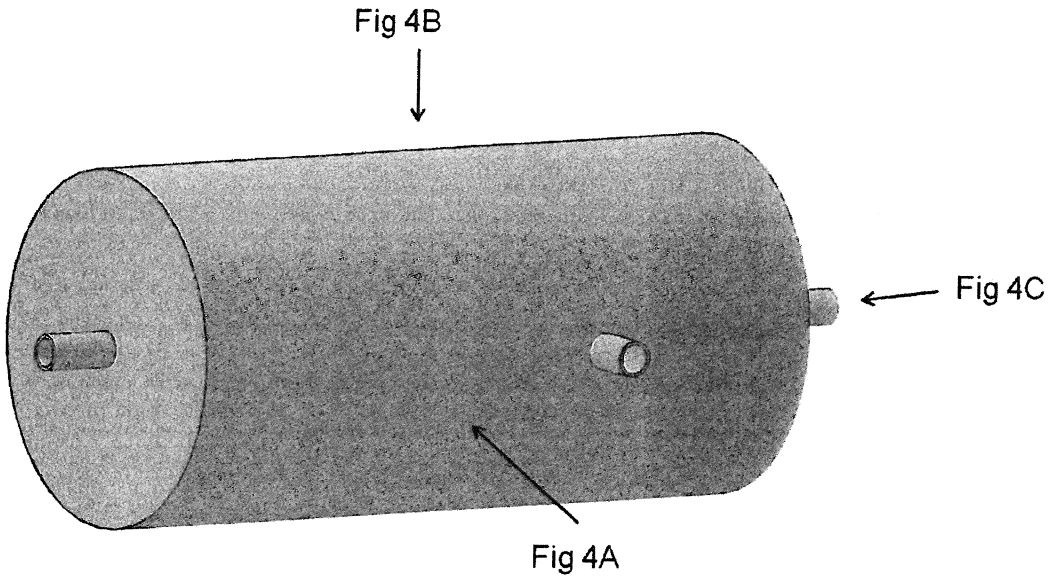

FIG. 3

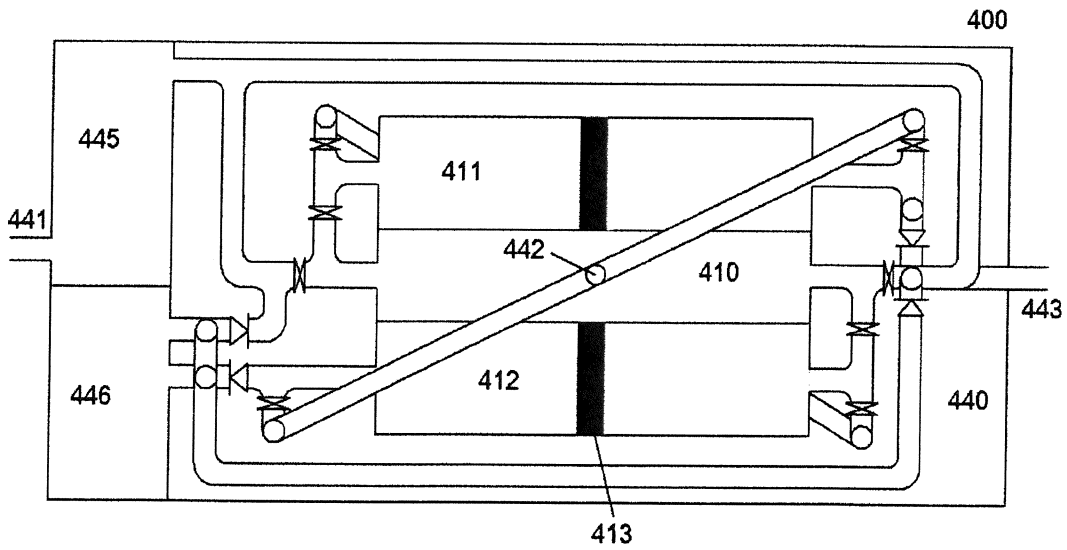

FIG. 4A

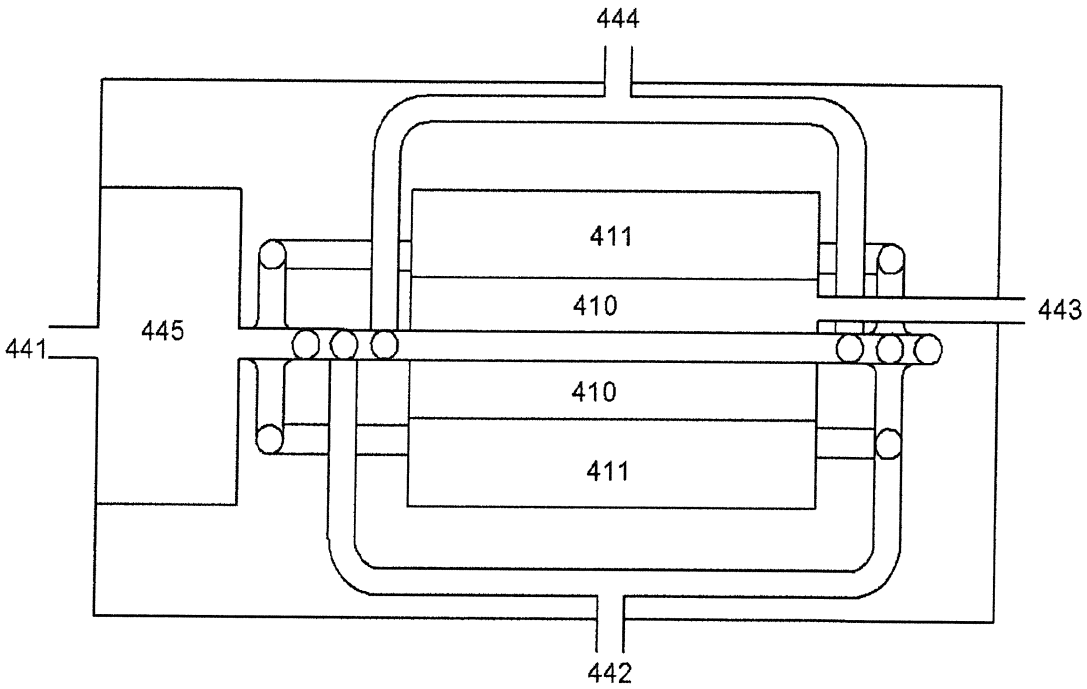

FIG. 4B

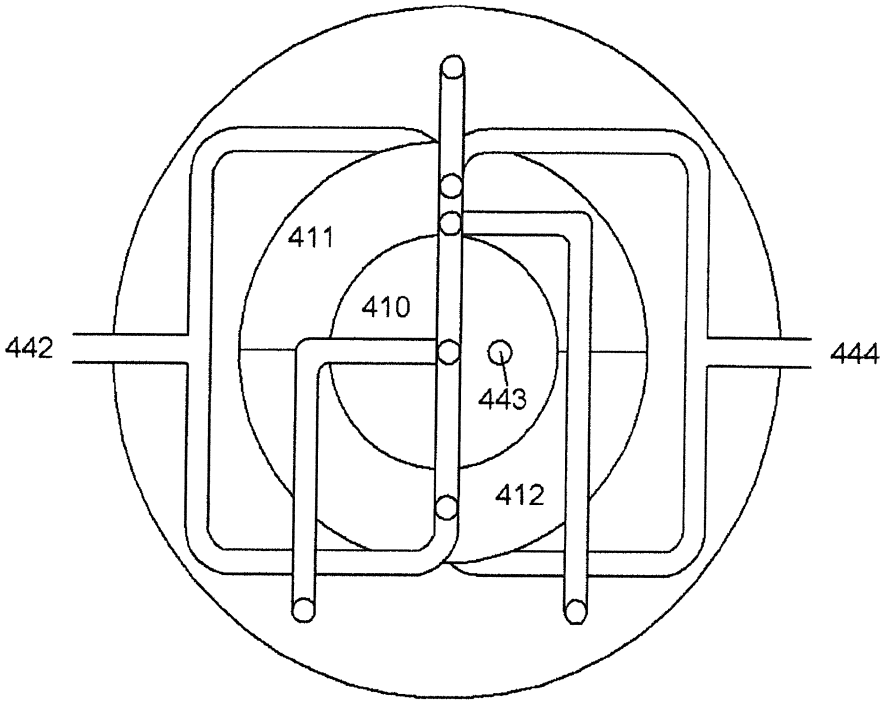
411
410
442
444
443
412

FIG. 4C

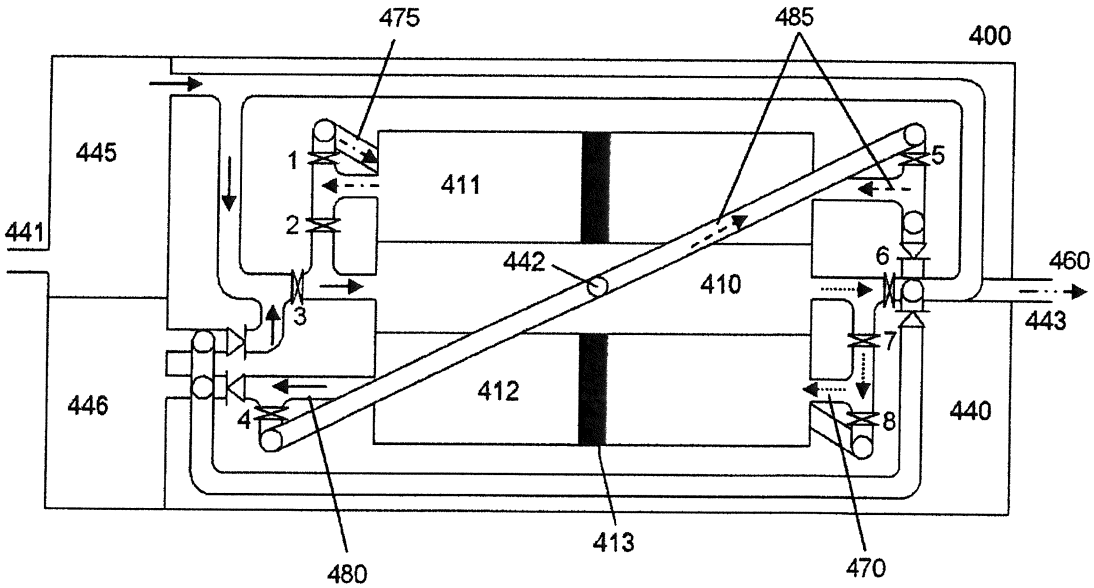
475
485
400
445
1
411
5
441
2
442
6
460
410
3
443
7
446
412
4
8
440
480
413
470

FIG. 5

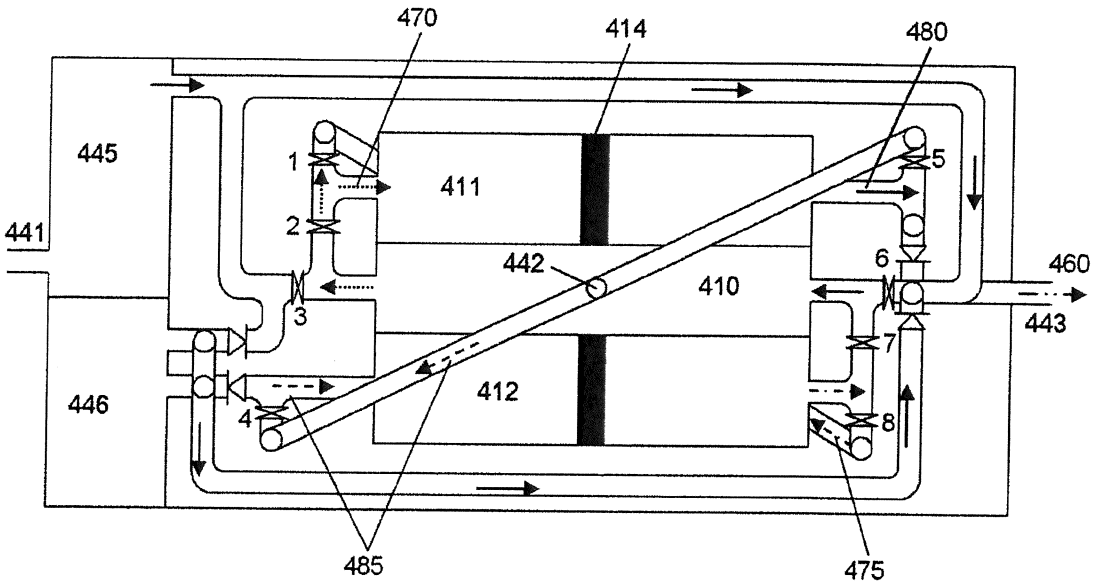
470
414
480
445
1
411
5
441
2
442
6
460
410
3
443
7
446
412
4
8
485
475

FIG. 6