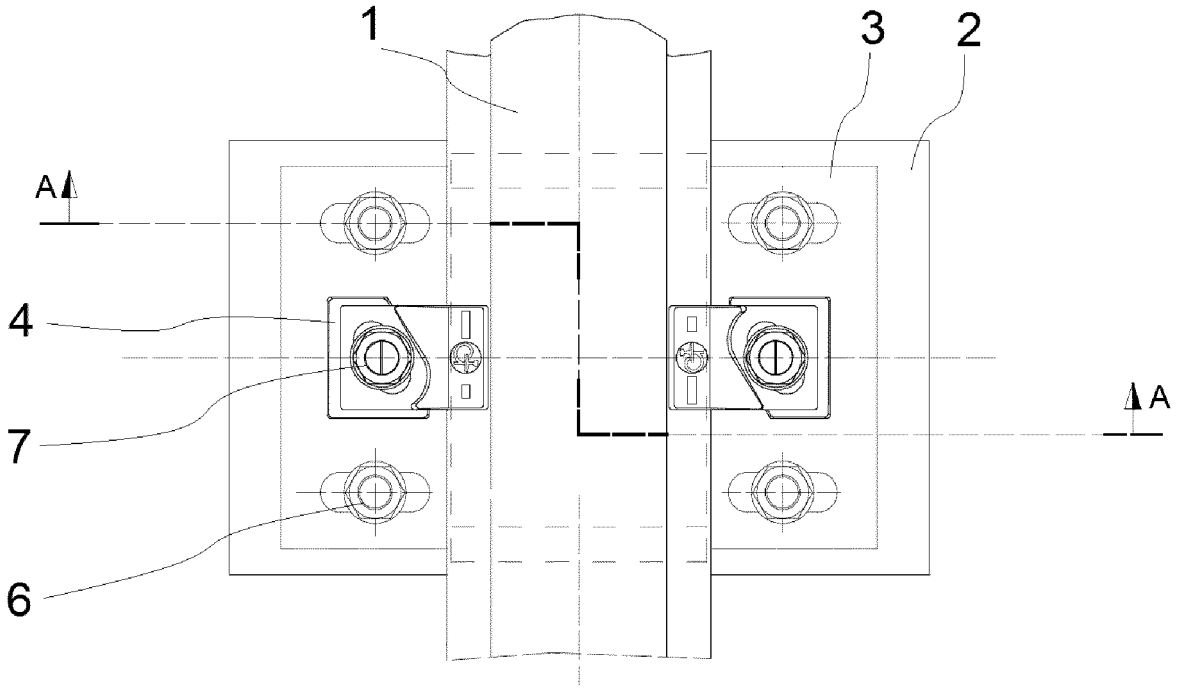

FIG 1 (PRIOR ART)

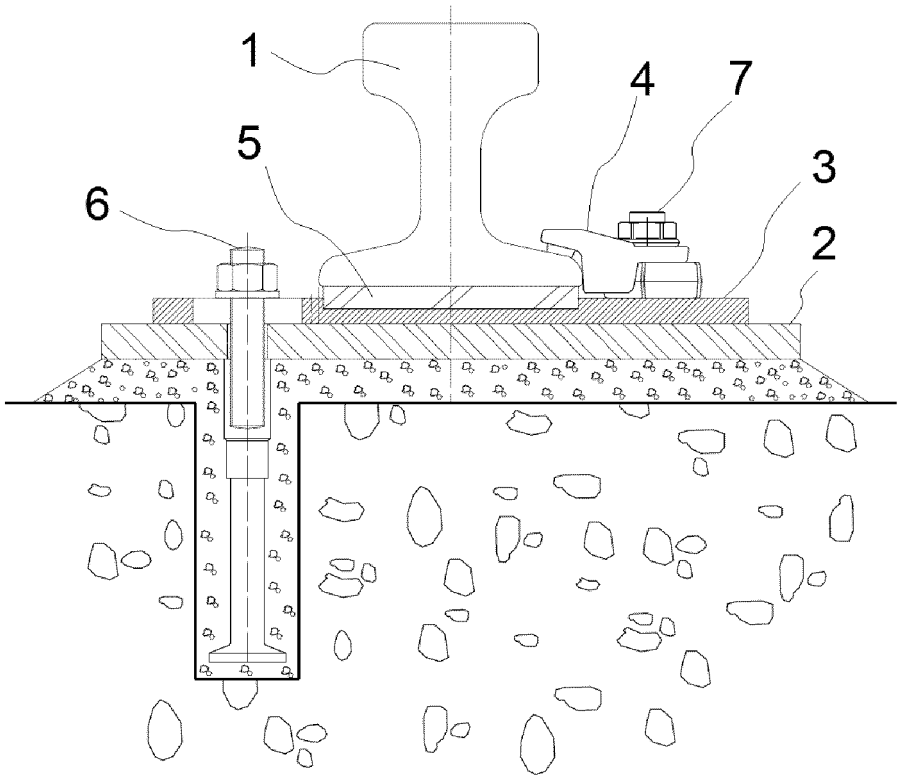

FIG 2 (PRIOR ART)

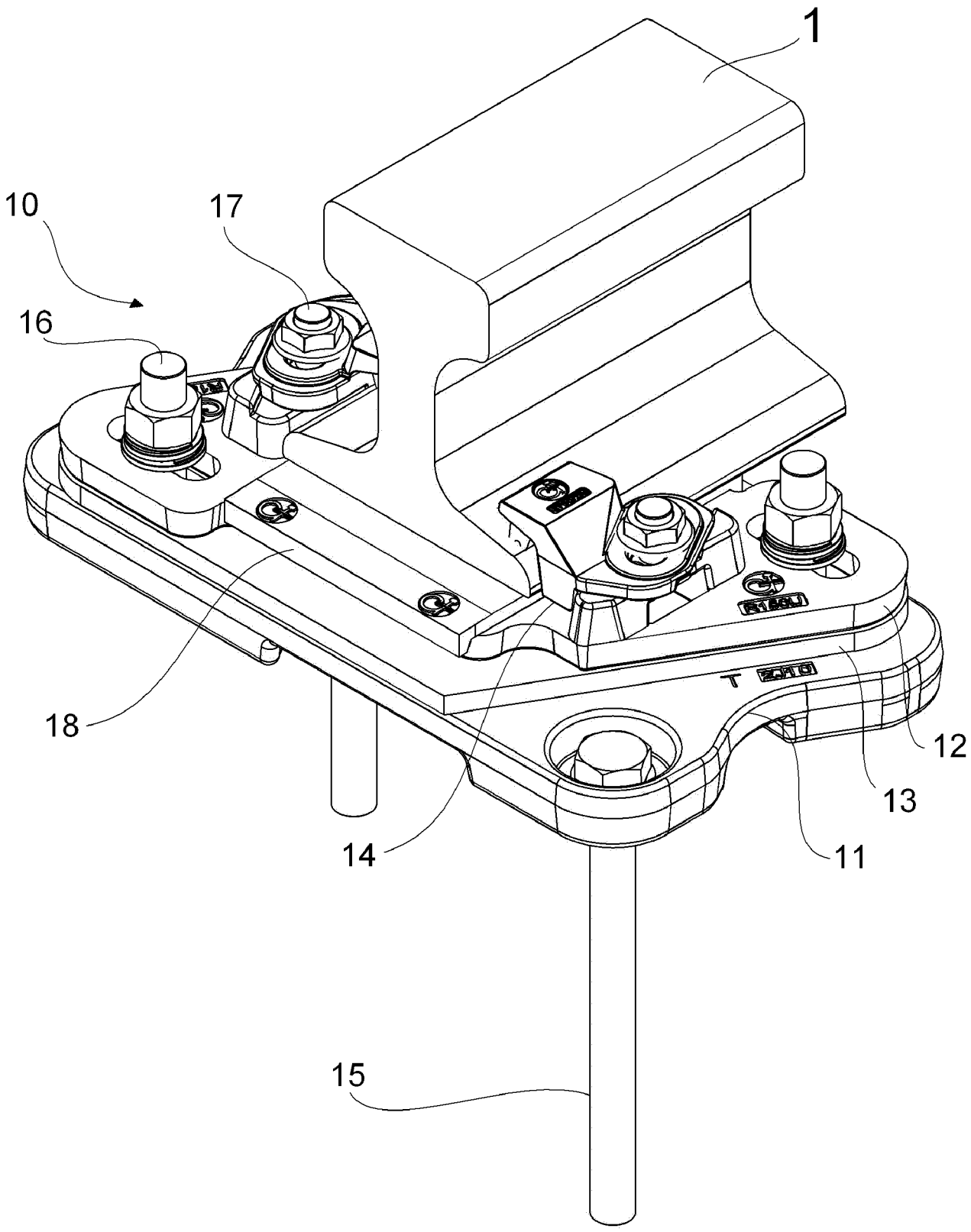

FIG 3

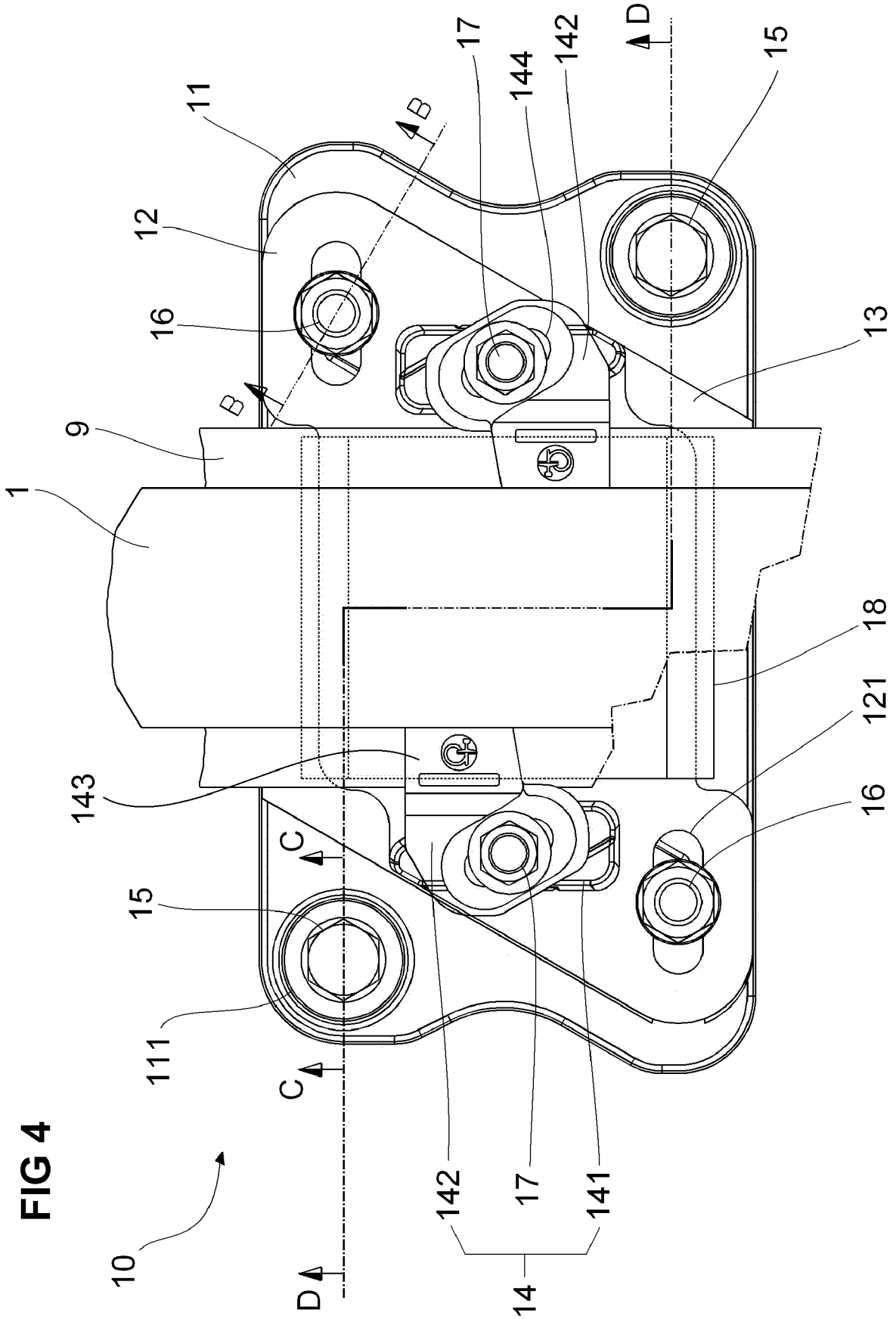

FIG 4

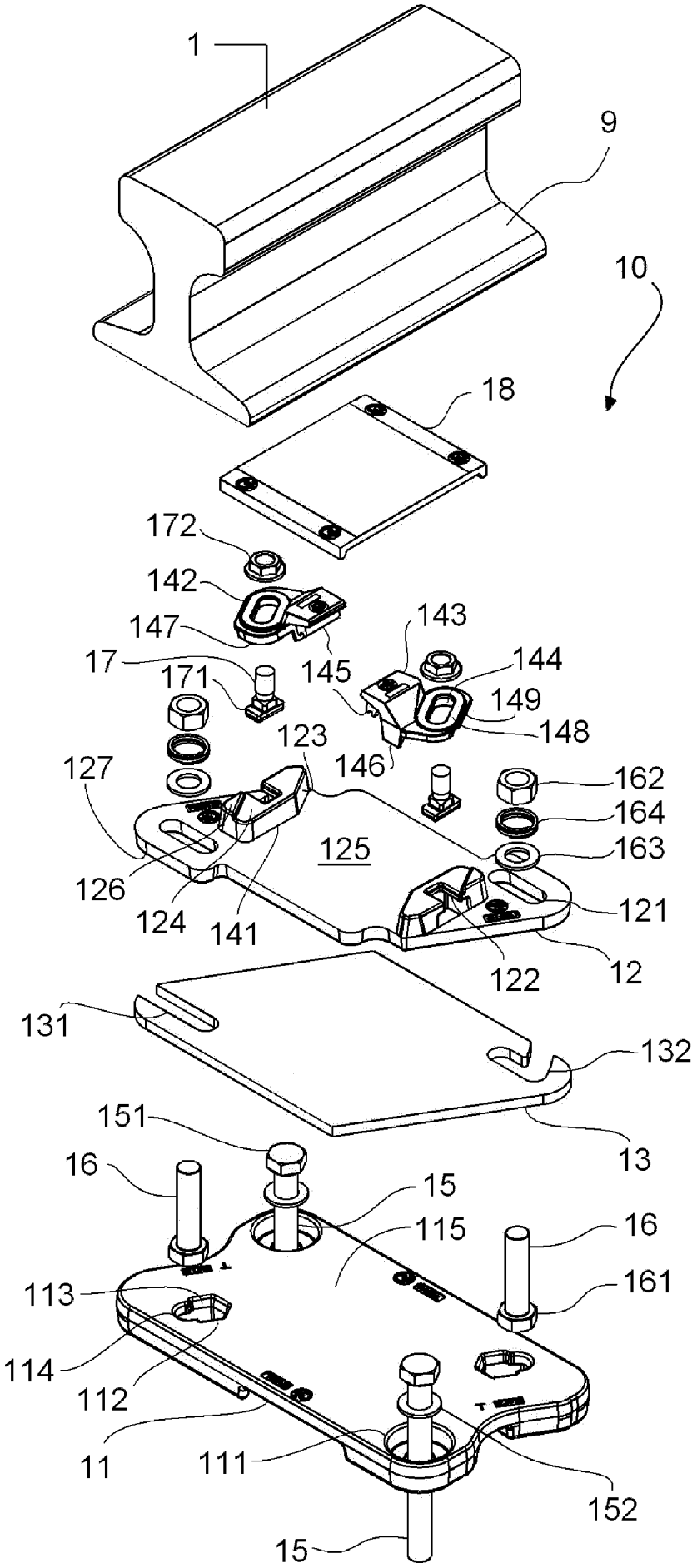
1
9
10
18
172
142
147
17
171
145
143
144
149
148
123
146
127
162
164
163
125
126
124
141
121
122
12
131
132
151
13
16
15
115
16
161
113
114
112
11
111
152
15

FIG 5

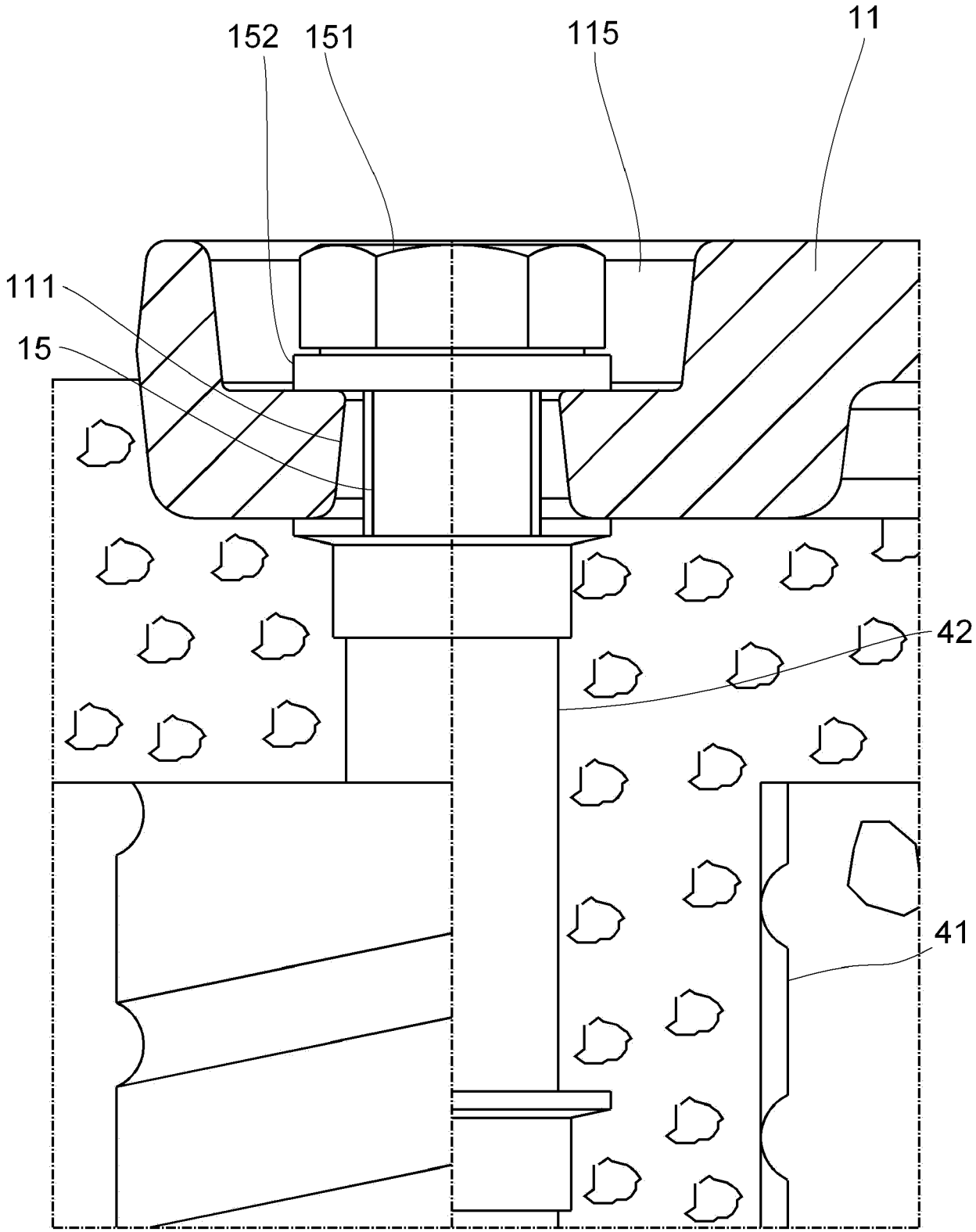

FIG 6 (C-C)

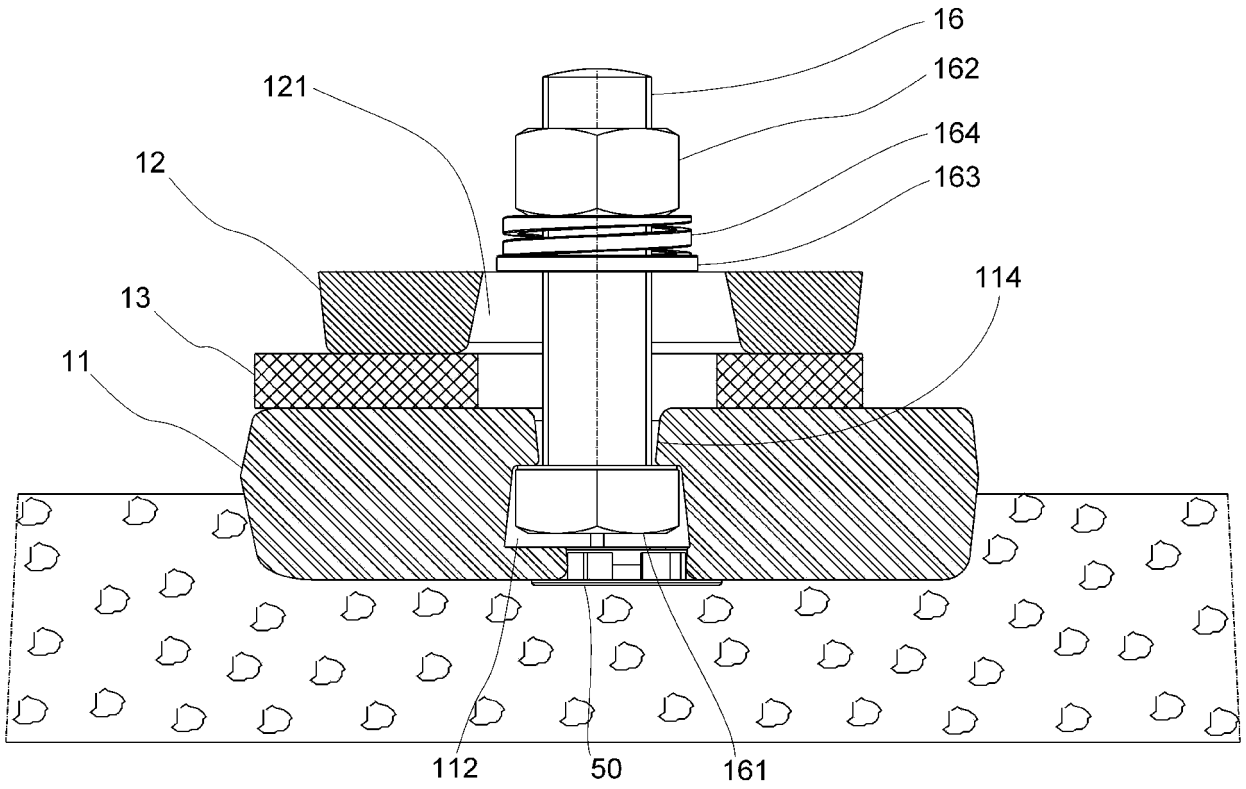
16
162
164
163
121
12
13
11
114
112
50
161

FIG 7 (B-B)

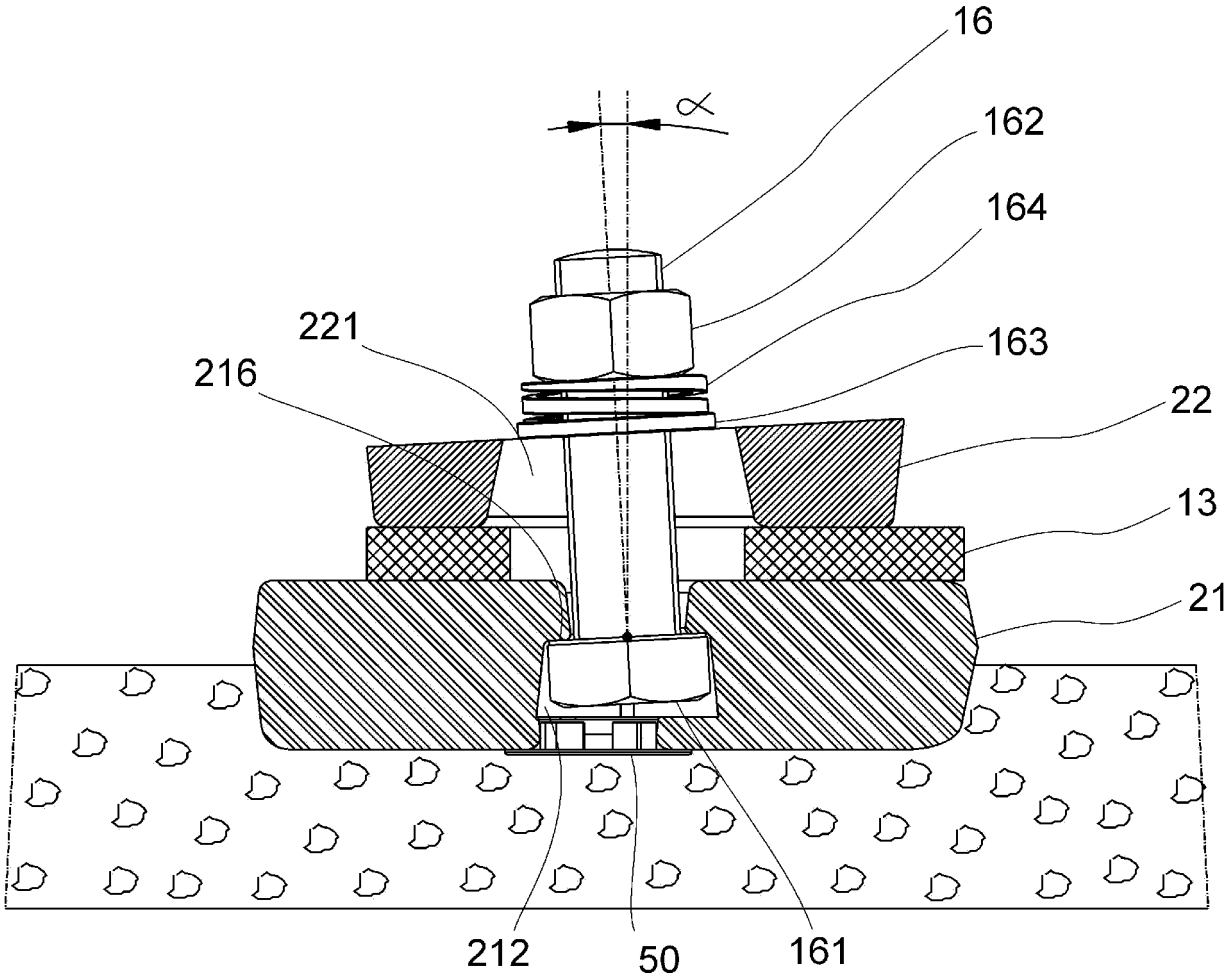
16
α
162
164
221
163
216
22
13
21
212
50
161

FIG 8

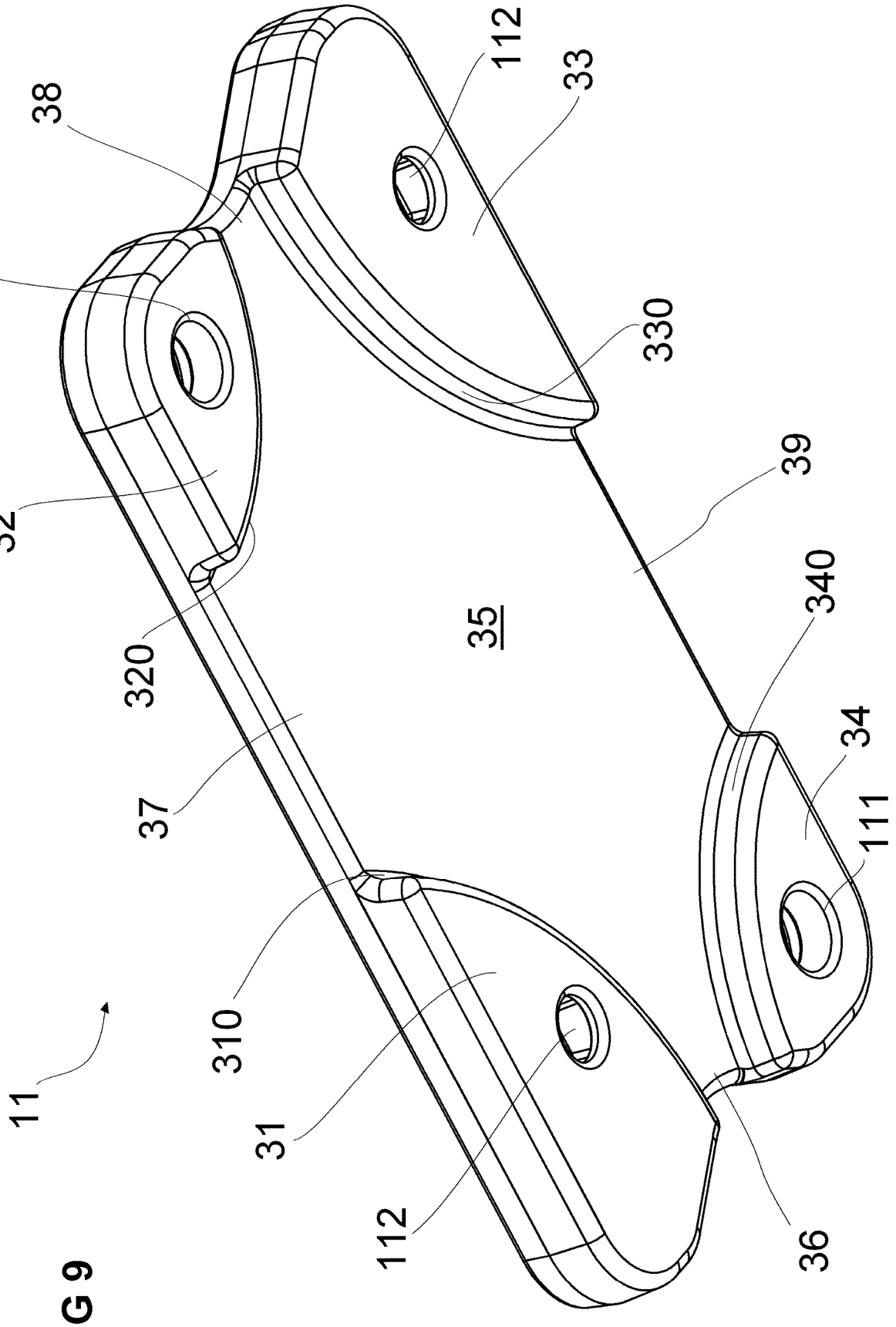

FIG 9

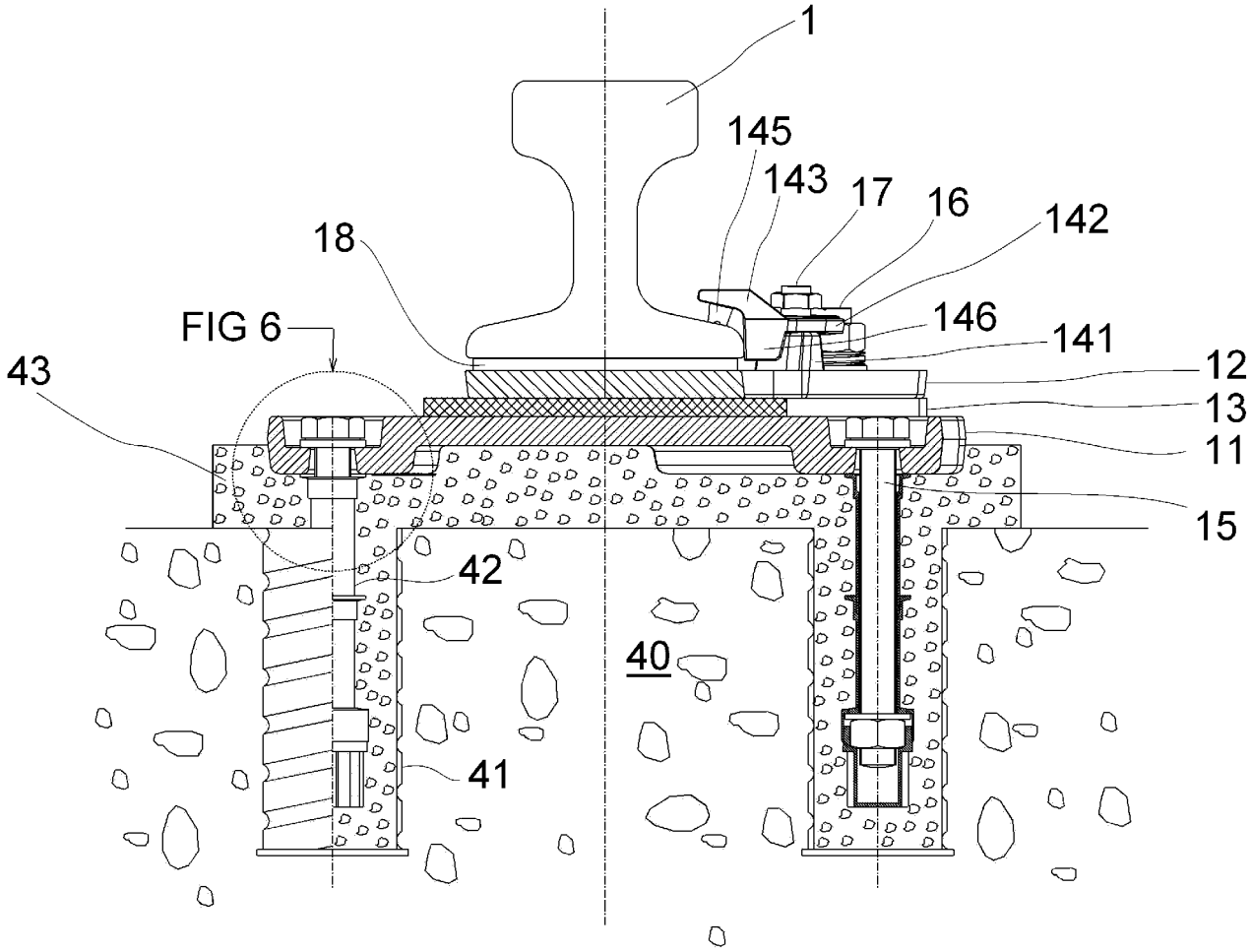

FIG 10 (D-D)