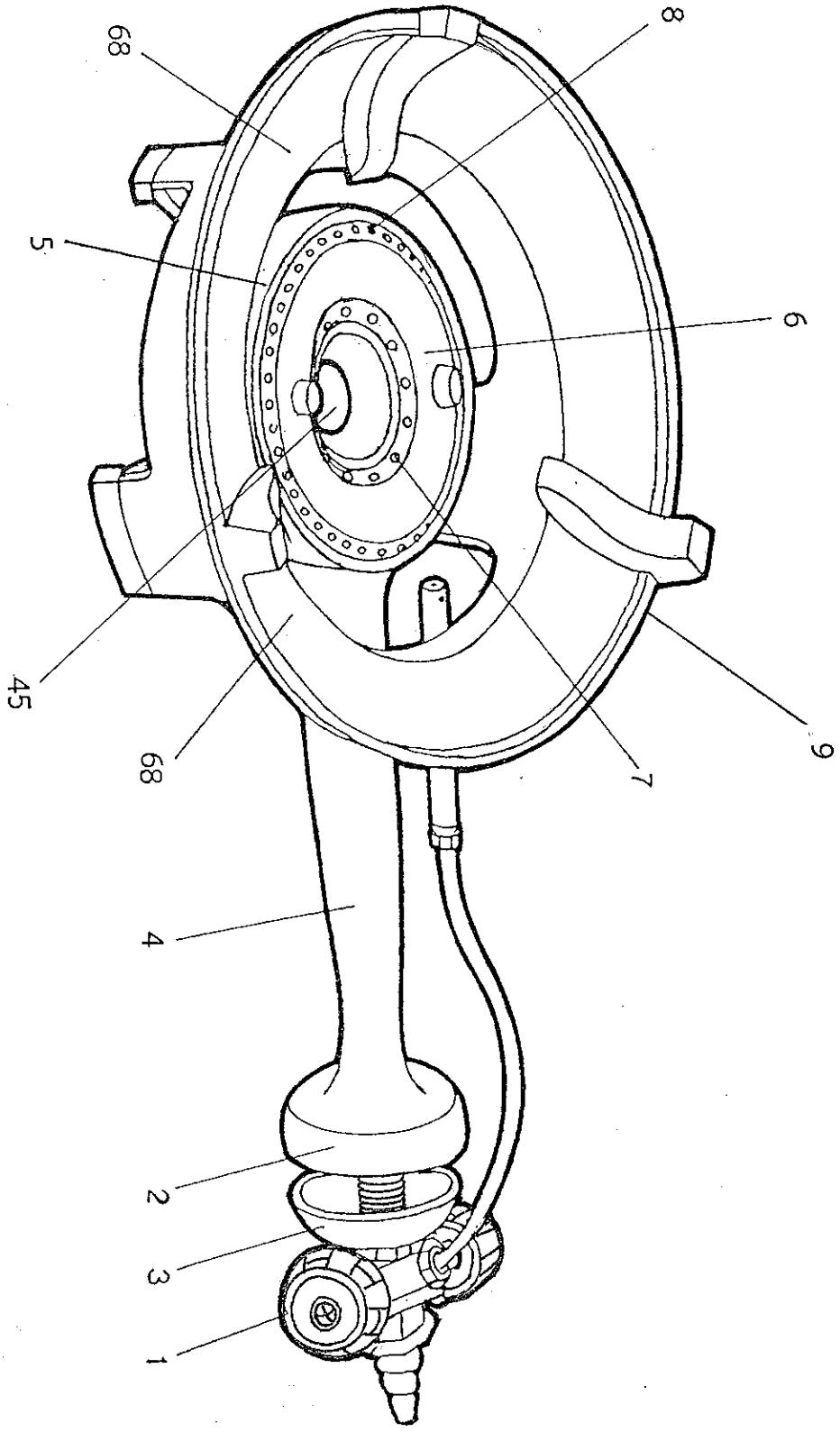

FIG.1

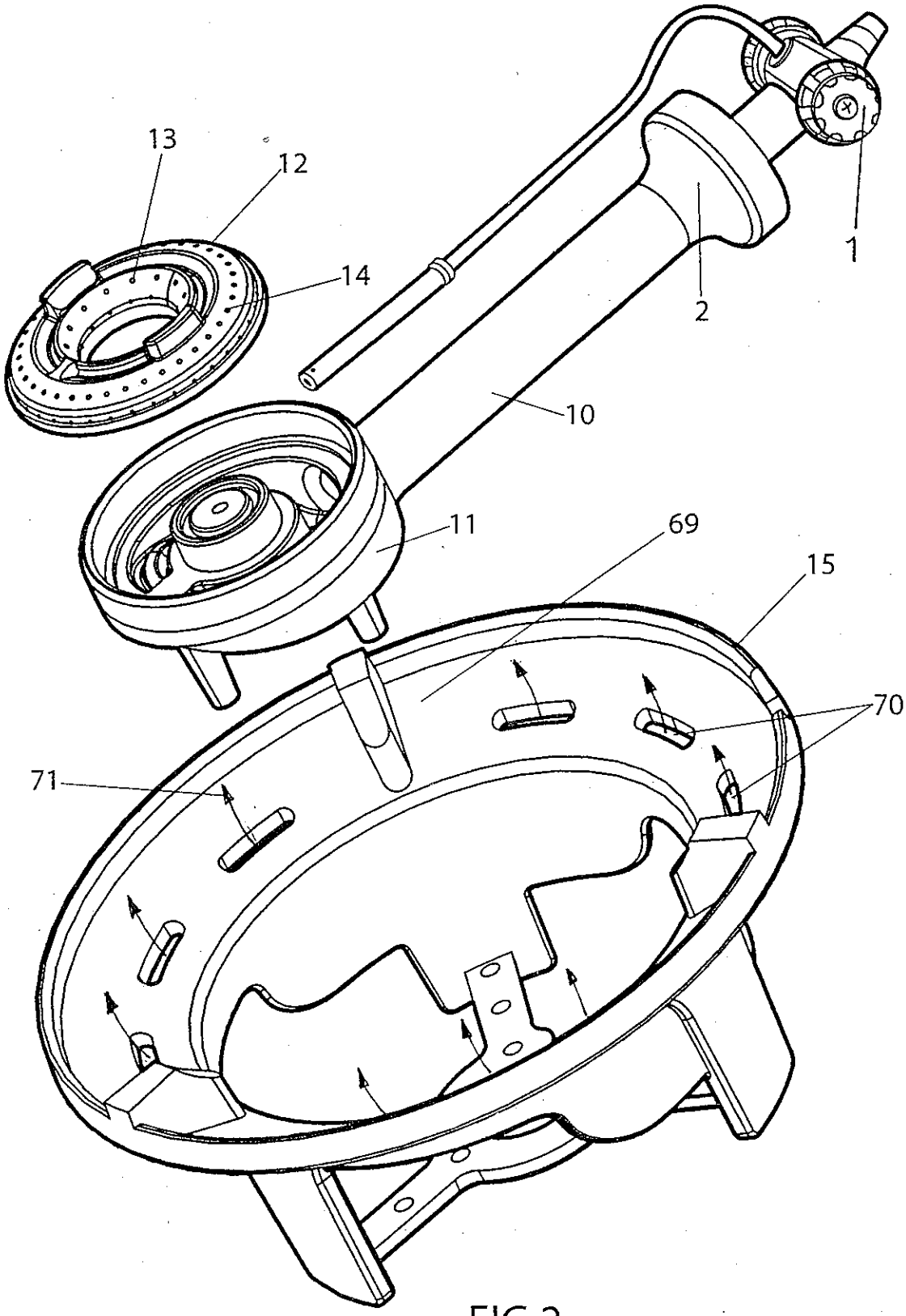

FIG.2

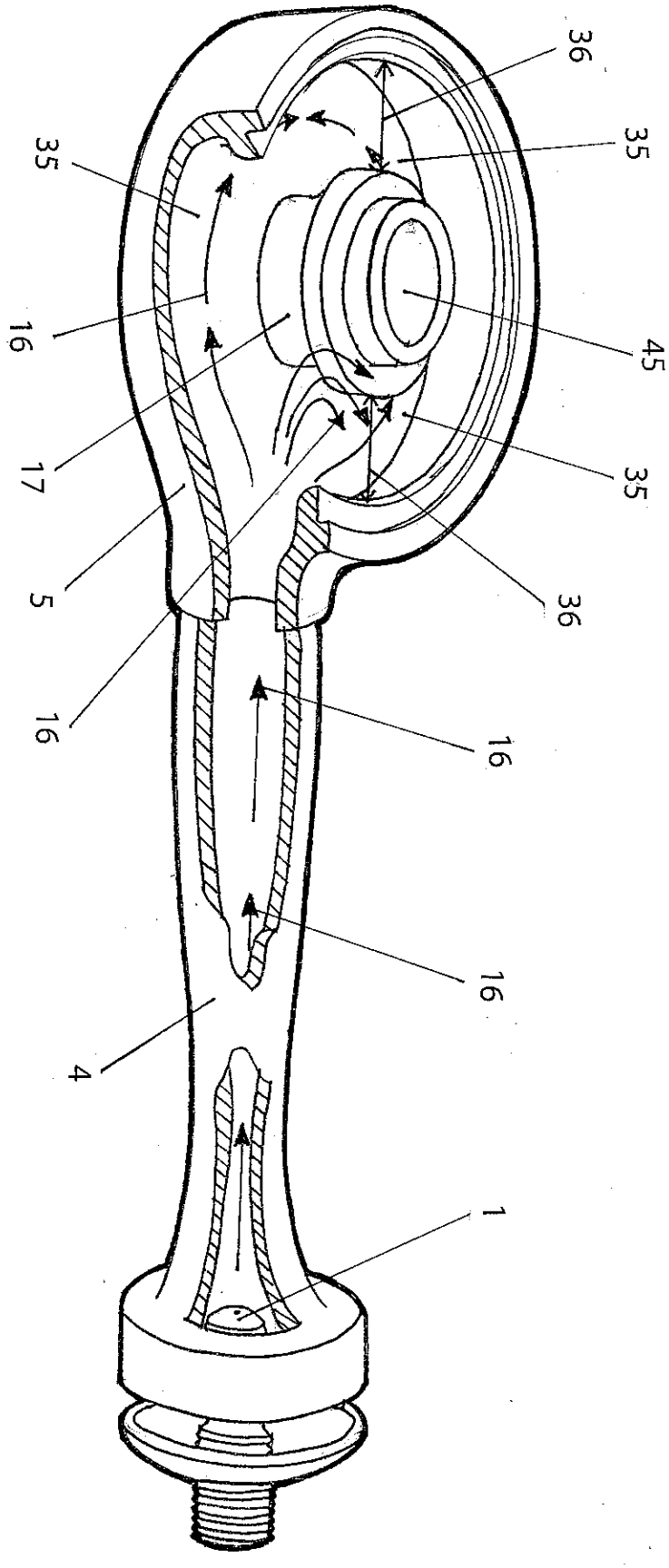

FIG.3

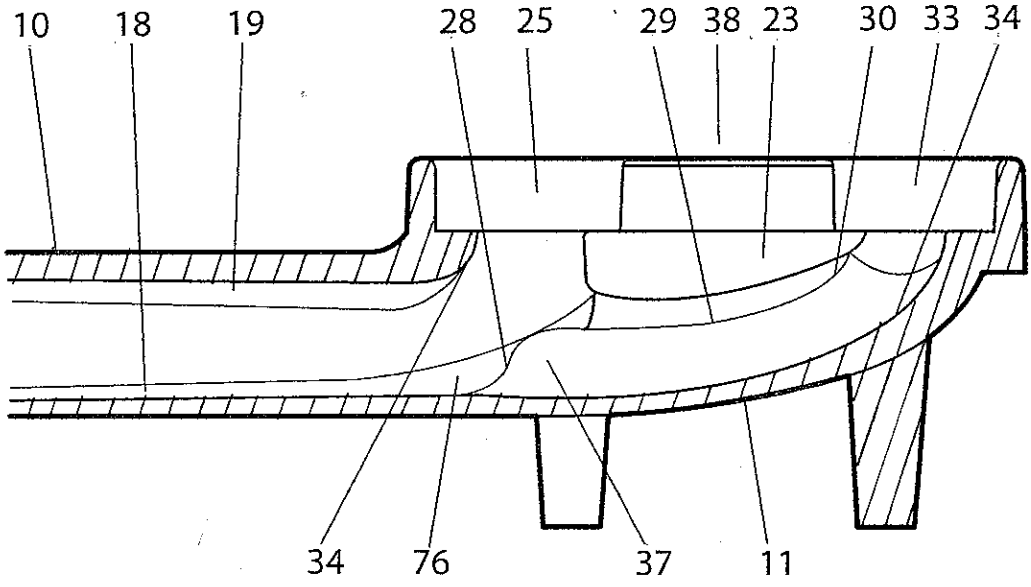

FIG.4

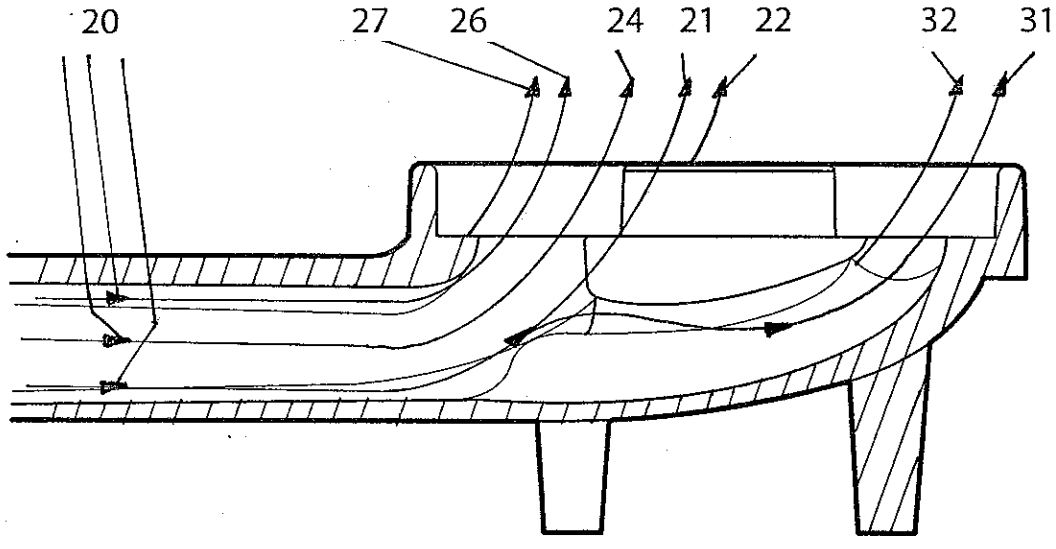

FIG.5

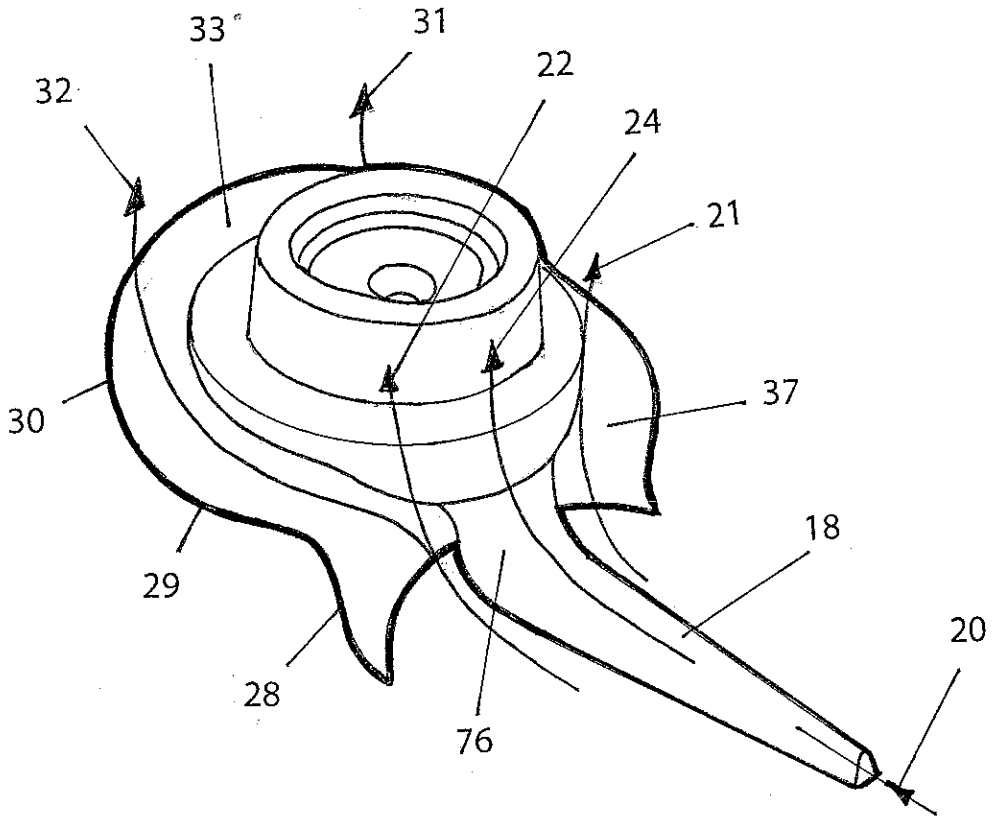

FIG.6

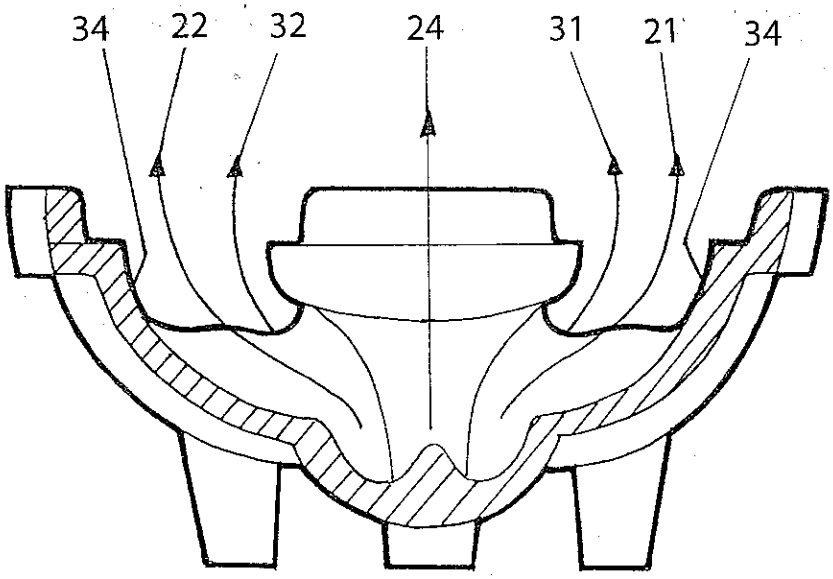

FIG.7

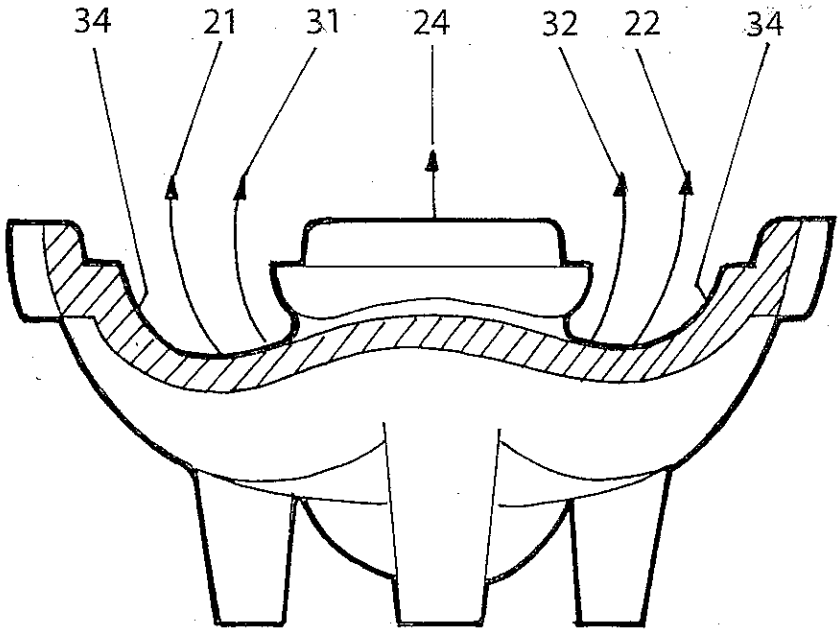

FIG.8

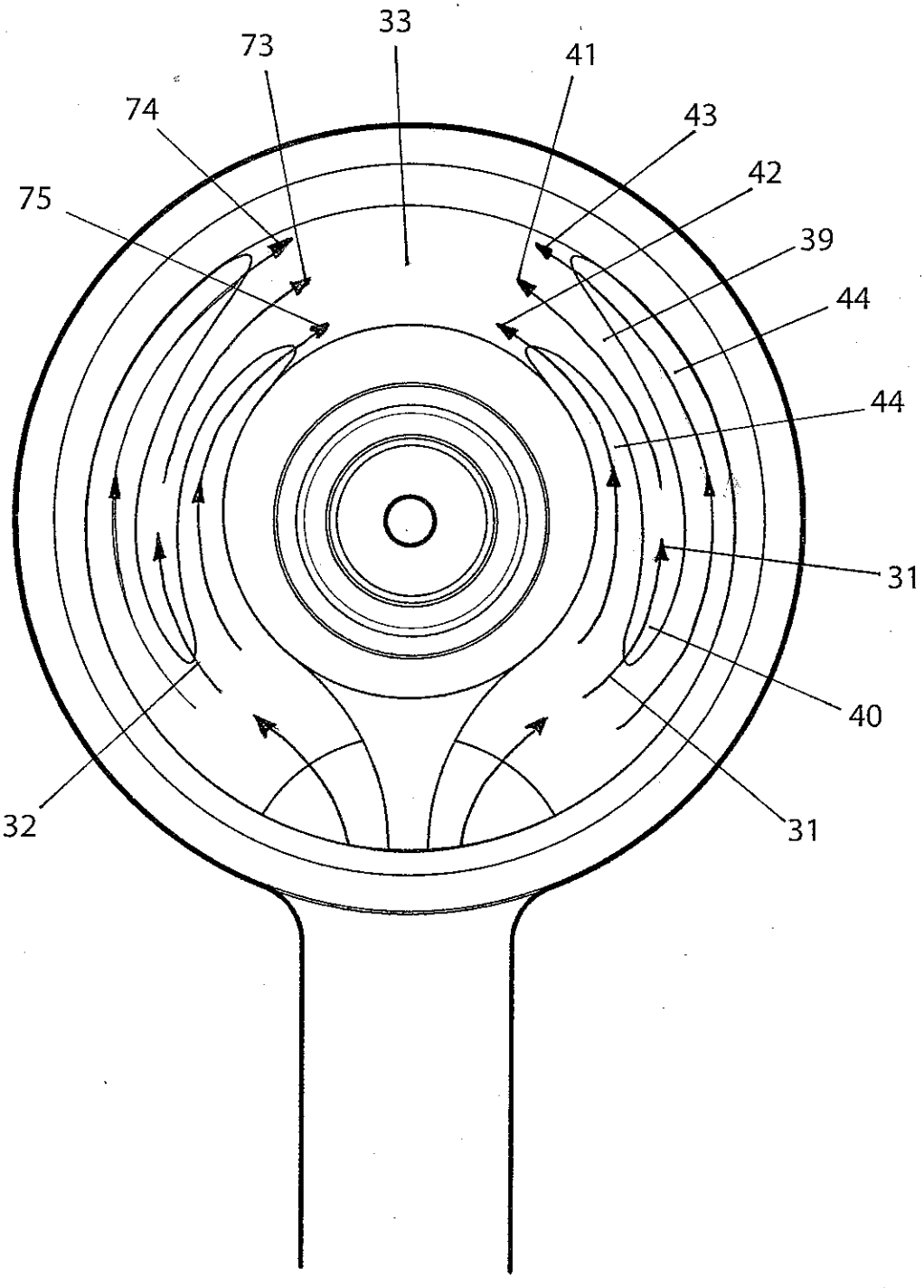

FIG.9

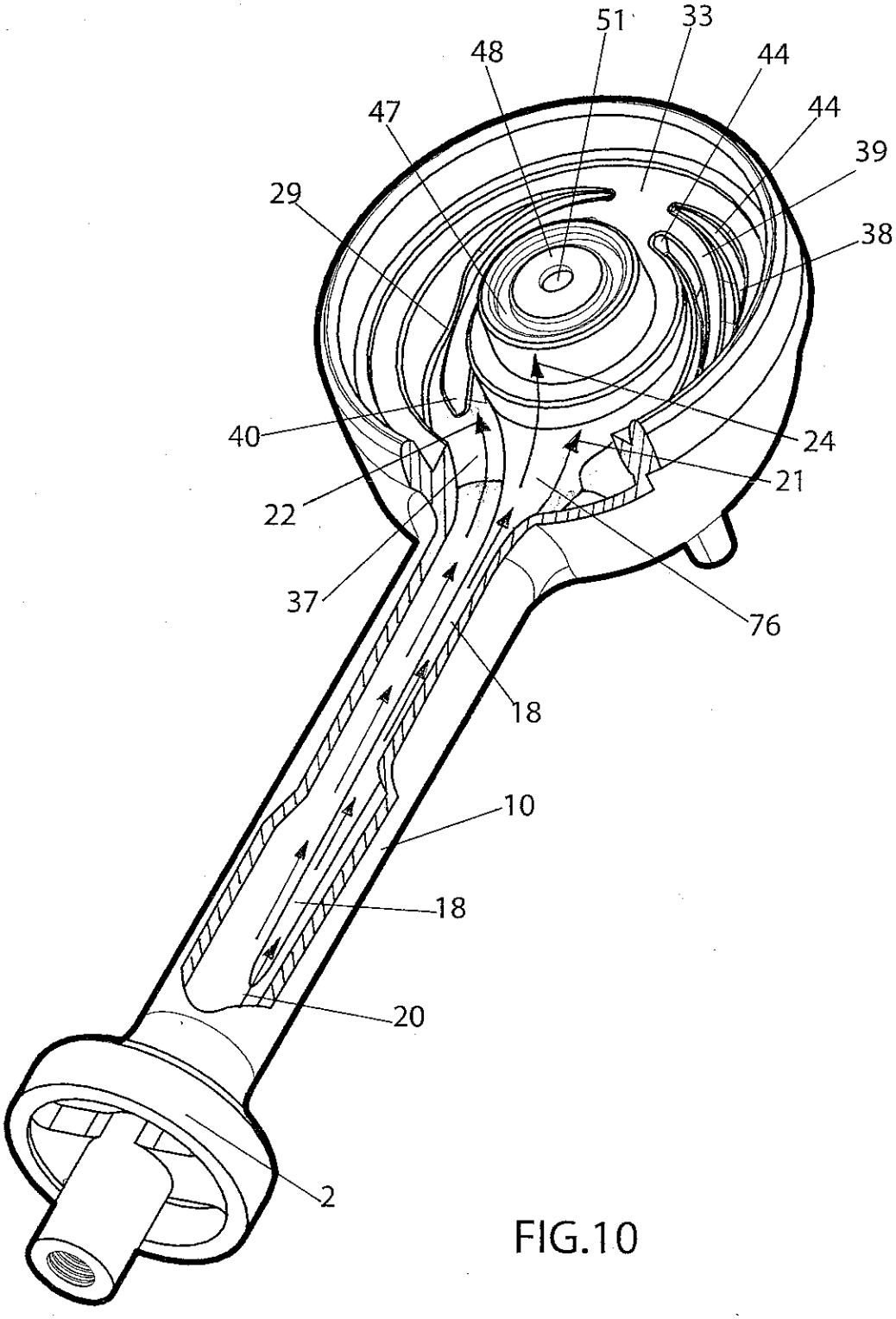

FIG.10

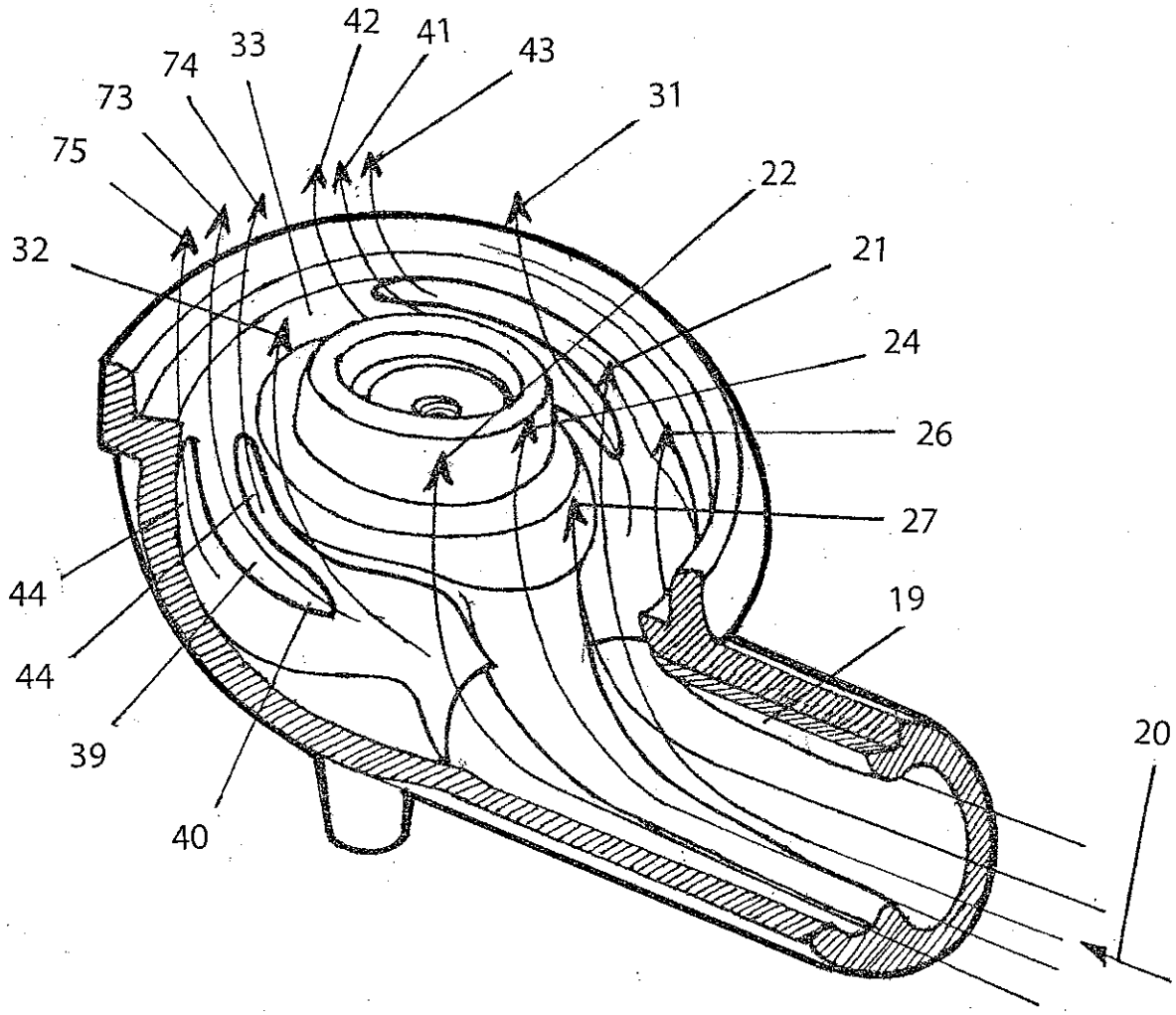

FIG.11

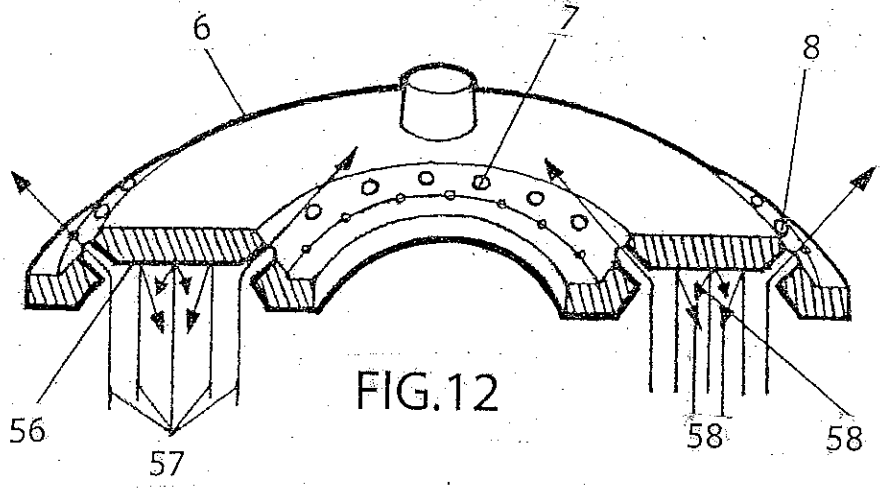

FIG.12

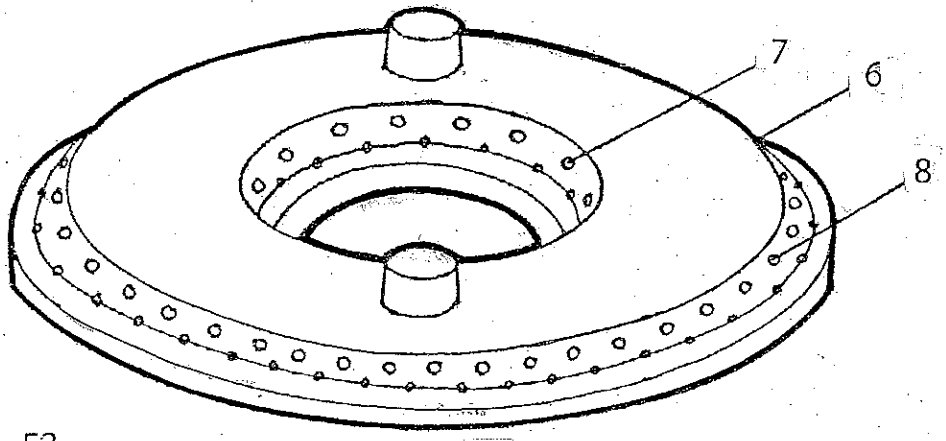

FIG.13

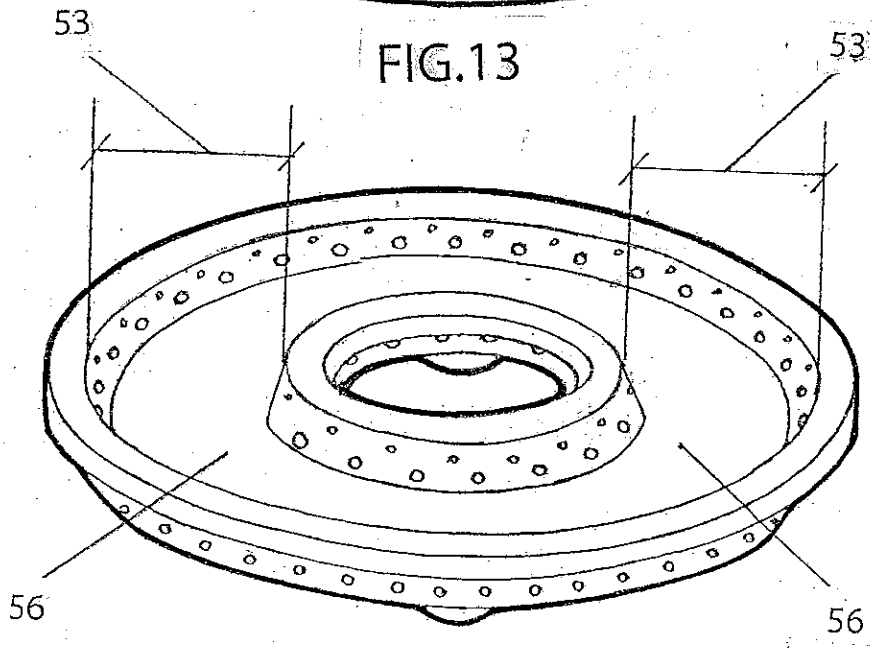

FIG.14

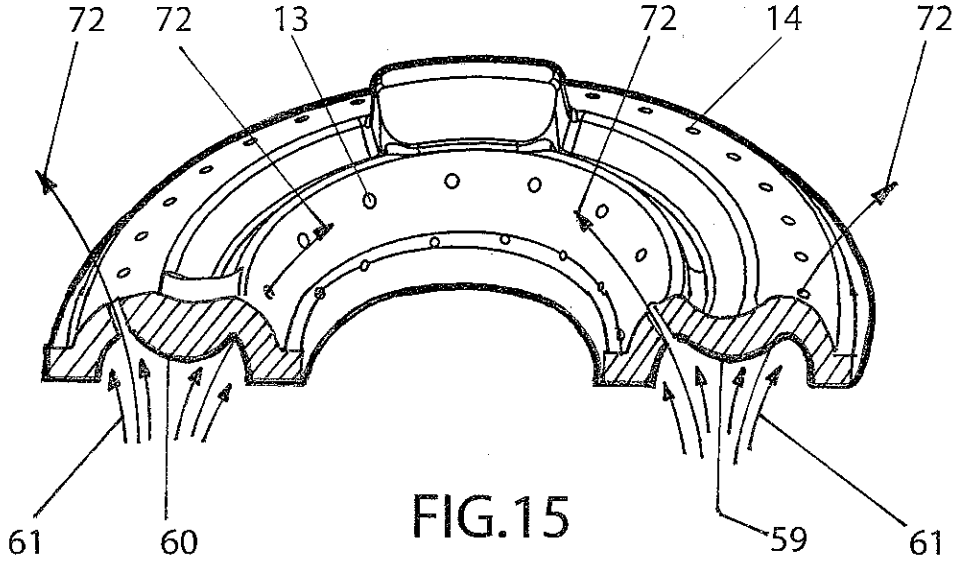

FIG.15

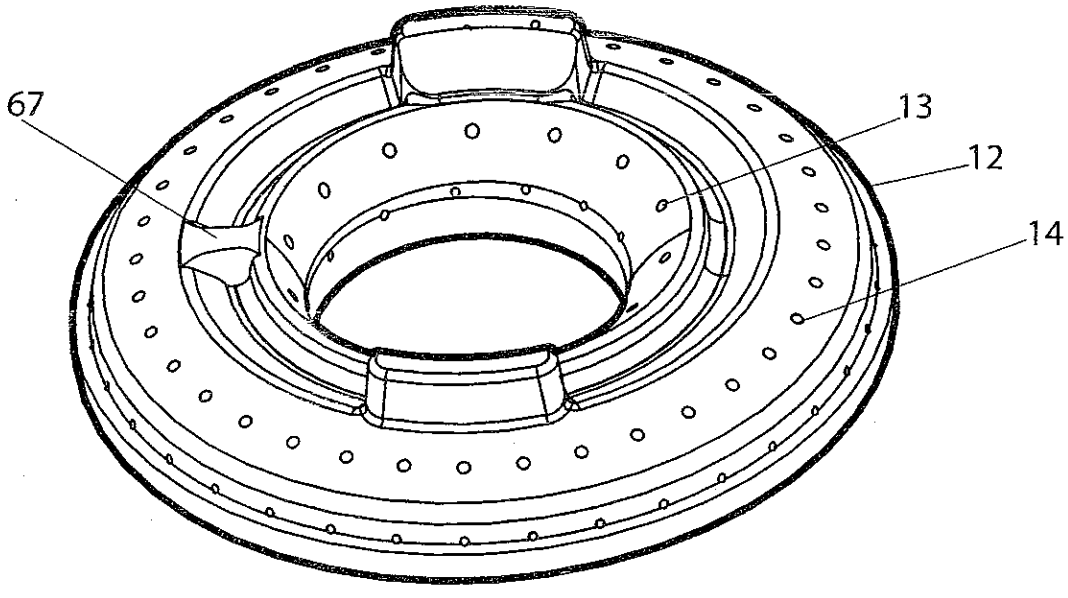

FIG.16

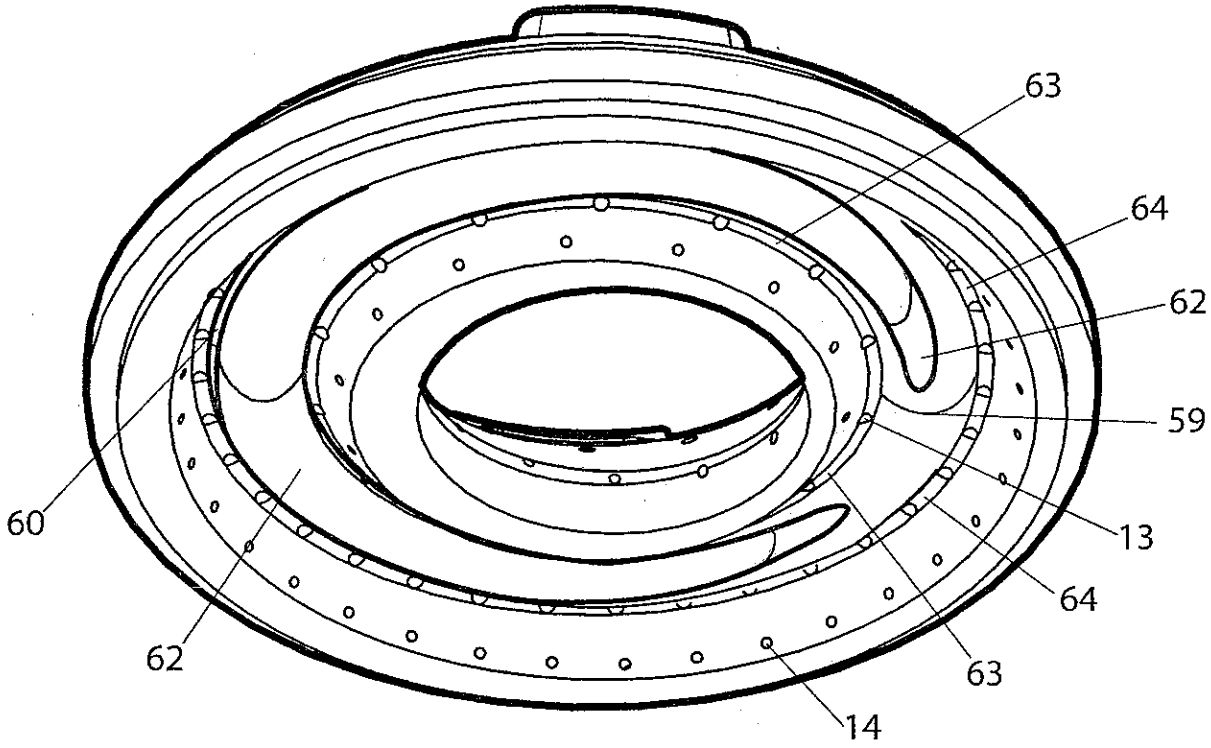
63
64
62
59
13
64
63
14
60
62

FIG.17

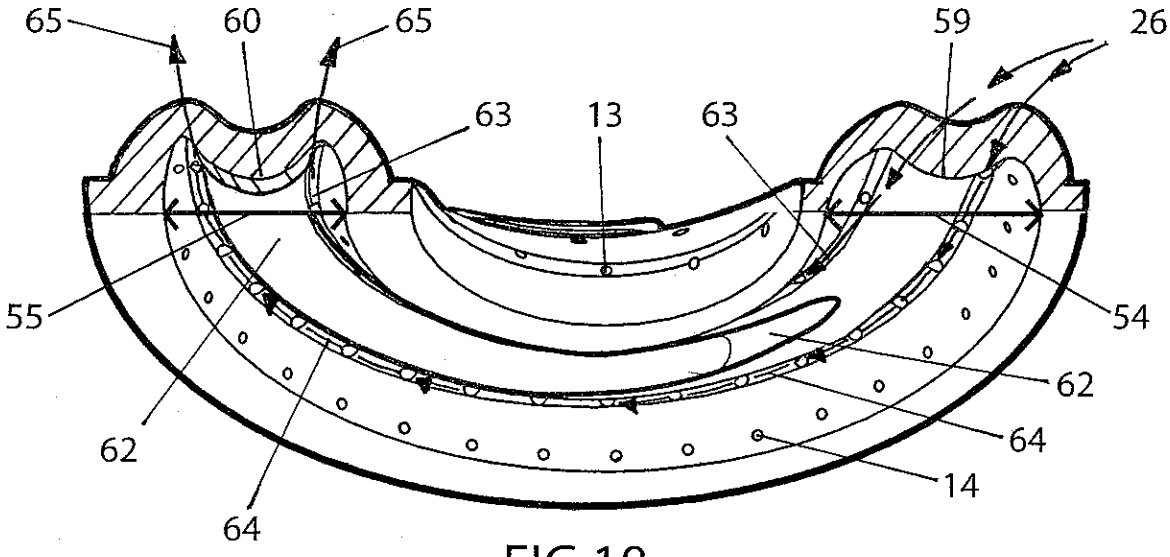
65
60
65
59
26
63
13
63
55
54
62
64
62
14
64

FIG.18

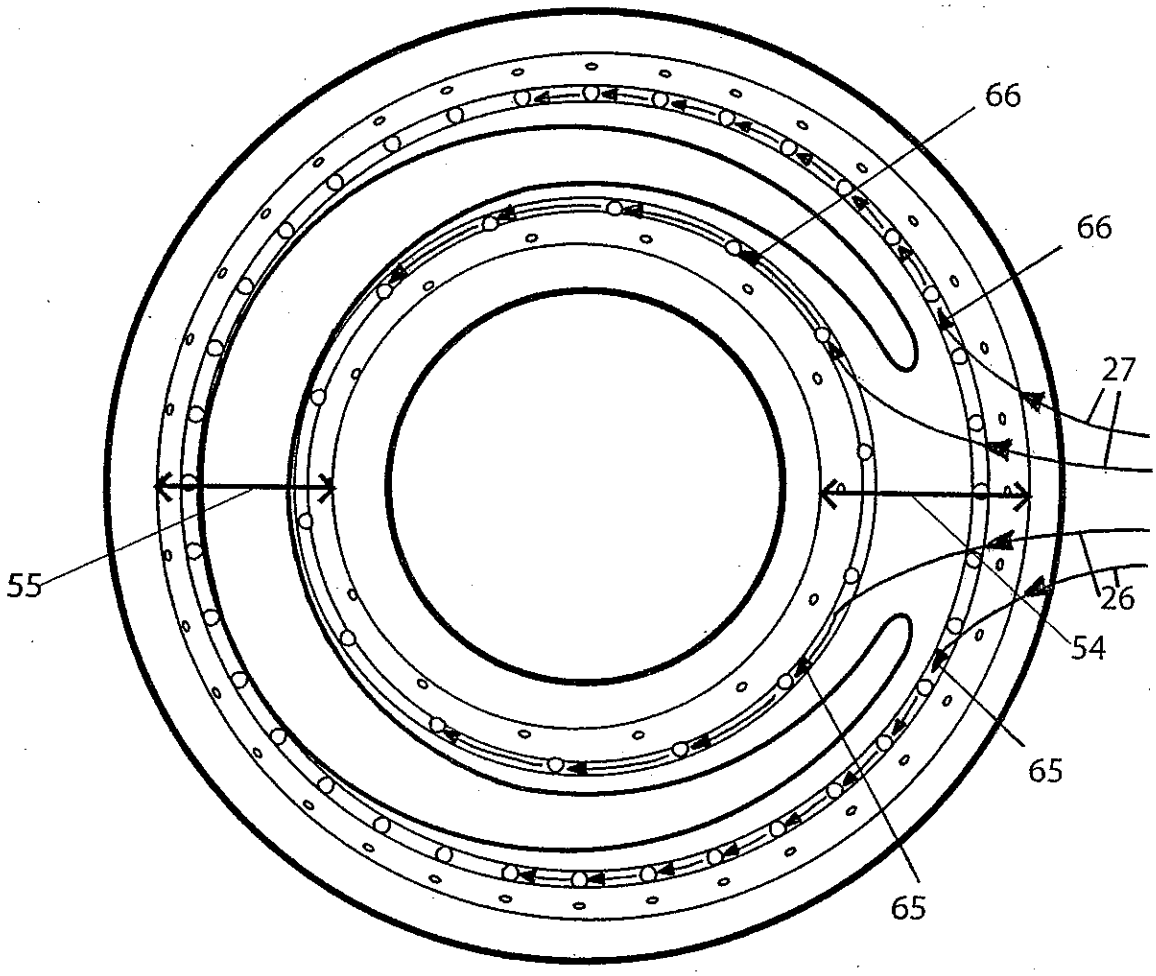

FIG.19

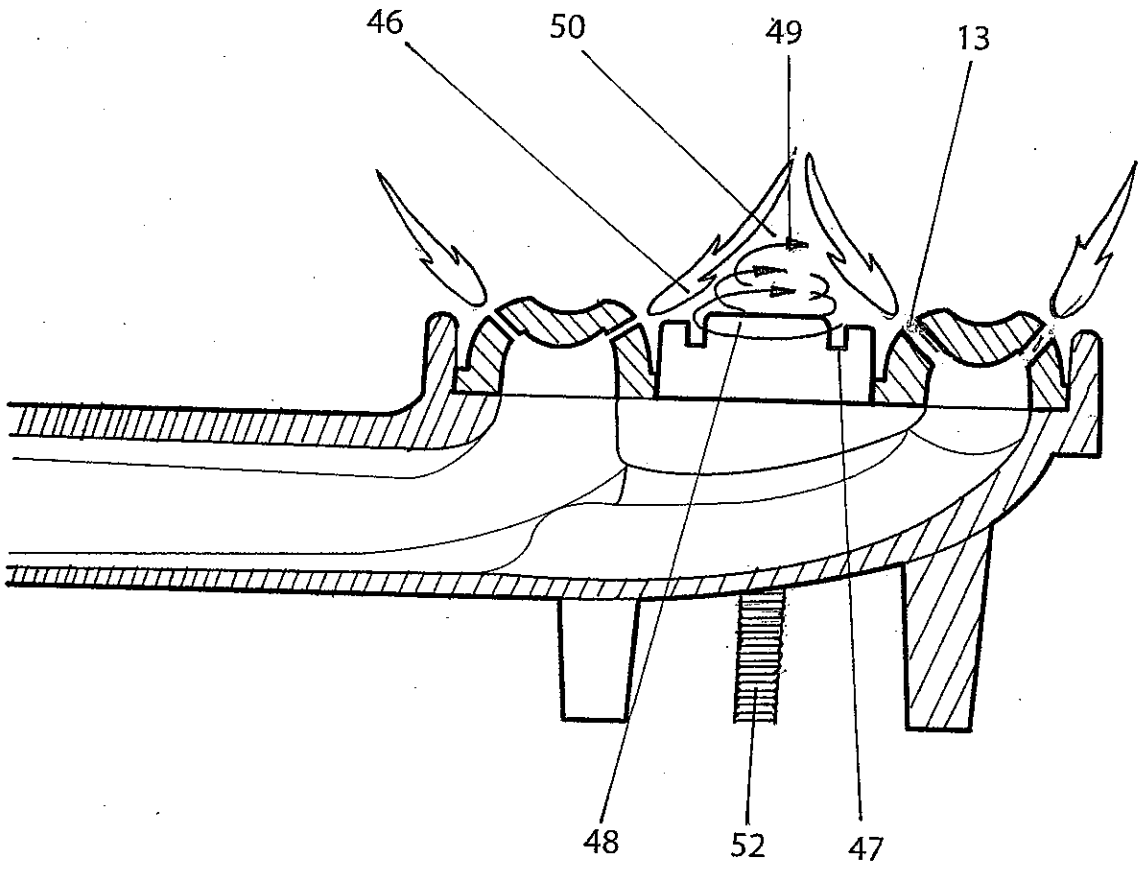

FIG.20