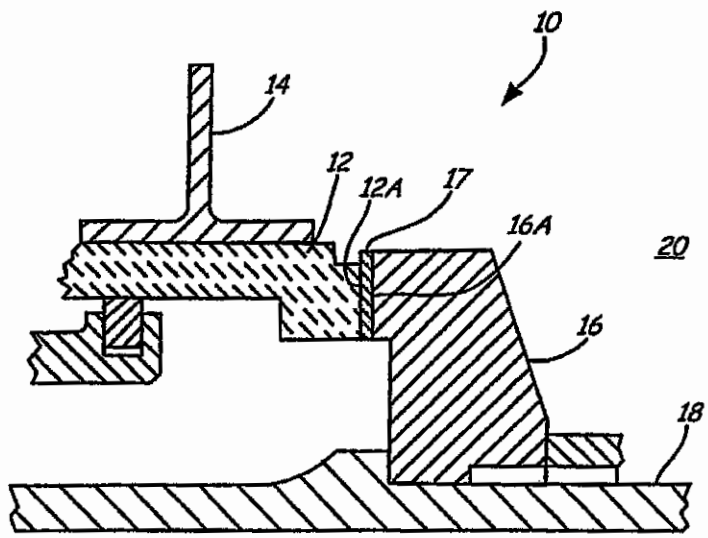
10
14
12
12A
17
16A
20
16
18