Fig. 1

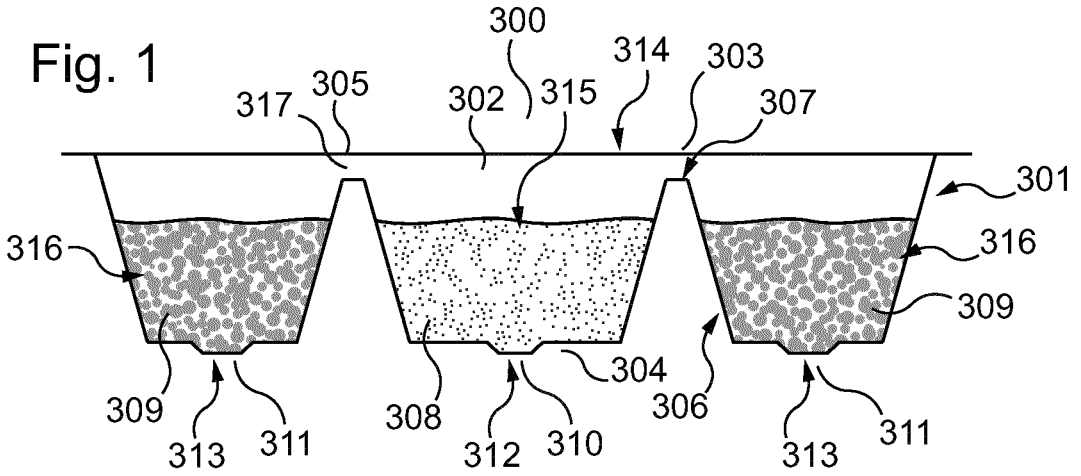

Fig. 2A

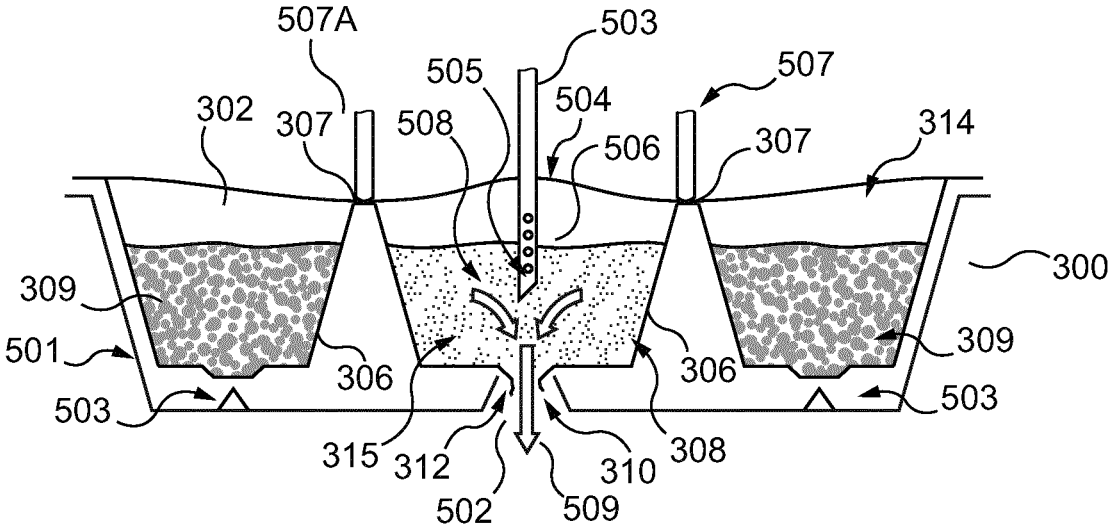

Fig. 2B

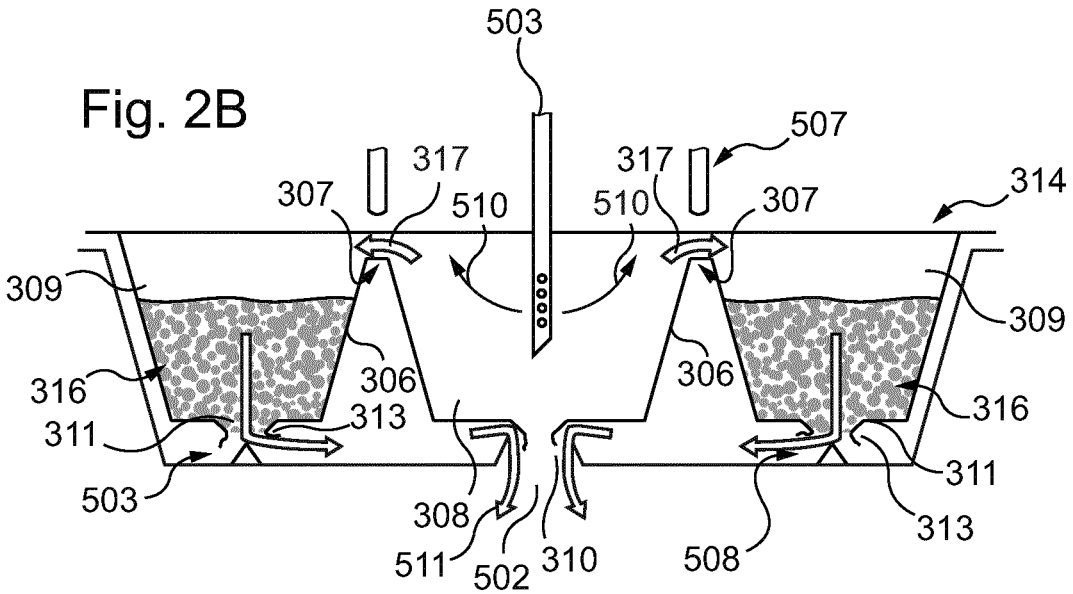

Fig. 3A

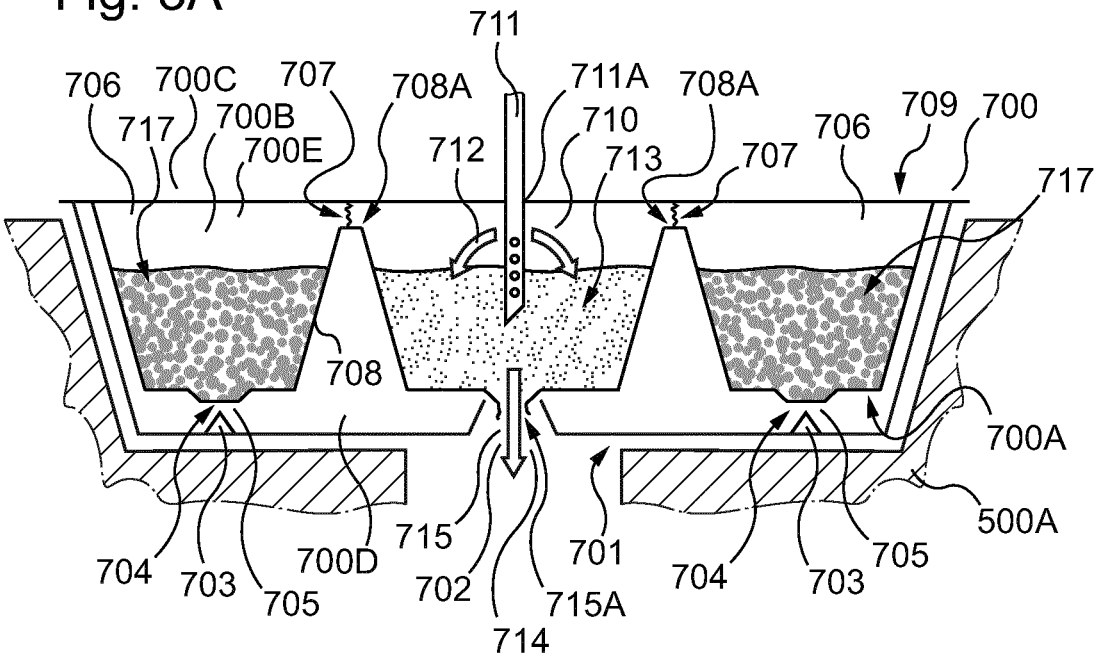
711
706
700C
707
708A
711A
708A
709
700
717
700B
710
706
700E
712
713
707
717
708
700A
500A
704
703
705
700D
715
702
701
704
703
705
715A
714

Fig. 3B

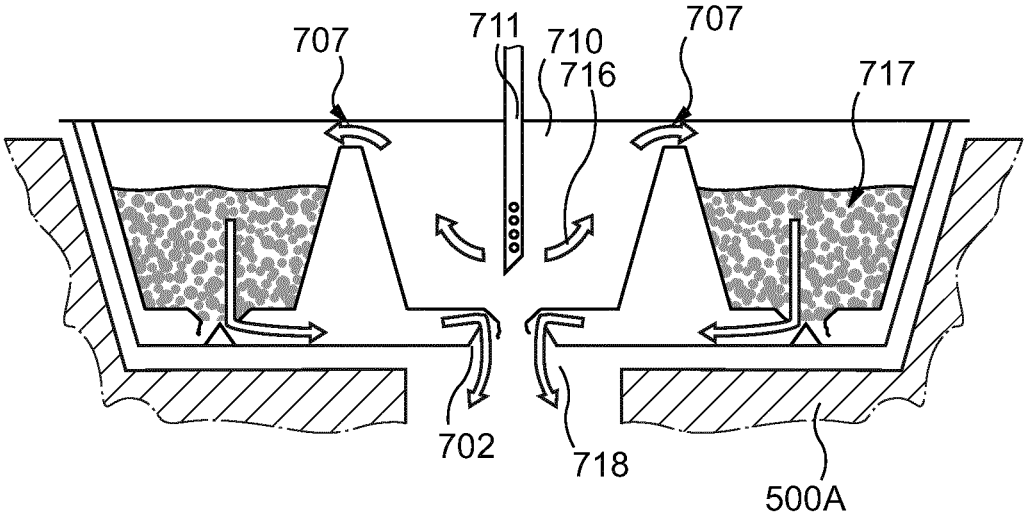
707
711
710
707
716
717
702
718
500A