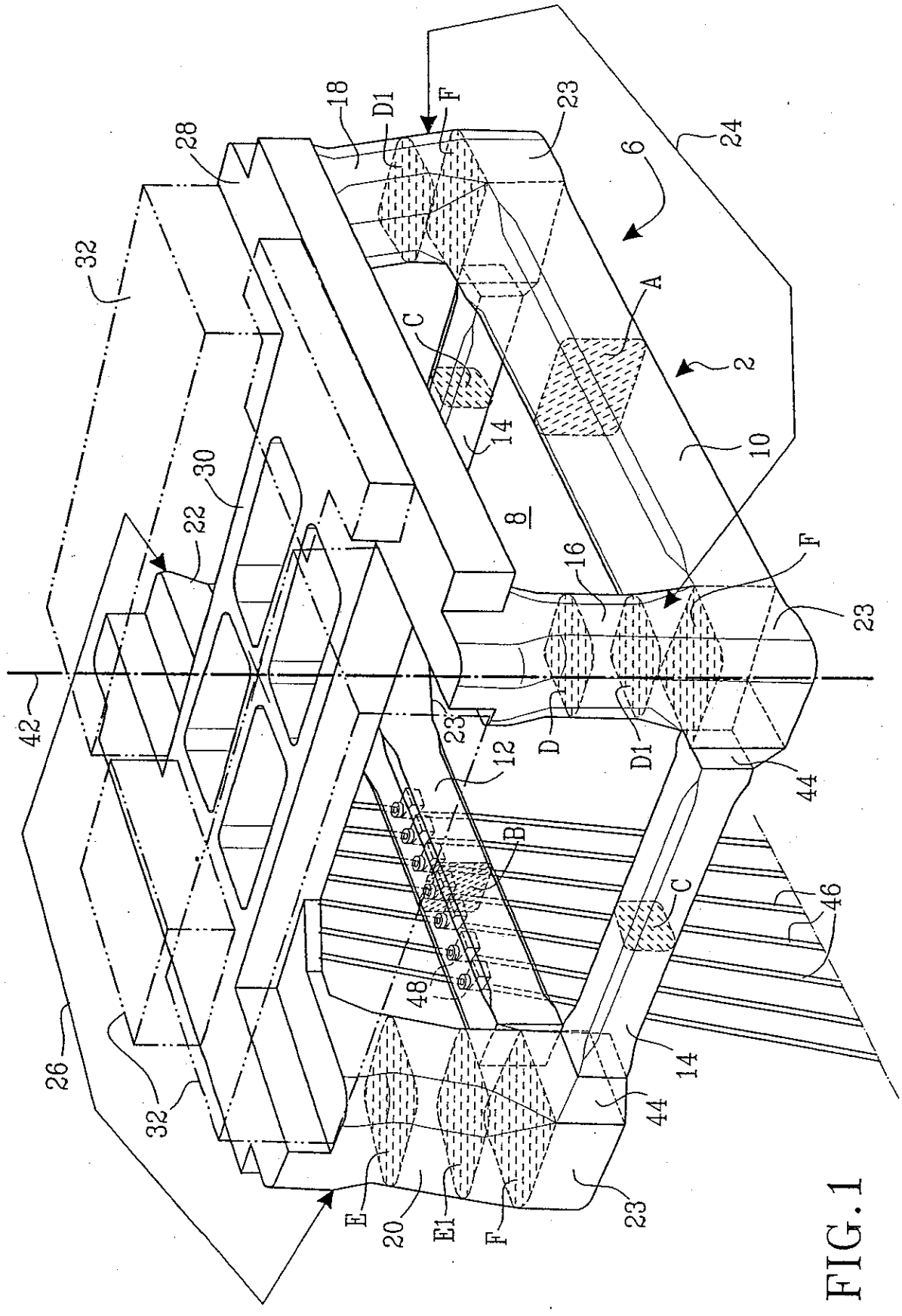
18
D1
F
23
24
6
28
32
A
C
2
14
10
30
22
8
16
F
23
42
23
12
D
D1
44
B
C
46
48
26
32
14
44
E
20
E1
F
23

FIG. 1

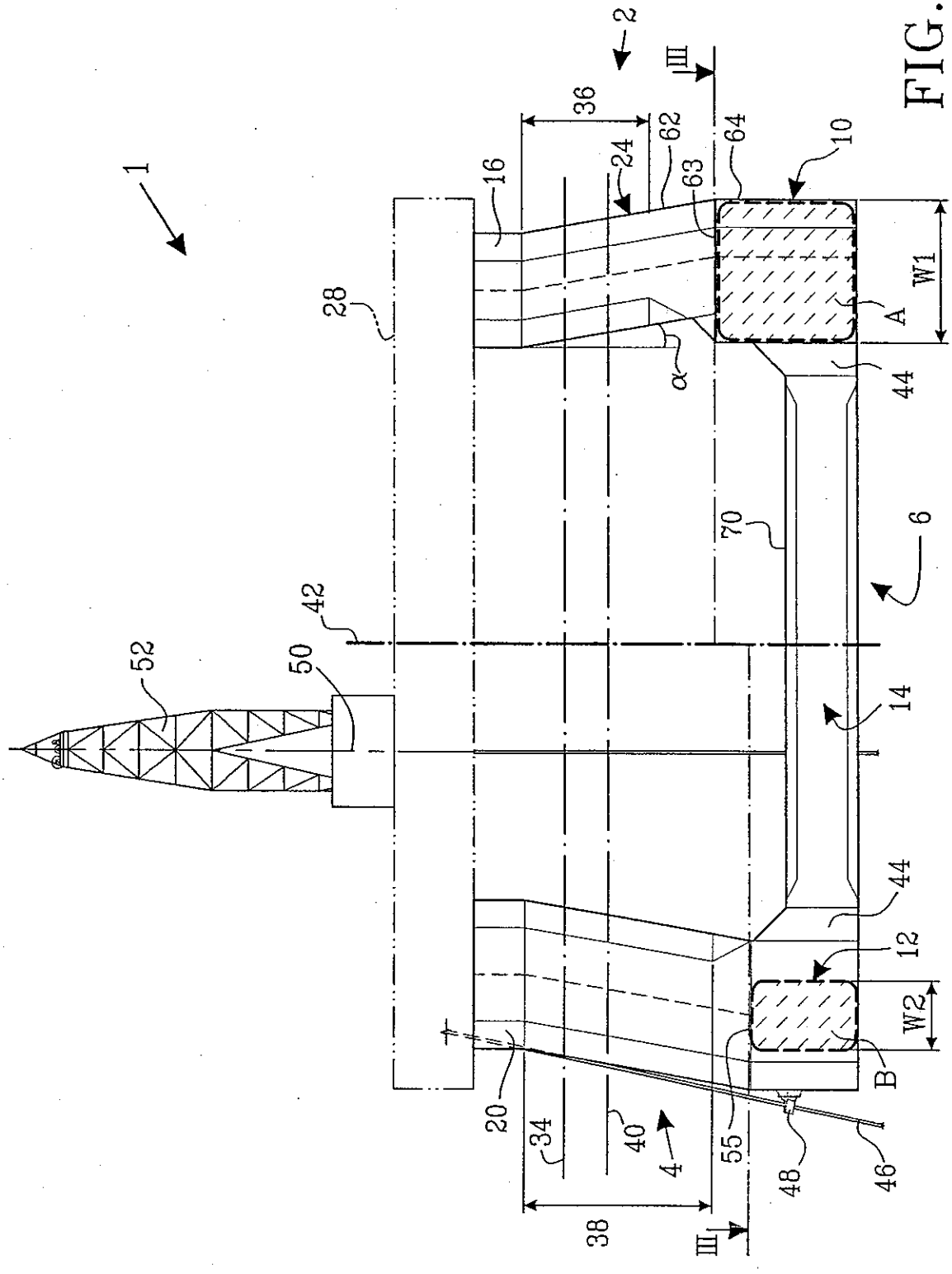
1
2
III
36
62
64
10
16
24
63
28
W1
A
α
44
70
6
42
52
50
14
44
12
W2
B
20
34
40
4
55
48
46
38
III

FIG.2

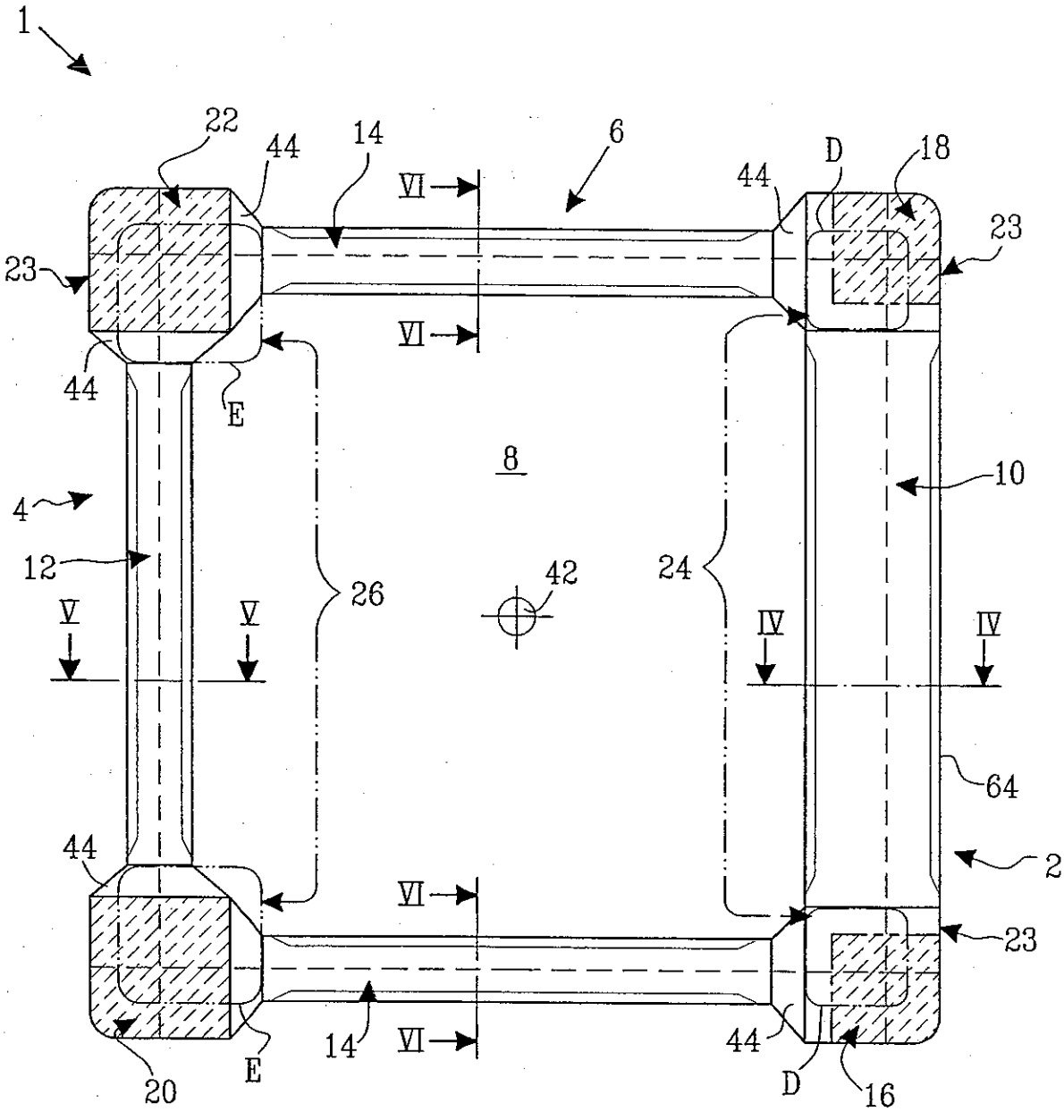

FIG.3

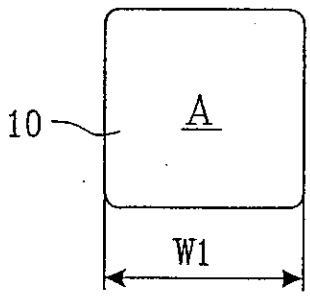

FIG.4

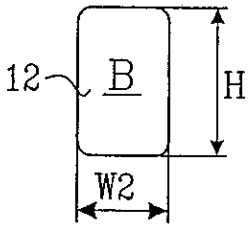

FIG.5

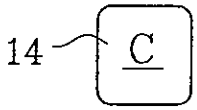

FIG.6

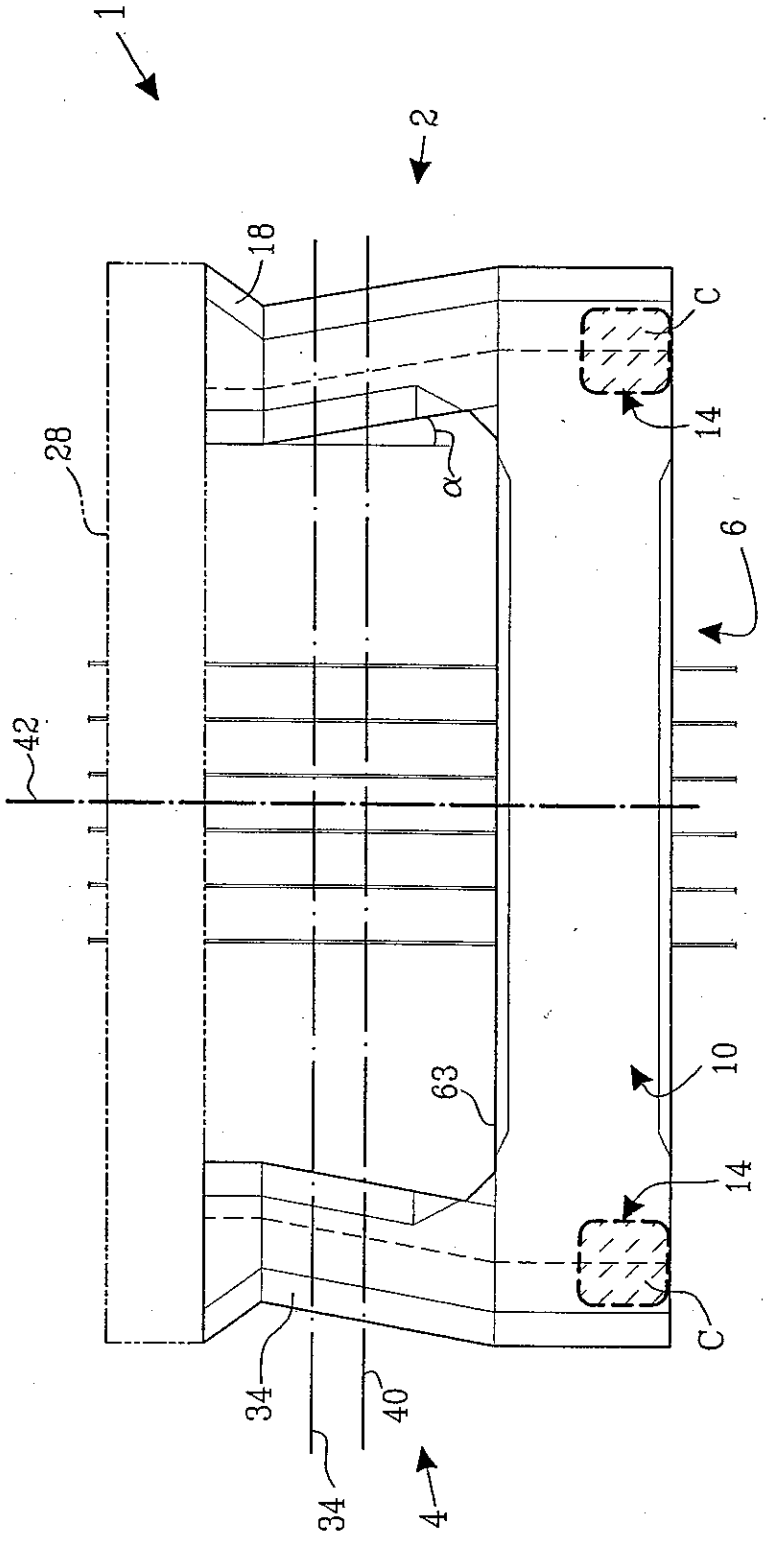

FIG.7

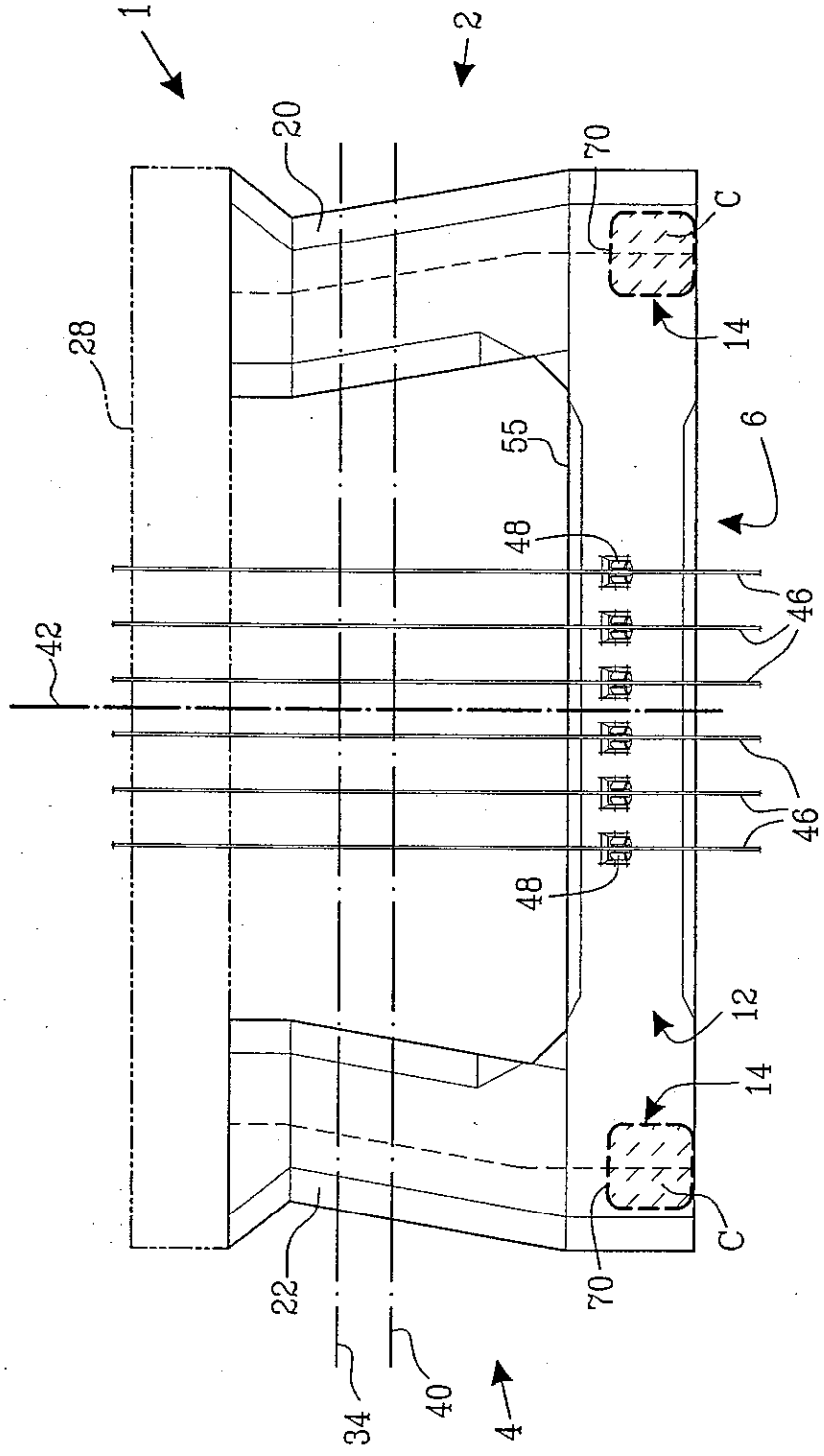

FIG.8

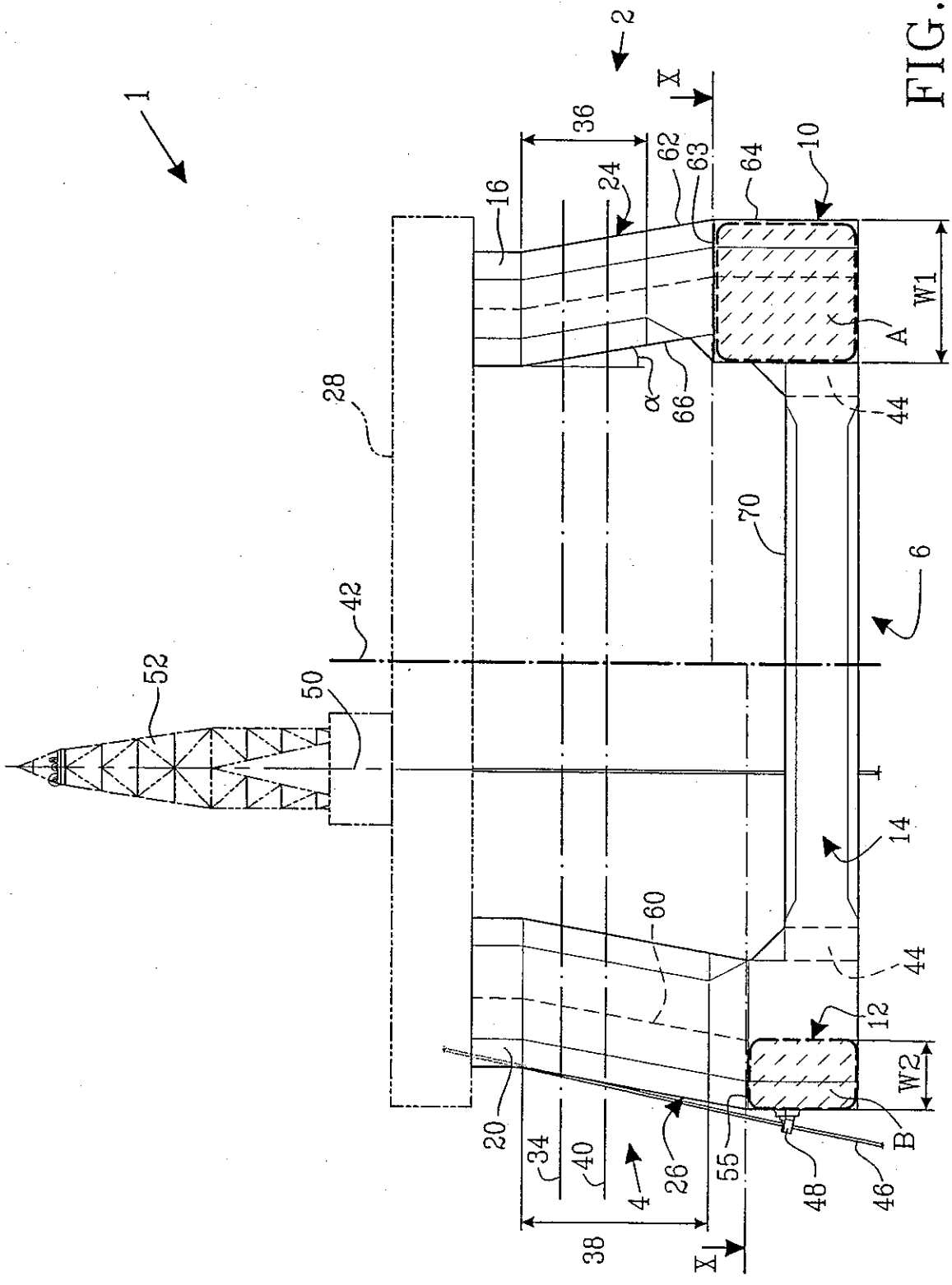
1
2
X
36
62
63
64
10
16
24
W1
A
28
α
66
44
70
6
42
52
50
14
60
44
12
W2
B
20
34
40
4
26
55
48
46
38
X

FIG.9

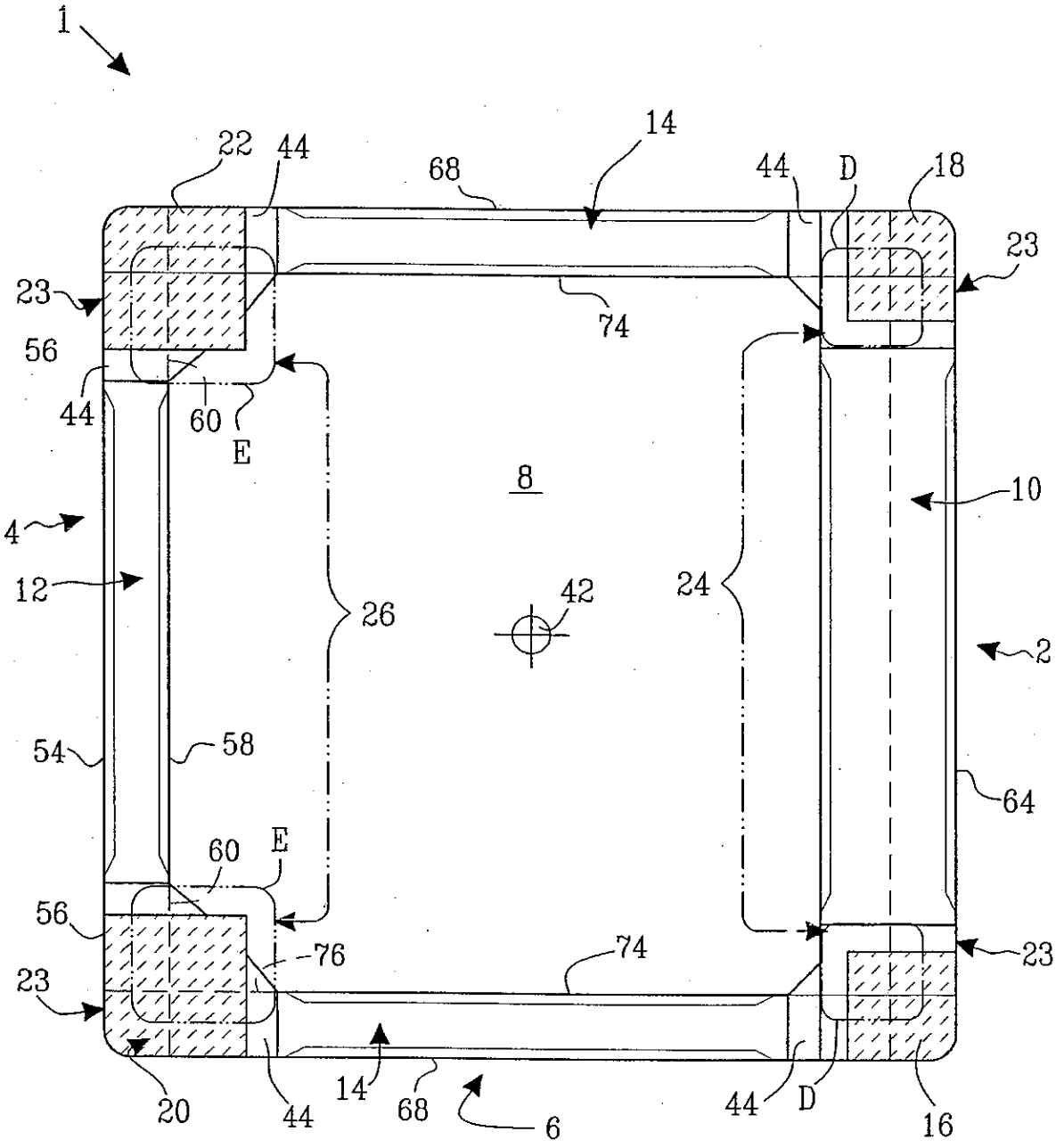
1
22
44
14
68
44
D
18
23
23
74
56
44
60
E
8
10
4
12
26
42
24
2
54
58
64
60
E
56
76
74
23
23
20
44
14
68
6
44
D
16

FIG.10

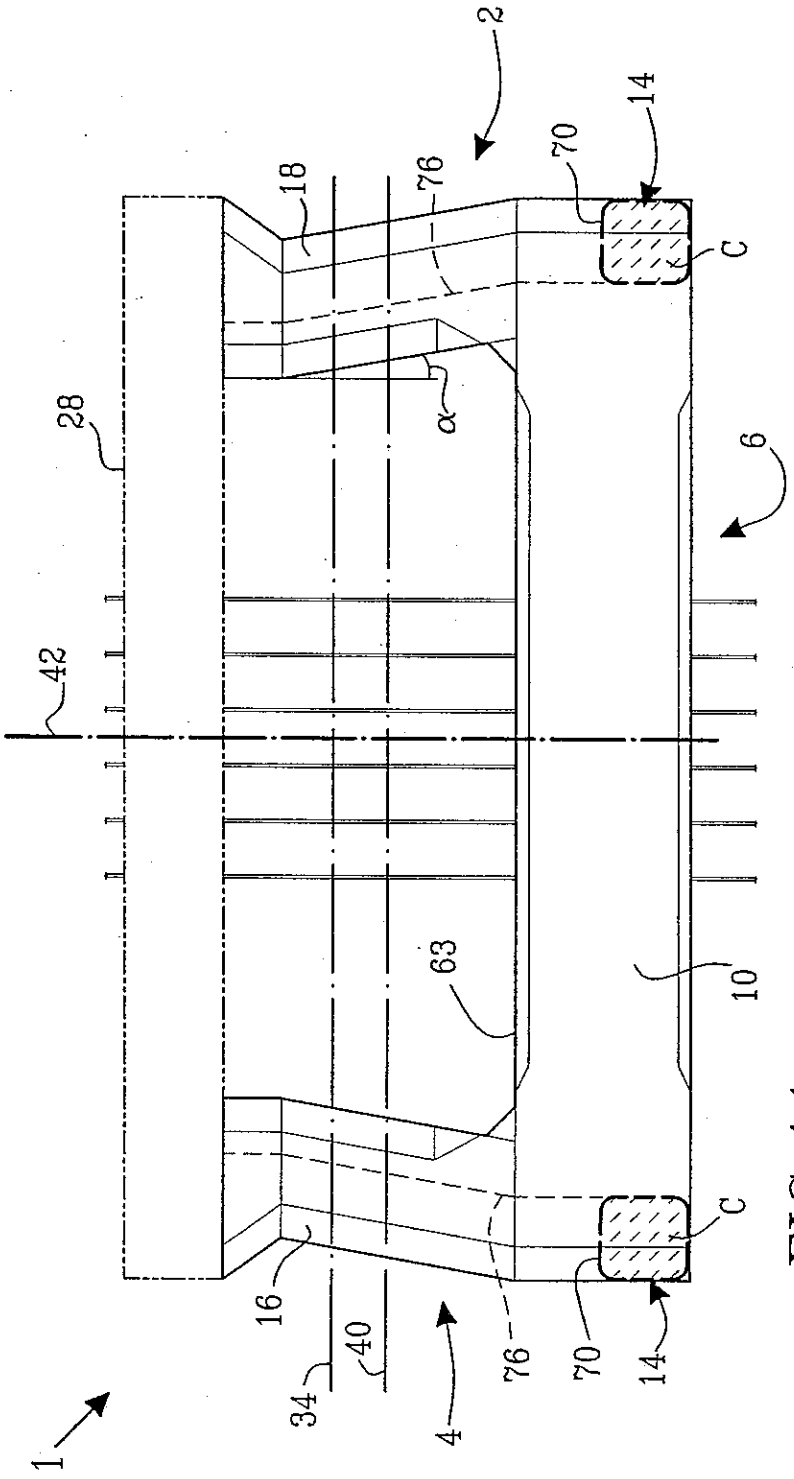

FIG.11

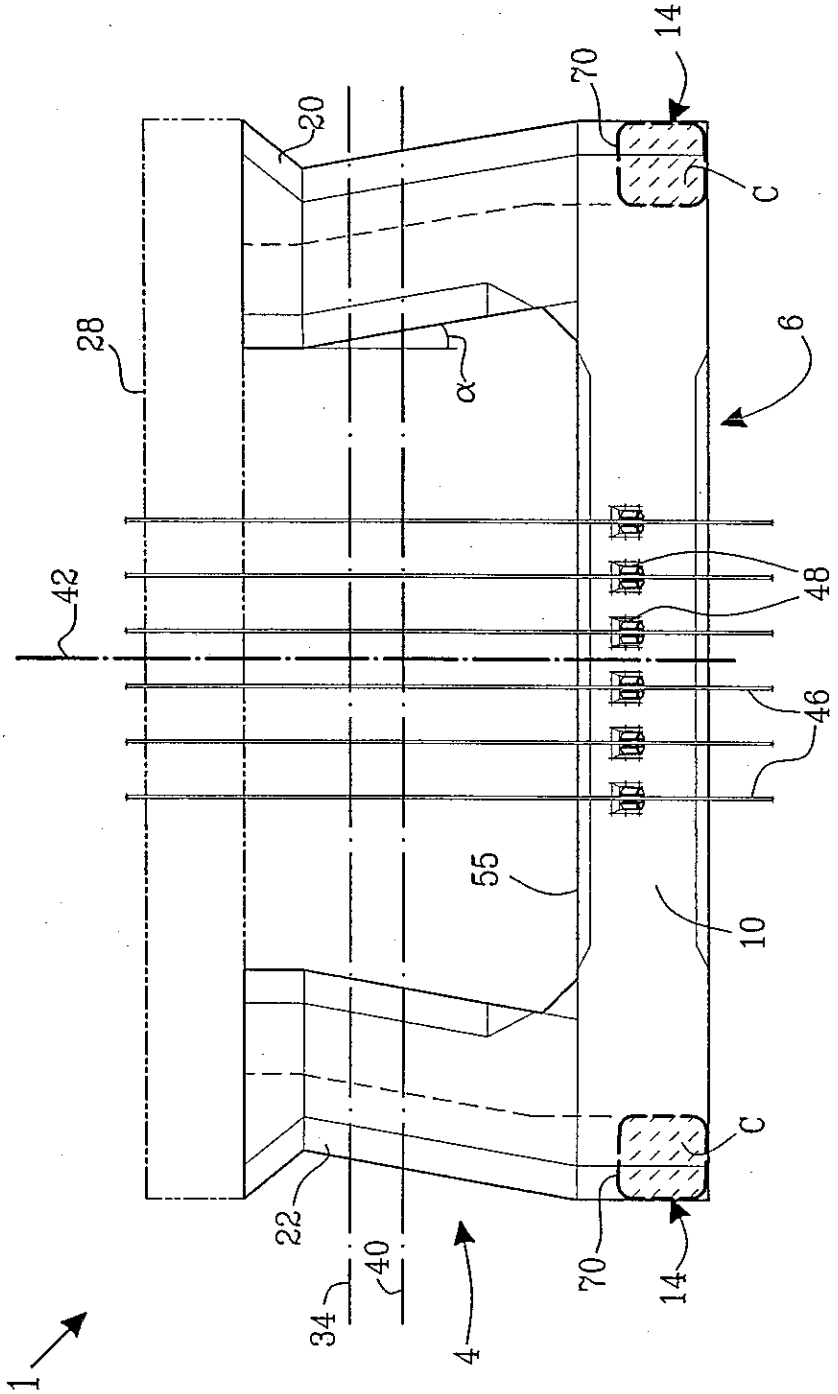

FIG.12

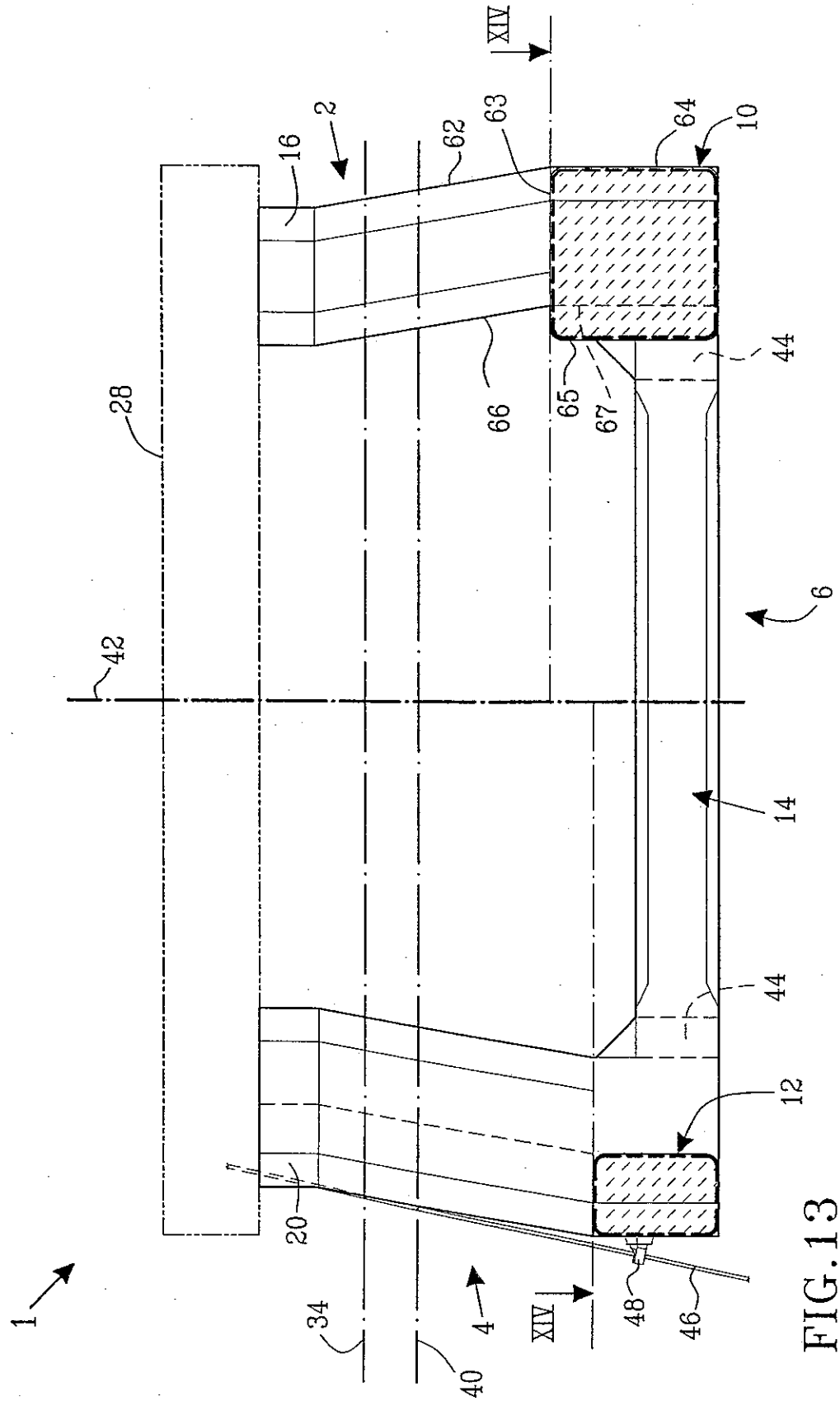

FIG.13

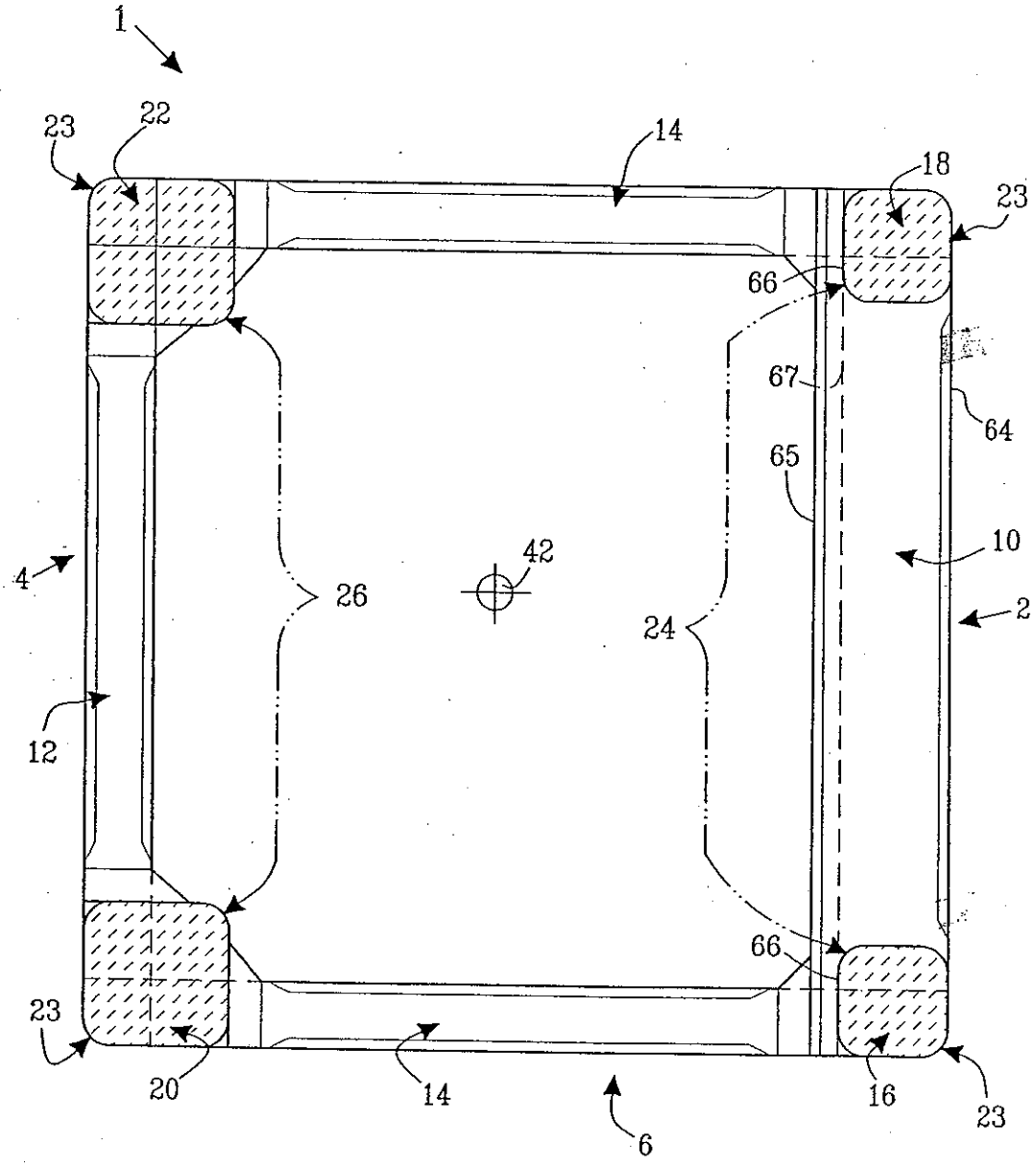

FIG.14

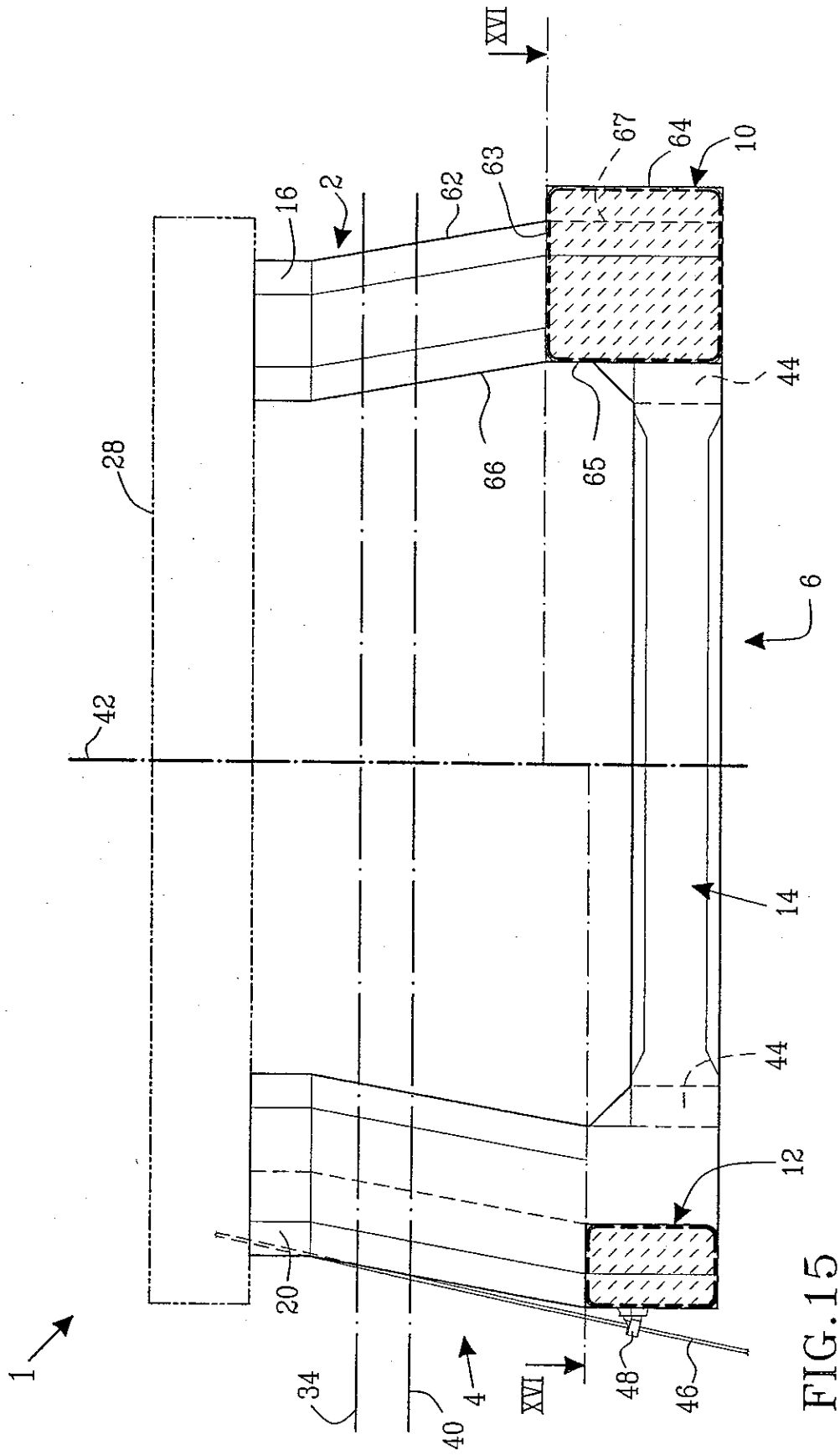

FIG. 15

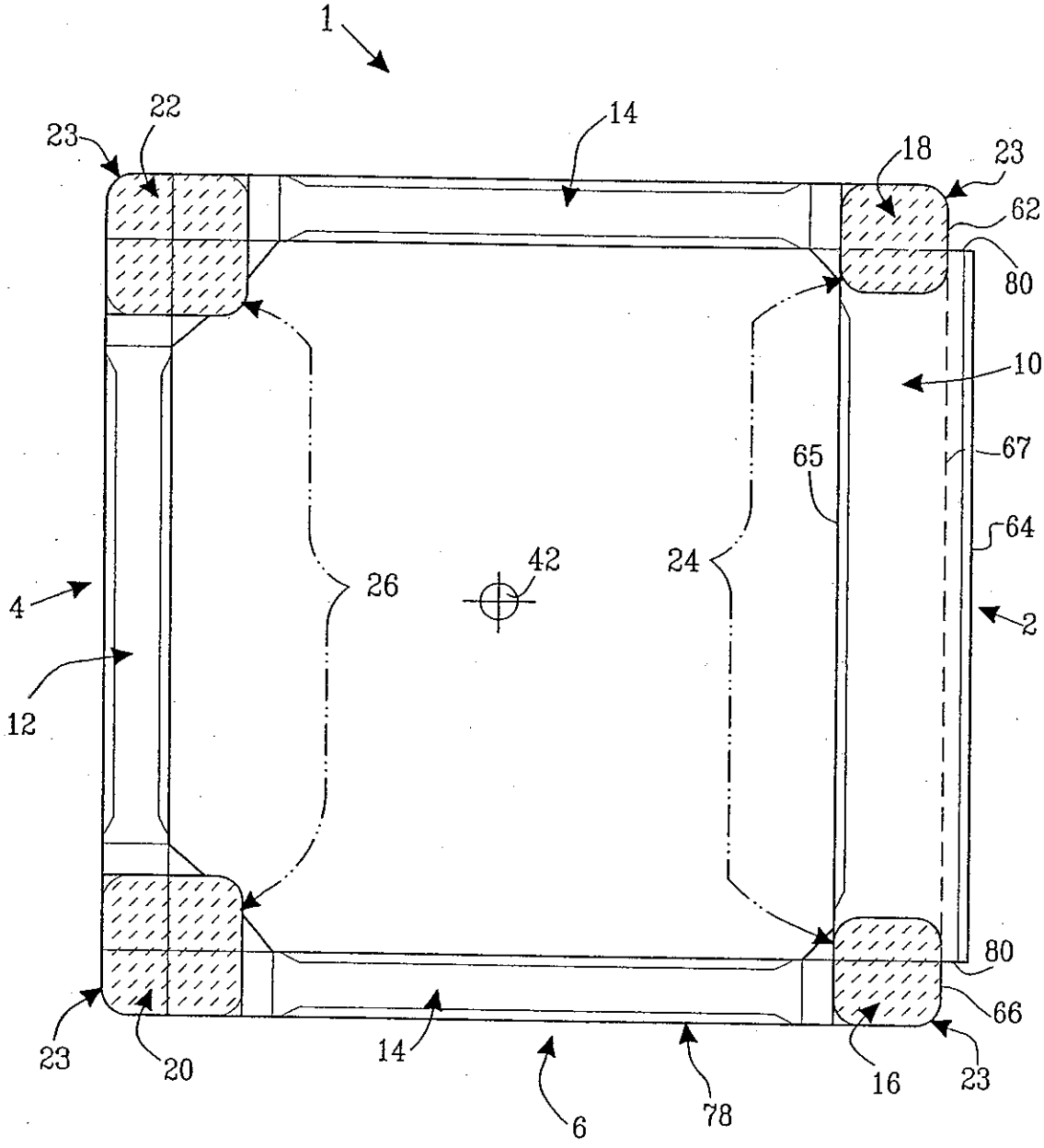
1
22
23
14
18
23
62
80
10
67
65
64
42
26
24
4
2
12
80
66
23
20
14
6
78
16
23

FIG.16