FIG. 14

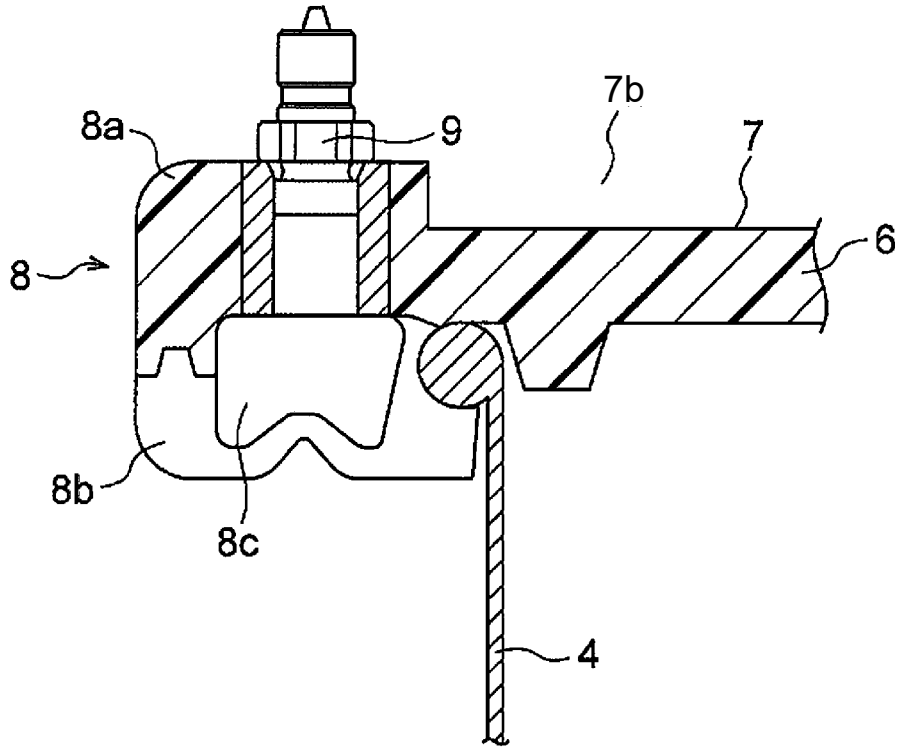

FIG. 16

