[DRAWINGS]

[FIG. 1]

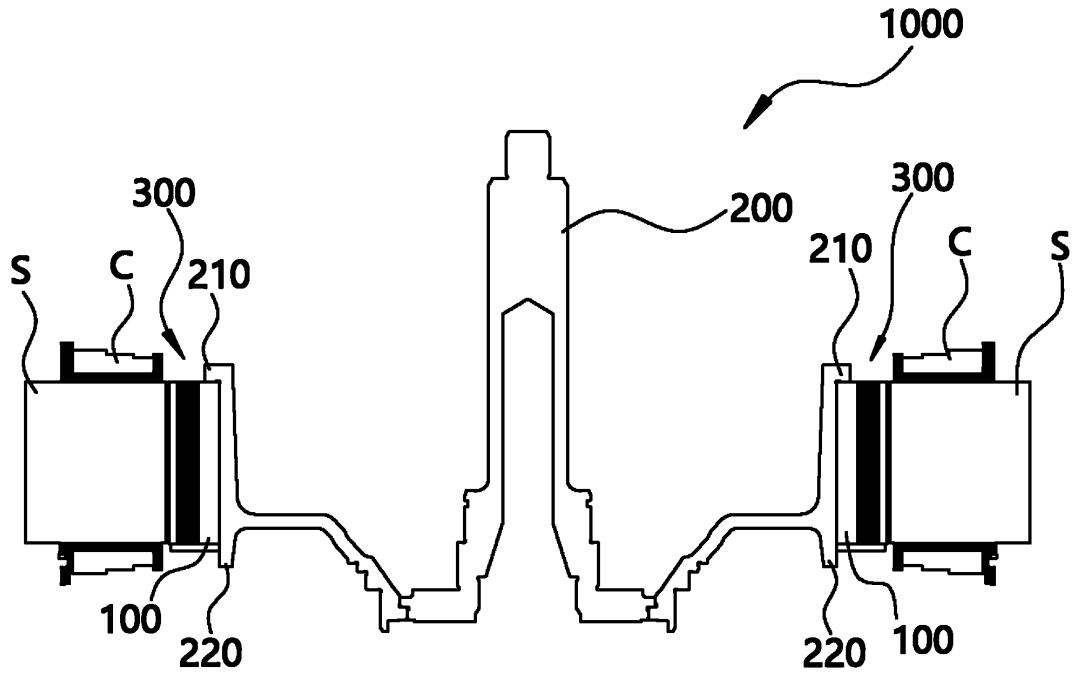

[FIG. 2]

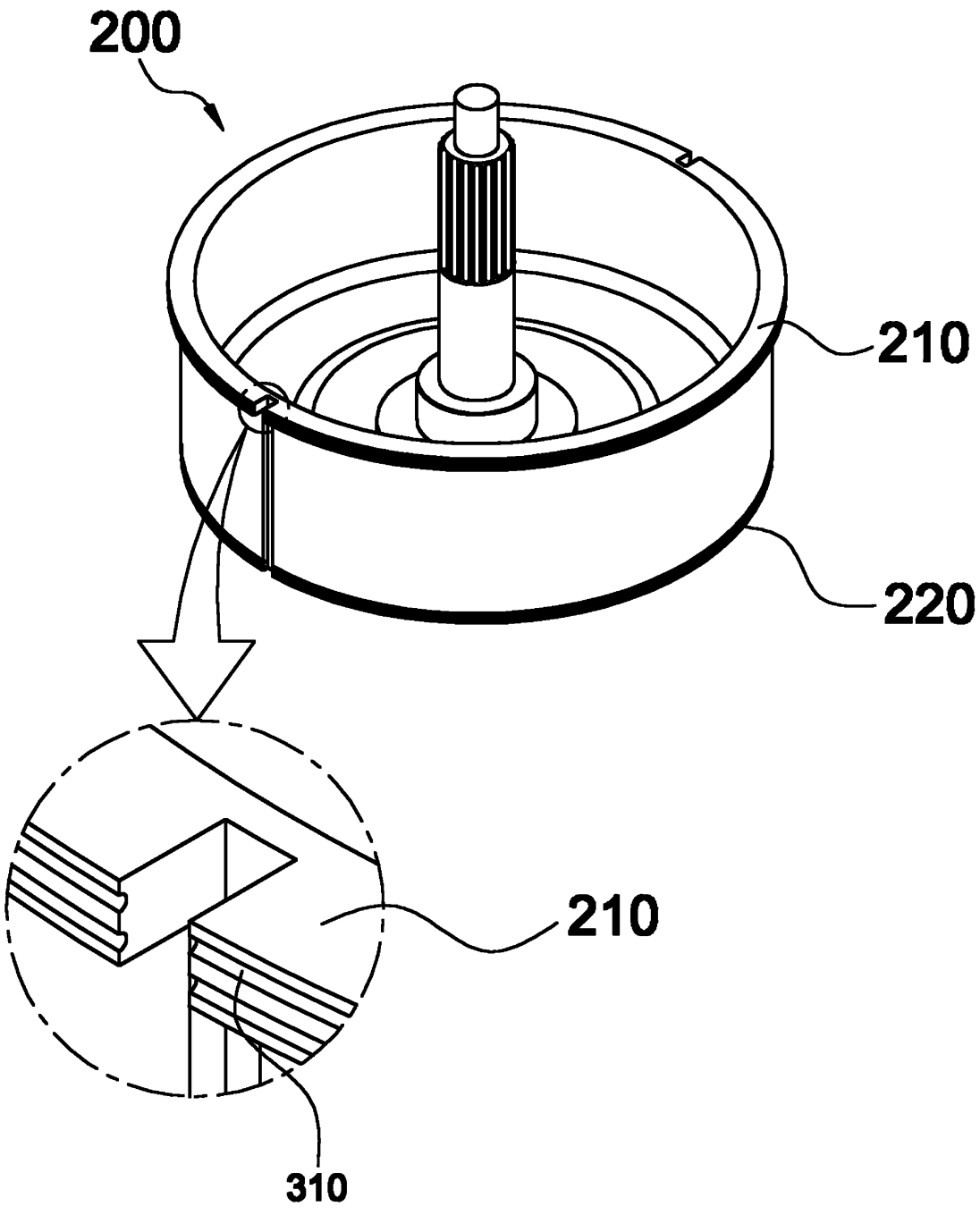

[FIG. 3]

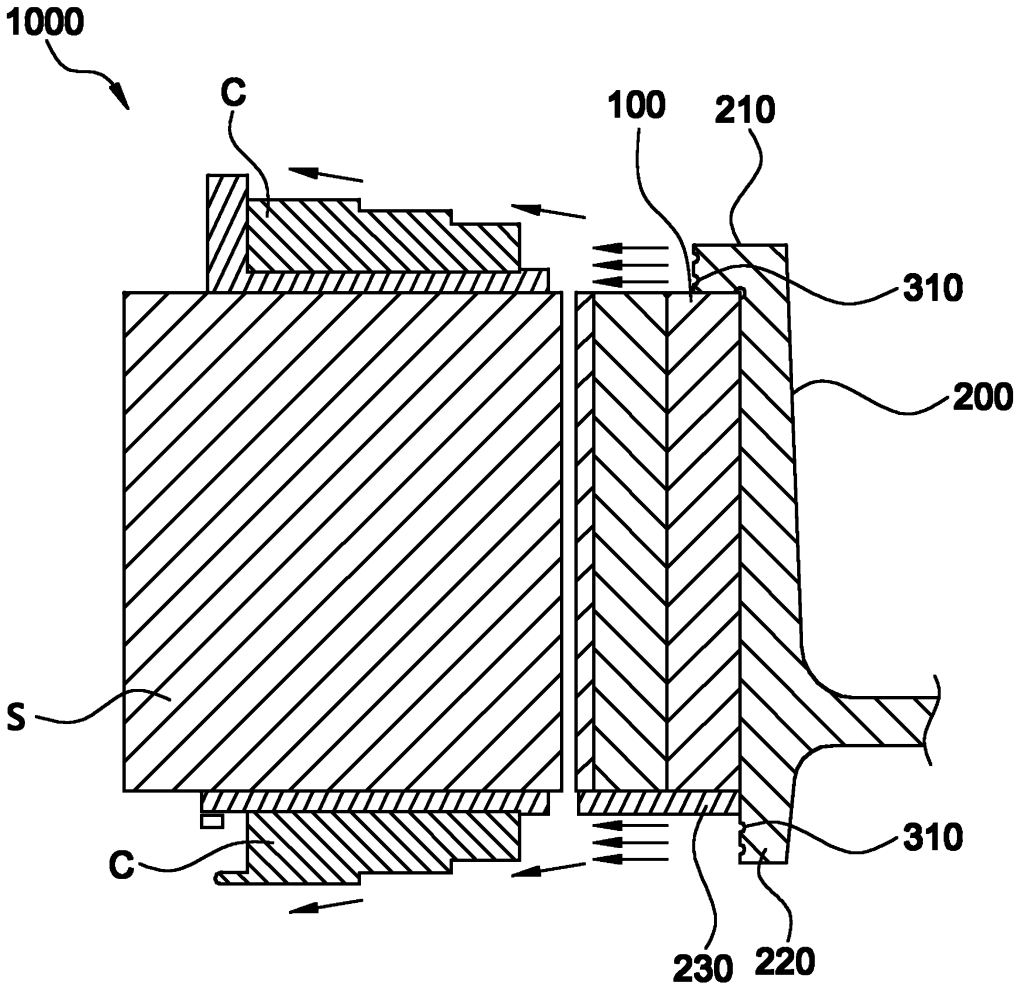

[FIG. 4]

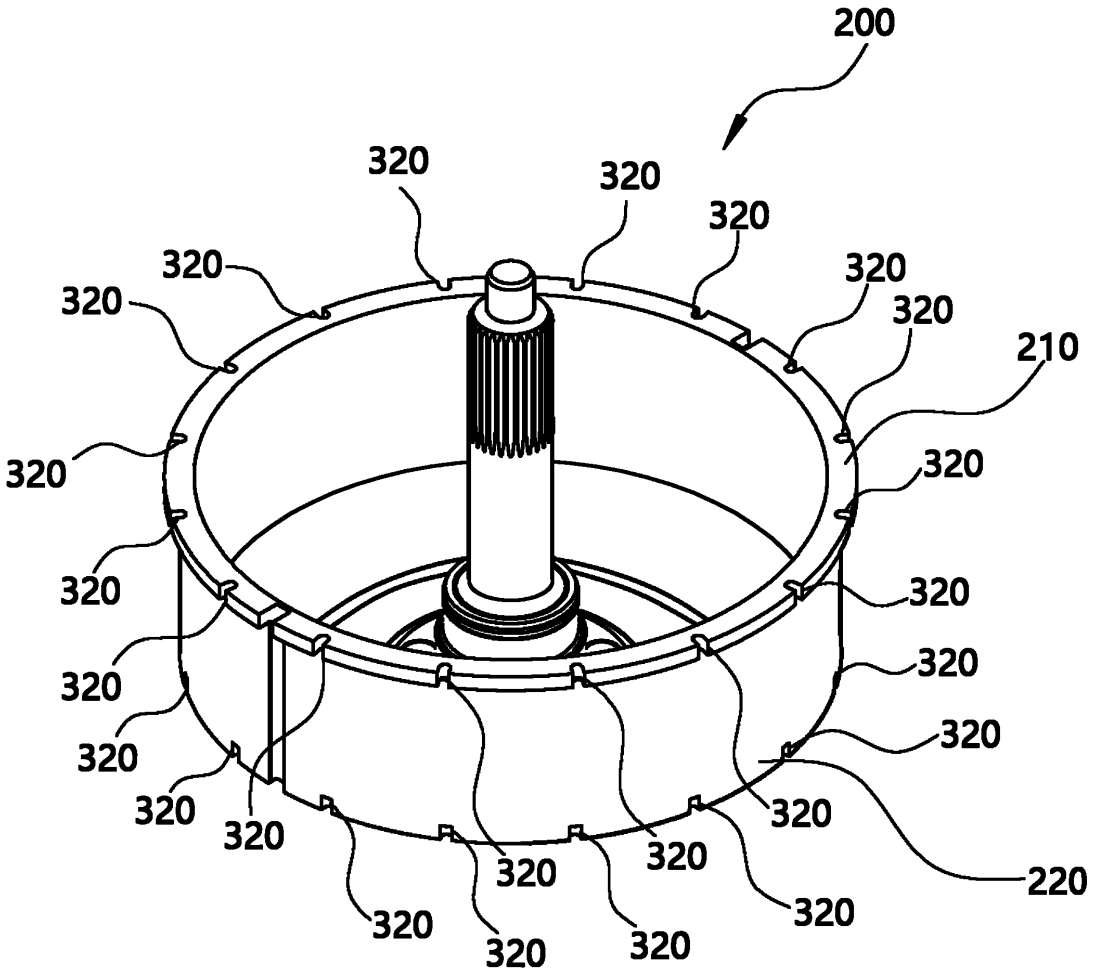
200
320
320
320
320
320
320
320
320
320
320
320
320
320
320
320
320
320
320
320
320
320
320
320
320
320
210
220

[FIG. 5]

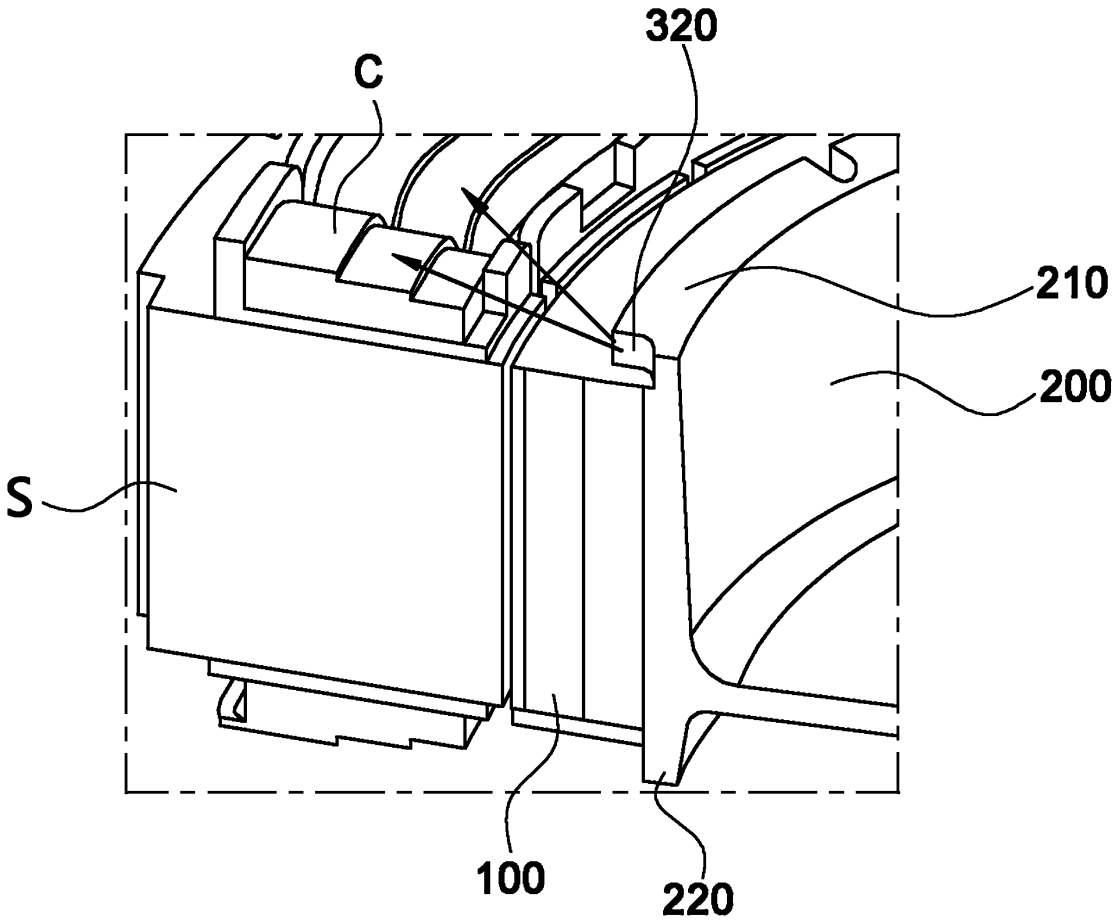

[FIG. 6]

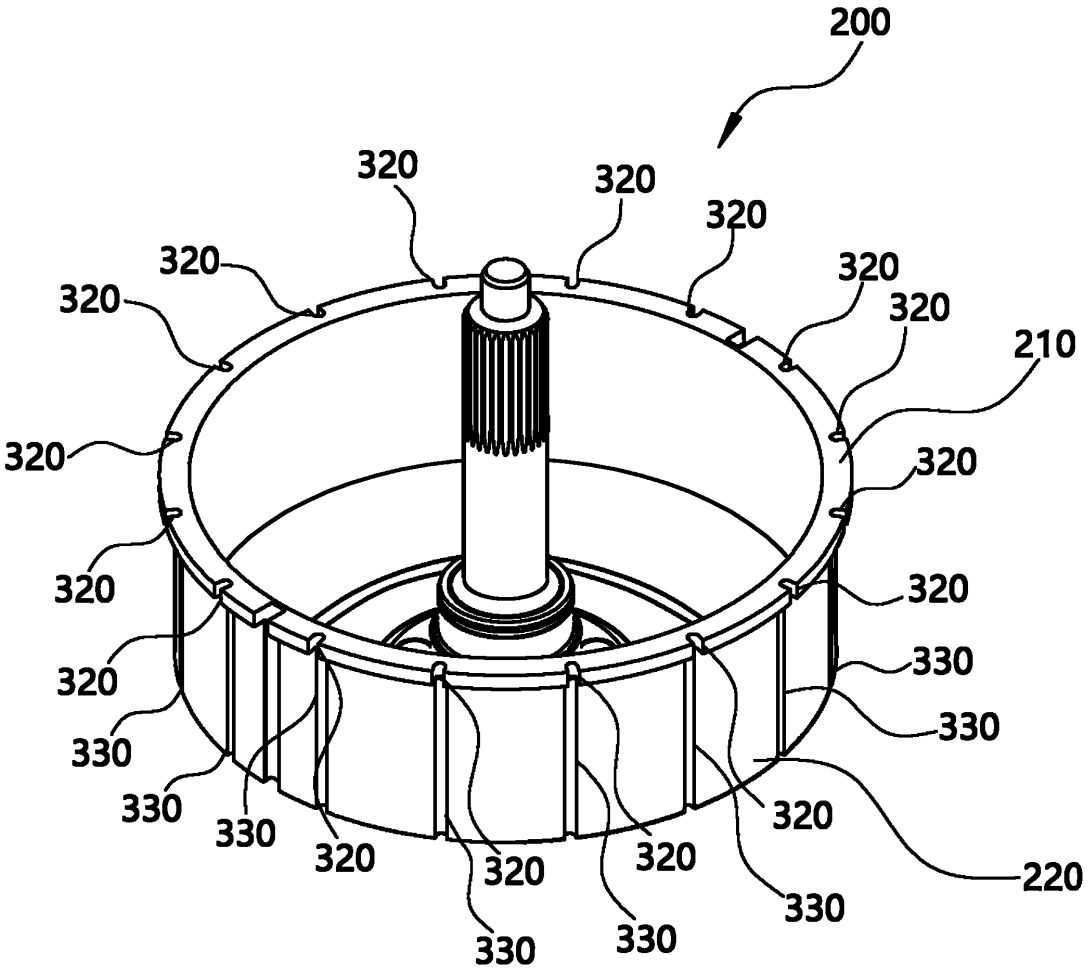
200
320
320
320
320
320
320
320
210
320
320
320
320
320
330
330
330
330
330
320
320
320
320
220
330
330
330

[FIG. 7]

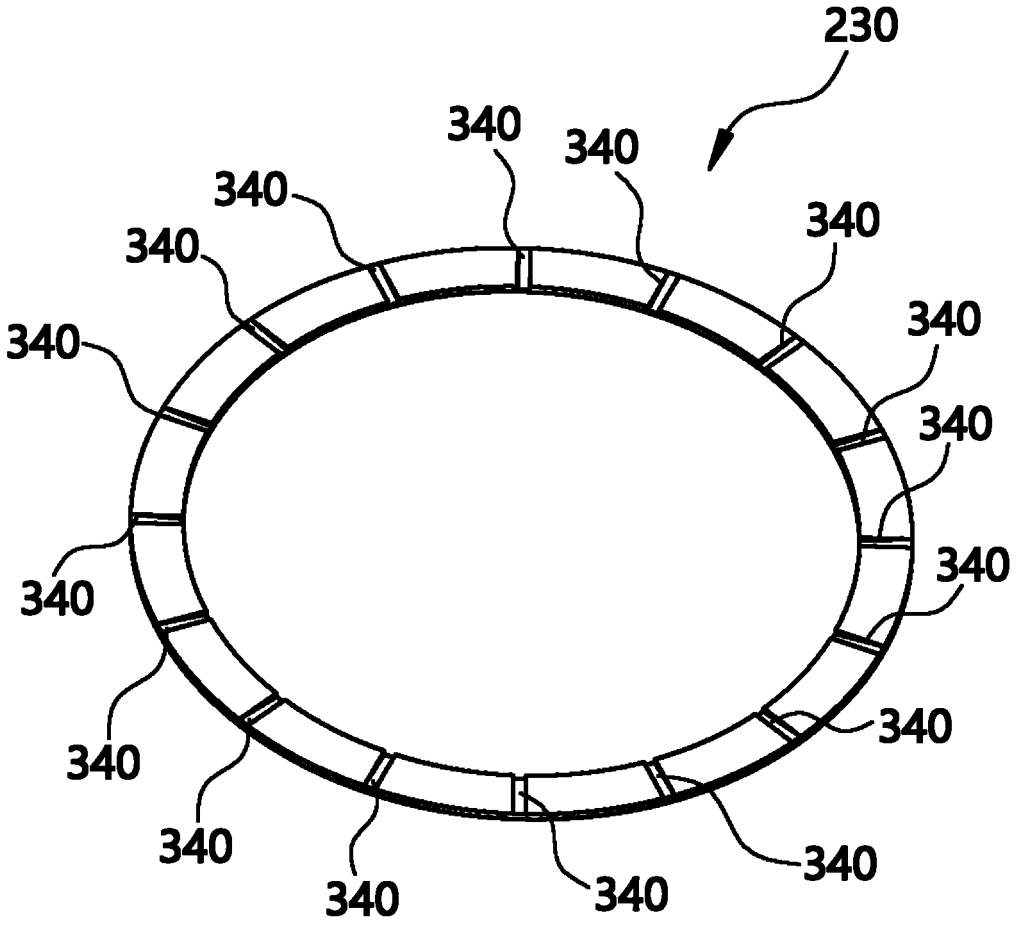

[FIG. 8]

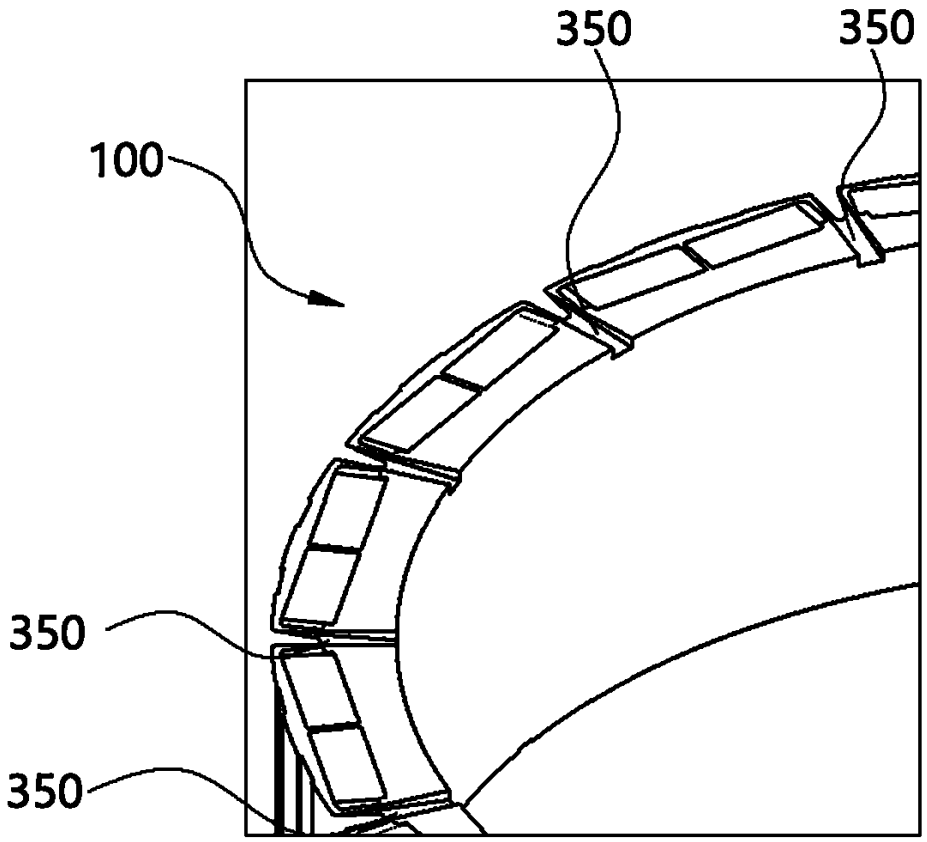

[FIG. 9]

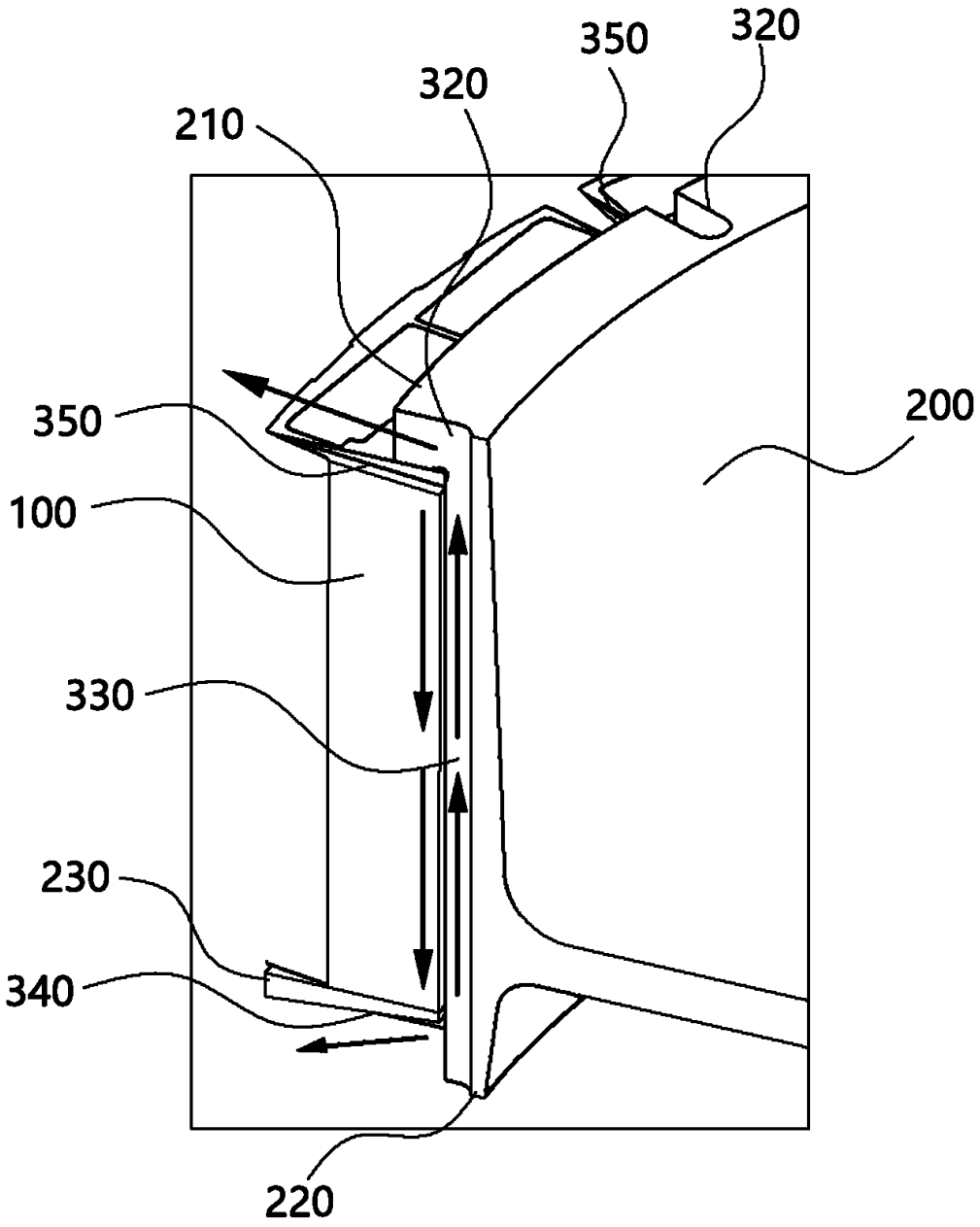

[FIG. 10]

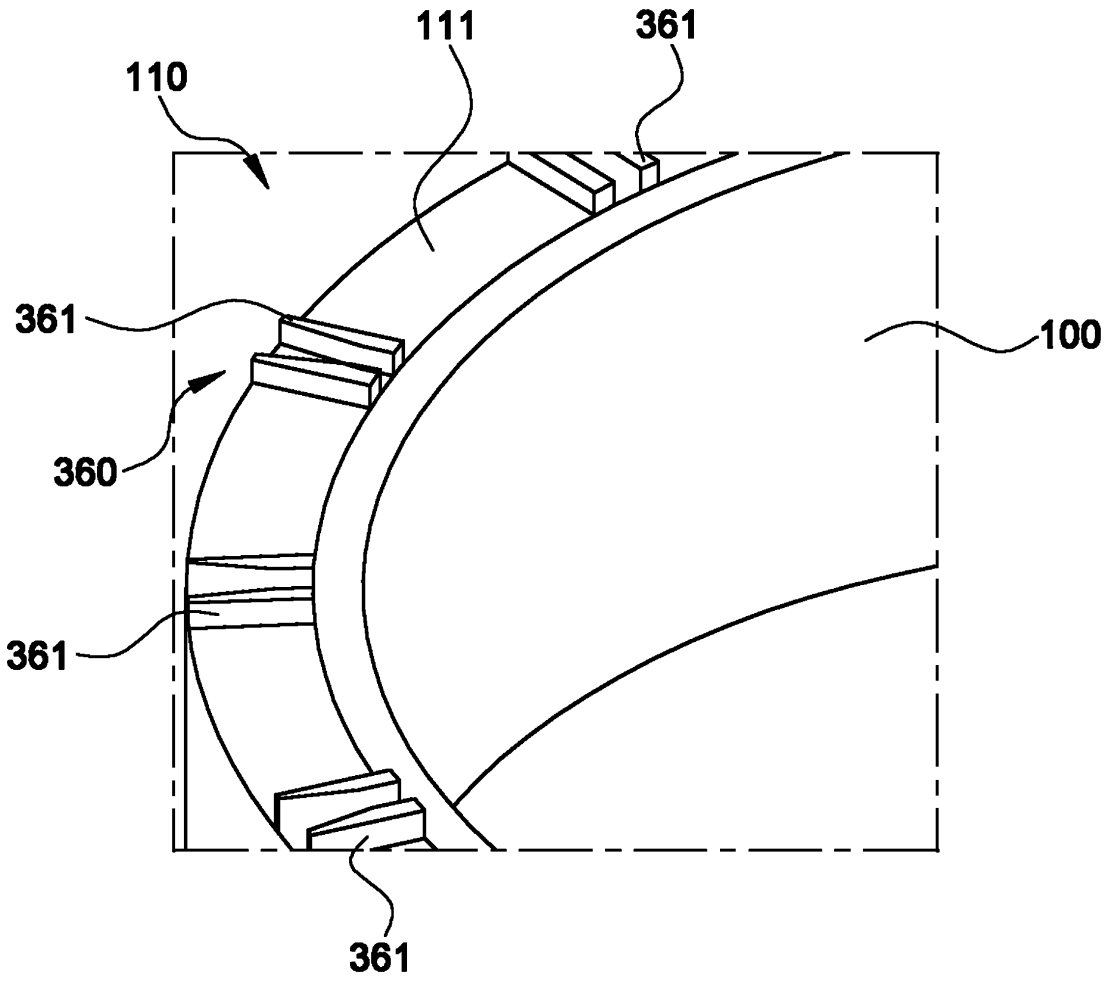

[FIG. 11]

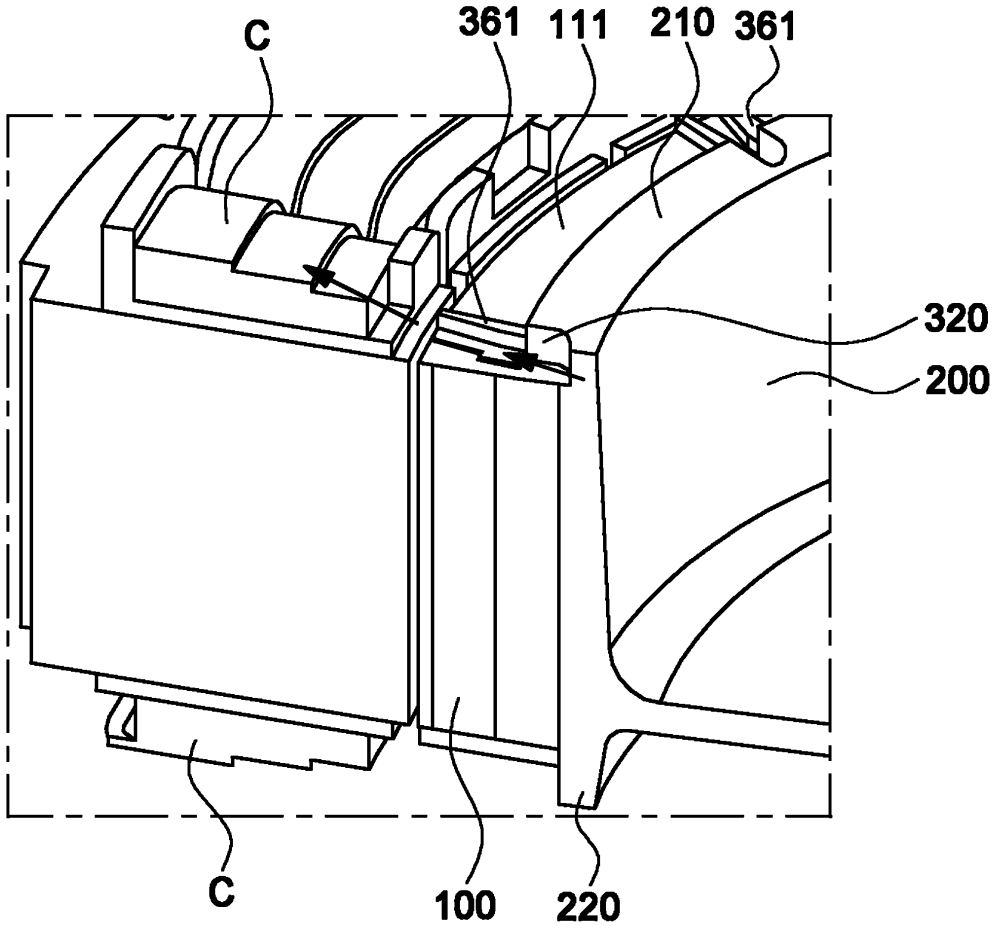

[FIG. 12]

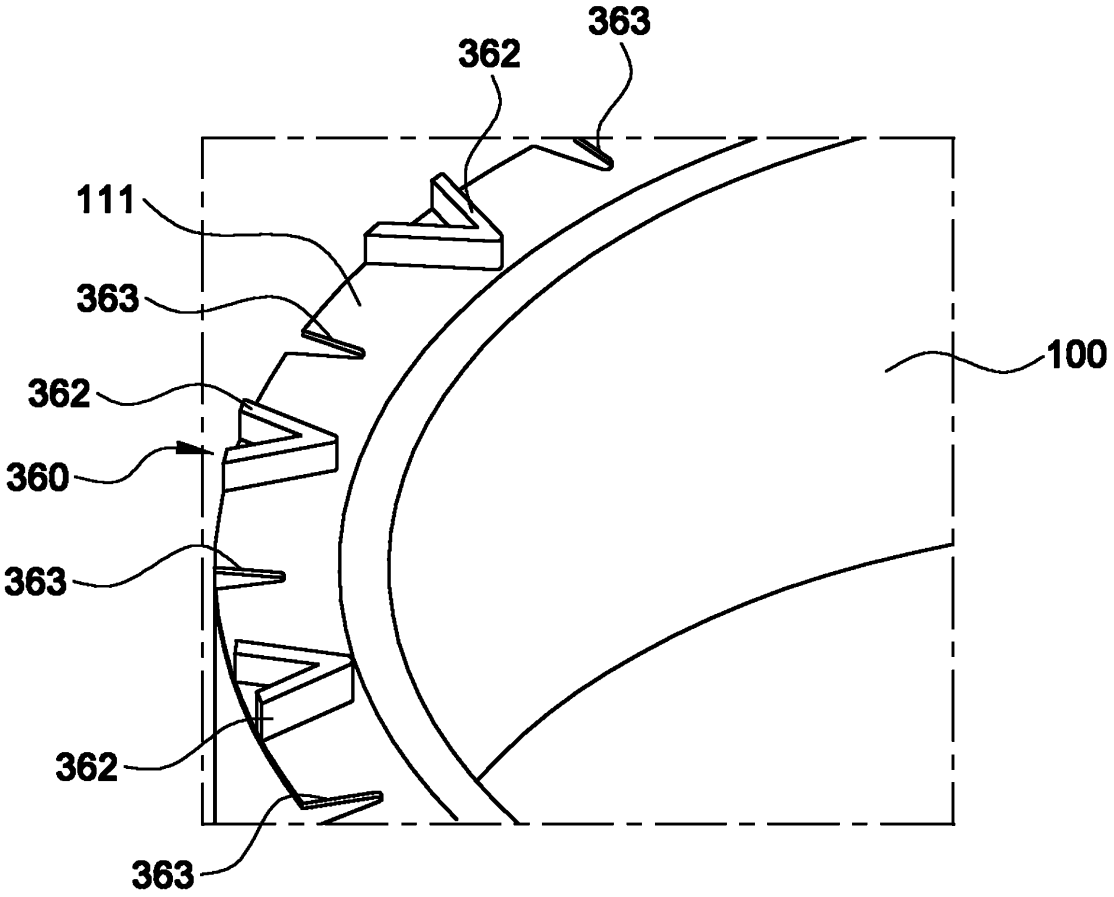

[FIG. 13]

