[Fig. 1]

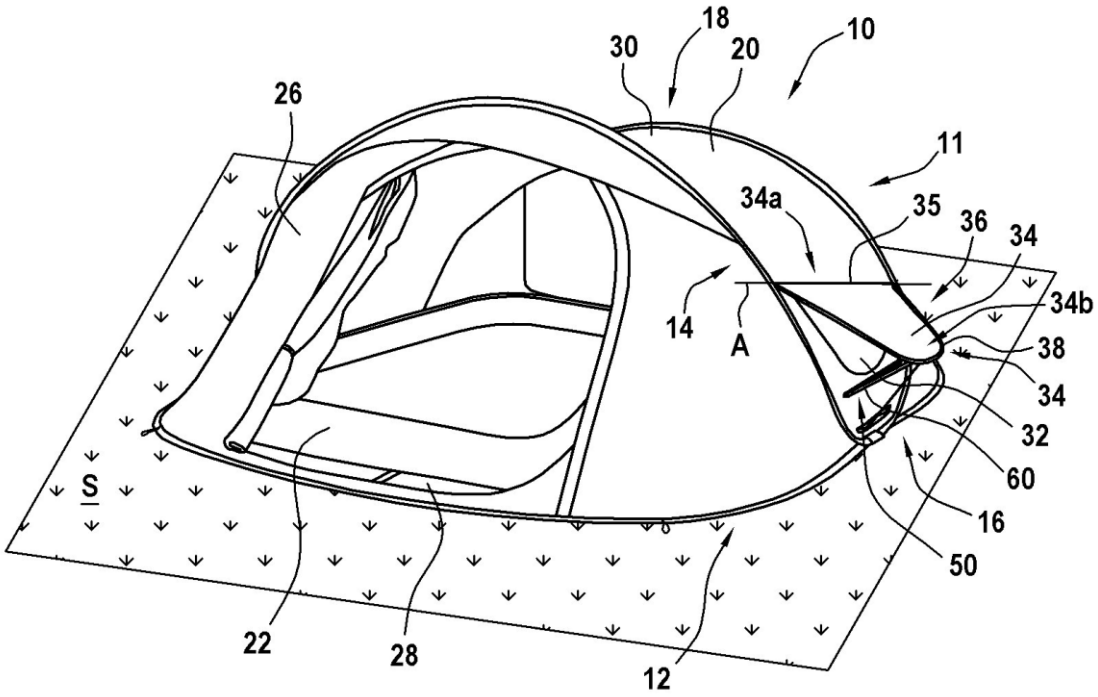
18
30
20
10
26
11
34a
35
36
34
34b
14
A
38
34
32
60
S
16
50
22
28
12

[Fig. 2]

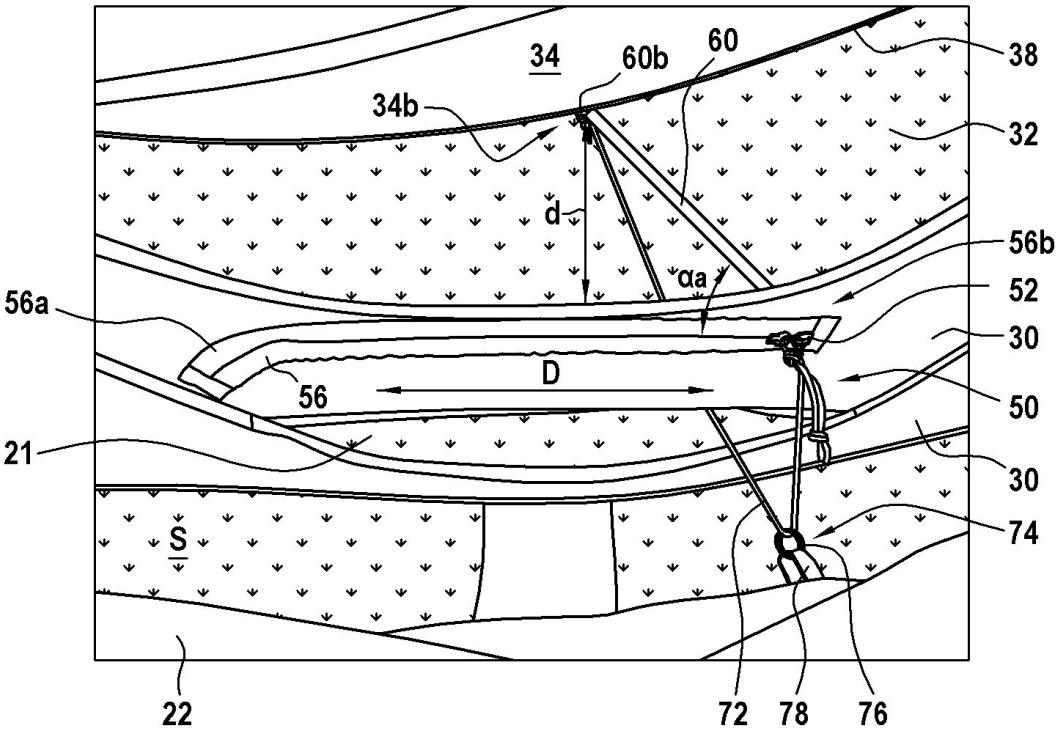
34
60b
60
38
34b
32
d
56b
αa
52
56a
30
D
56
50
21
30
S
74
22
72
78
76

[Fig. 3]

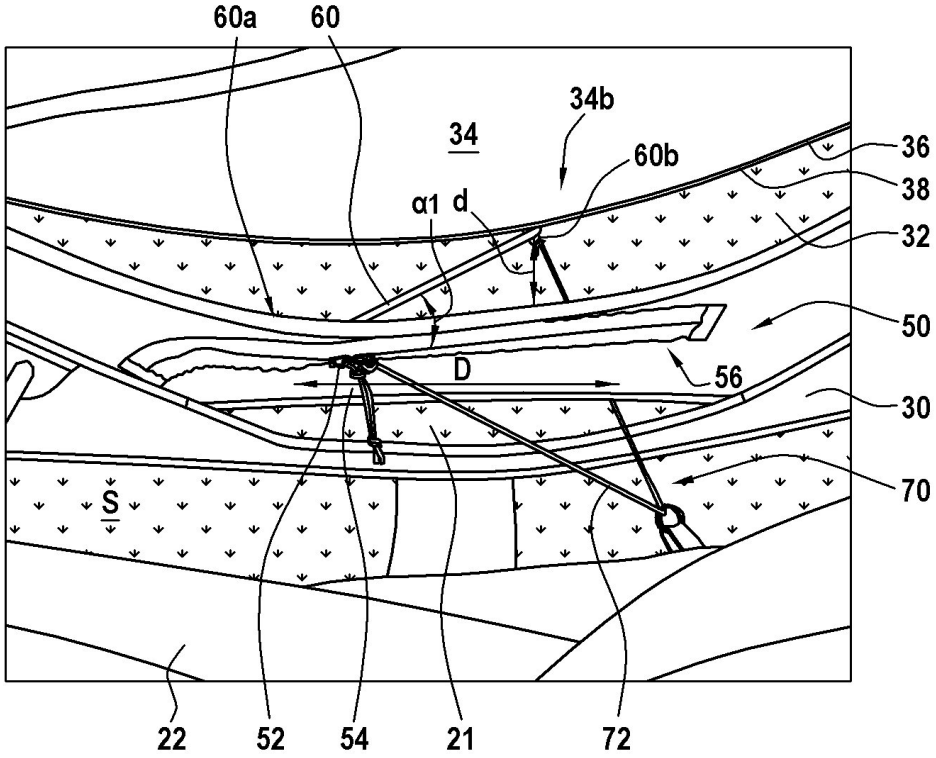
60a
60
34b
34
60b
36
38
α1
d
32
50
D
56
30
70
S
22
52
54
21
72

[Fig. 4]

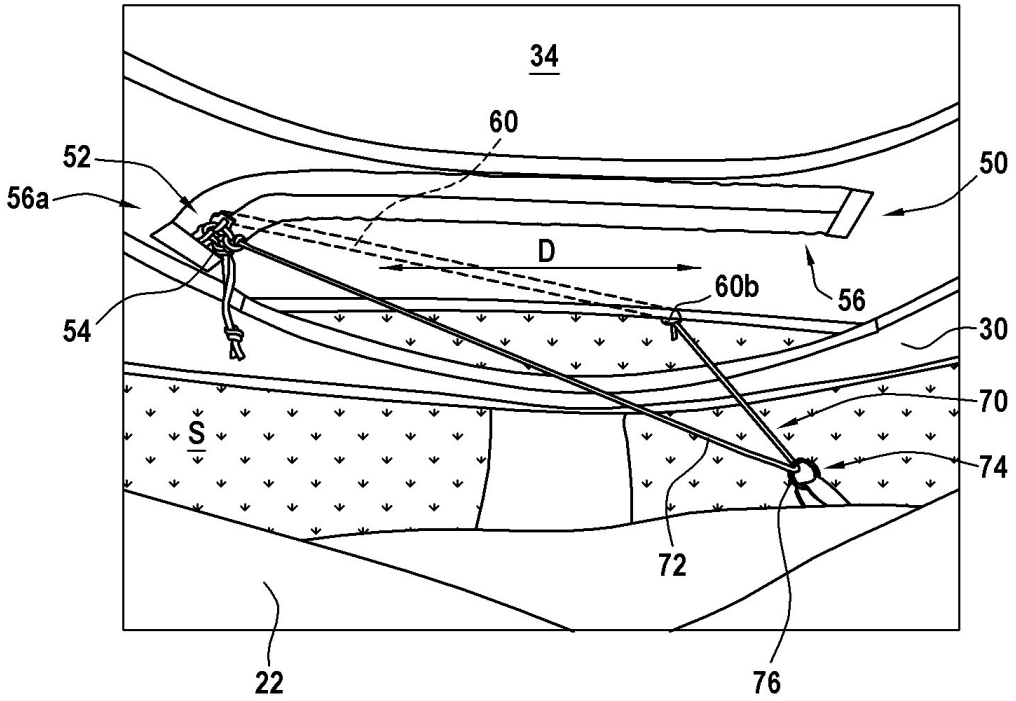
34
60
52
56a
50
D
60b
56
54
30
70
S
74
72
22
76

5